siegmund

2027

01.09.2026 – 31.08.2027

Materiale di base

Sistemi di Siegmund

System 28 – Diametro fori Ø 28 mm
Il sistema per impieghi gravosi

System 22 – Diametro fori Ø 22 mm
Il tuttofare

System 16 – Diametro fori Ø 16 mm
Il sistema di precisione

Disponibilità di consegna

- **Articoli in stock**
- **Articoli prodotti su ordinazione**

Materiali

- **Accessori in acciaio X8.8**
- **Accessori in acciaio X8.7**
- **Acciaio di alta qualità S355J2+N**
- **Acciaio inox**
- **Alluminio-titanio**
- **Alluminio**
- **Poliammide**

Caratteristiche del materiale

Resistente ai graffi & Resistente alla corrosione
La superficie fornisce una protezione dalla corrosione relativamente buona in ambienti asciutti

Nitruro
migliora la resistenza all'urto e protegge dall'adesione degli schizzi di saldatura

Rivestimento BAR (Black-Anti-Rust-coating)
leviga la superficie e aumenta la protezione dalla ruggine

Blu
Protezione contro la corrosione

Caratteristiche di prodotto

- **Scala**
- **Altezza laterale**
- **Spalla più alta**
- **Cava esagonale**
- **Presa esagonale**
- **Esagono esterno**

Griglia di foratura

- **Scala diagonale**
- **25x25 mm / 50x50 mm / 100x100 mm Griglia**

INDUSTRY & CRAFTSMANSHIP

In qualità di leader nella produzione di banchi di saldatura al mondo, possiamo attingere alla vasta esperienza di molti clienti internazionali. Scopri più di 200 esempi pratici direttamente dalle officine dei nostri clienti sul nostro sito Web e approfitta delle versatili possibilità di applicazione dei nostri tavoli di saldatura.

- **Automazione**
- **Macchine utensili e costruzione impianti**
- **Costruzione in acciaio e metallo**
- **Costruzione di veicoli**
- **Costruzione navi**
- **Costruzione aeronautica**
- **Agricoltura**
- **Tecnologia scenica**

DISCOVER MORE

CONTENT

Tavoli di saldatura e molto altro

Tavoli da saldatura **012**
System 28 044
System 22 100
System 16 136

Tavoli con cave **012**
System 28 052

Smart Leg NEW **026**

Piattaforme mobili
System 28 054
System 22 106
System 16 144

Tavoli rotanti
System 28 056
System 22 108
System 16 146

Tavoli elevabili
System 28 057
System 22 109
System 16 147

Banchi da lavoro **030**

Workstation **037**
System 28 058
System 22 110
System 16 148

Tavoli ottagonali
System 28 062
System 22 112
System 16 152

Welding Cell **039**
Cella saldatura laser **034**

Sistema a rotaia **032**
System 28 094

Turn Extreme NEW **028**

Posizionatore **188**

SIEGMUND IN ACTION **008** **022**

Utensili

Distanziali
System 28 064
System 22 114
System 16 154

Squadre
System 28 066
System 22 116
System 16 156

Profili in alluminio
System 28 072
System 22 118
System 16 160

Perno
System 28 074
System 22 120
System 16 162

Morsetti
System 28 078
System 22 122
System 16 166

Prismi & Sostegni
System 28 082
System 22 124
System 16 170

Accessori
System 28 086
System 22 126
System 16 172

Sub Table Box
System 28 088
System 22 128
System 16 174

Morsa da banco **040**
System 28 090
System 22 130
System 16 176

Pressa da tovolo **041**
System 28 092
System 22 132
System 16 178

Tecnologia di serraggio magnetico **182**

Elementi di collegamento **182**

Prodotti per la pulizia e la cura **186**

Tutti i prodotti e i prezzi aggiornati sono disponibili online sul nostro sito web.

Una storia di successo da Oberottmarshausen

Oltre 35 anni fa, Bernd Siegmund fondò l'azienda, che ora, nella seconda generazione, è gestita dal figlio, Daniel. In qualità di numeri uno al mondo, nel campo dei tavoli di saldatura, siamo rappresentati a livello globale con cinque sedi europee e una rete di vendita in oltre 60 paesi.

I nostri prodotti sono sinonimo di massima funzionalità e design esclusivo e sono utilizzati in quasi tutti i settori. Oltre alla costruzione di macchine, impianti e veicoli, sono particolarmente apprezzati nella costruzione di prototipi e nella produzione in serie con e senza collegamento a robot. I sistemi di tavoli di saldatura e bloccaggio si basano su un sistema modulare ben congegnato e flessibile.
In combinazione con la nostra grande varietà di accessori, offriamo una soluzione semplice e che fa risparmiare tempo in ogni progetto.

L'entusiasmo dei nostri clienti ci incoraggia a nuovi sviluppi e concetti di soluzioni innovative. Il nostro obiettivo è restare fedeli a questa visione e sviluppare costantemente i nostri prodotti e aumentare le nostre competenze. Siamo in grado di farlo con l'aiuto dei nostri collaboratori, che ogni giorno si impegnano in azienda con il cuore, la mente e la forza.

siegmund

Risparmia tempo e denaro con un tavolo per saldatura di Siegmund

Scegli un tavolo Siegmund e risparmia. Grazie alla massima qualità dei nostri prodotti, avrai uno strumento con cui puoi lavorare in modo molto preciso e con un tasso di errore inferiore. Con l'aiuto del sistema modulare, è possibile combinare tavoli di saldatura, squadre a U, battute, ecc. in brevissimo tempo e generare da essi innumerevoli dispositivi. Ciò riduce i tempi di assemblaggio e consente di risparmiare spazio e costi di stoccaggio.

VISIT US!

Vivi Siegmund LIVE alle fiere

Le fiere riflettono i temi, le tendenze e gli sviluppi del settore e sono un'ottima occasione per lo scambio di esperienze e conoscenze.

WHY SIEGMUND?

Siegmund nel mondo

In qualità di leader del mercato mondiale nel campo dei tavoli per saldatura, con una rete di rivenditori in oltre 60 paesi, i nostri tavoli sono utilizzati 100.000 volte.

Tavoli di saldatura più duri

La straordinaria durezza dei tavoli Extreme è ottenuta attraverso leghe speciali appositamente sviluppate e la successiva nitrurazione al plasma e rivestimento BAR. La planarità della superficie viene mantenuta anche dopo anni di utilizzo.

Sistema modulare innovativo

Modulari, compatibili, individuali: banchi da lavoro, tavoli di saldatura e sistemi di serraggio secondo le vostre esigenze.

Qualità

Siegmund è sinonimo di innovazioni di prodotto, materiali di alta qualità e lavorazione accurata. Il nostro grande team di sviluppo collabora con i nostri clienti al costante sviluppo dei nostri prodotti.

Accessori induriti

La nostra nitrurazione al plasma è una finitura superficiale unica che protegge meglio i nostri accessori da ruggine, graffi e schizzi di saldatura.

Capacità magazzino

Il nostro obbiettivo: disponibilità immediata! Da 4.000 tavoli modulari di saldatura e ca. 1 milione di accessori sono stoccati su 18.000 metri quadrati di superficie del capannone.

Produzione interna

- Deggingen (D): Produzione meccanica di tavoli per saldatura, fusioni e profili in alluminio.
- Skawina (PL): Produzione di parti saldate e tavoli di saldatura.
- Lublin (PL): Produzione di tavoli ed accessori per la saldatura.

THAT'S WHY!

SUPPORTING SPORTS

SIAMO SPORTIVI

I partner forti nello sport portano il nostro nome nel mondo, danno al nostro marchio ancora più importanza e garantiscono entusiasmo e momenti emozionanti.

SIEGMUND IN ACTION WORLDWIDE

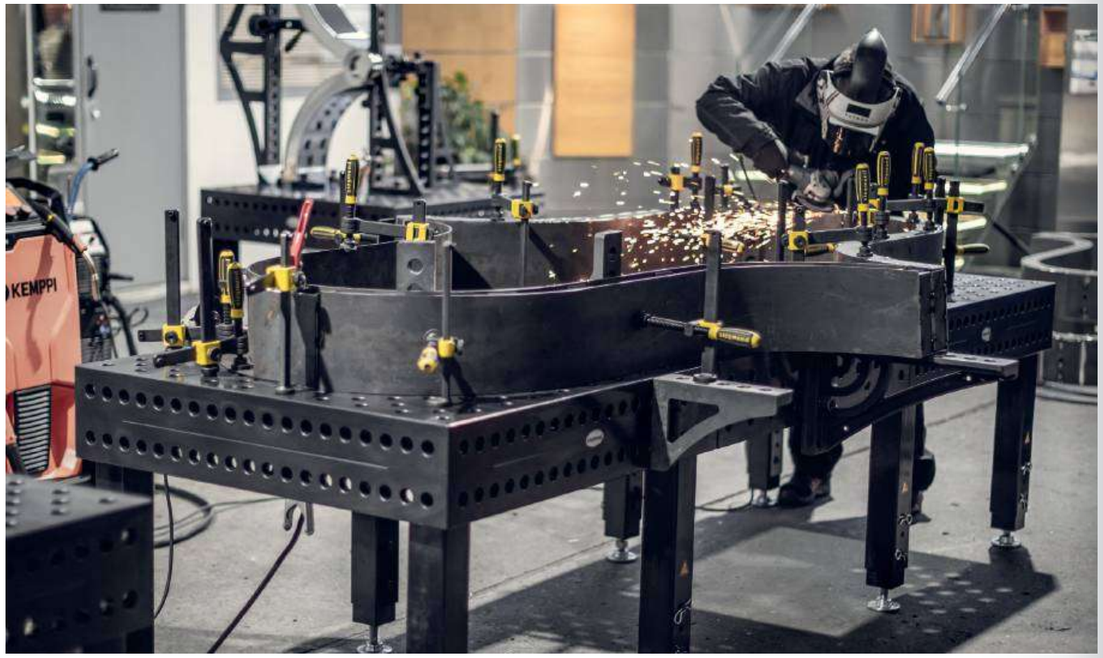

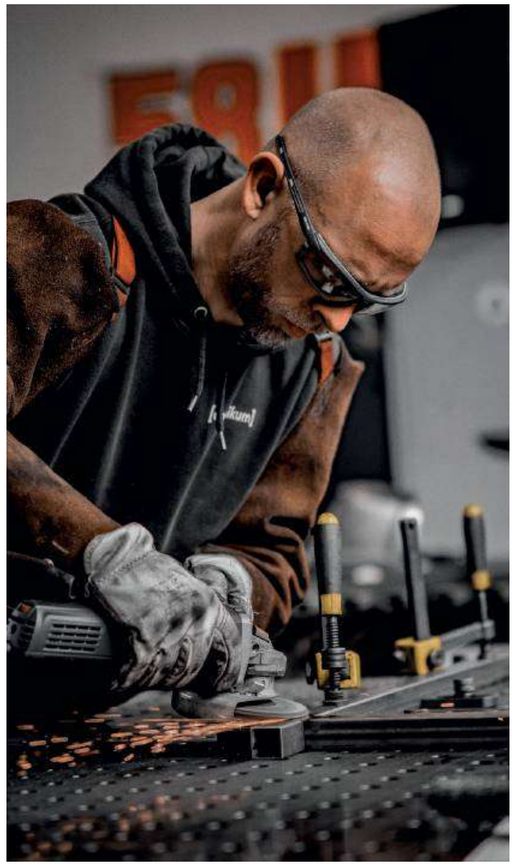

GET MORE

PROFESSIONALS AT WORK

GET MORE

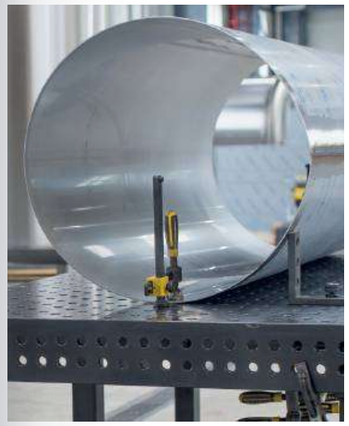

PICCOLI O GRANDI PEZZI DA SALDARE?

Con i nostri tavoli di saldatura, puoi completare i tuoi progetti in modo rapido e preciso.

Grazie ai fori nei nostri tavoli di saldatura si crea una superficie di serraggio estremamente flessibile e versatile. Questo ti dà l'opportunità di produrre rapidamente e facilmente un'ampia varietà di costruzioni utilizzando squadre, battute e morsetti. L'eccellente precisione dei nostri tavoli di saldatura consente di posizionare esattamente i componenti e quindi di ottenere un'ottima ripetibilità. Offriamo un sistema modulare perfettamente coordinato per ogni applicazione, con il quale è possibile lavorare in modo comodo ed efficiente.

- un sistema modulare per tutti
- esatto bloccaggio dei componenti
- lavoro comodo ed efficace
- Risparmio di tempo grazie alla facilità di utilizzo

WELDING TABLES

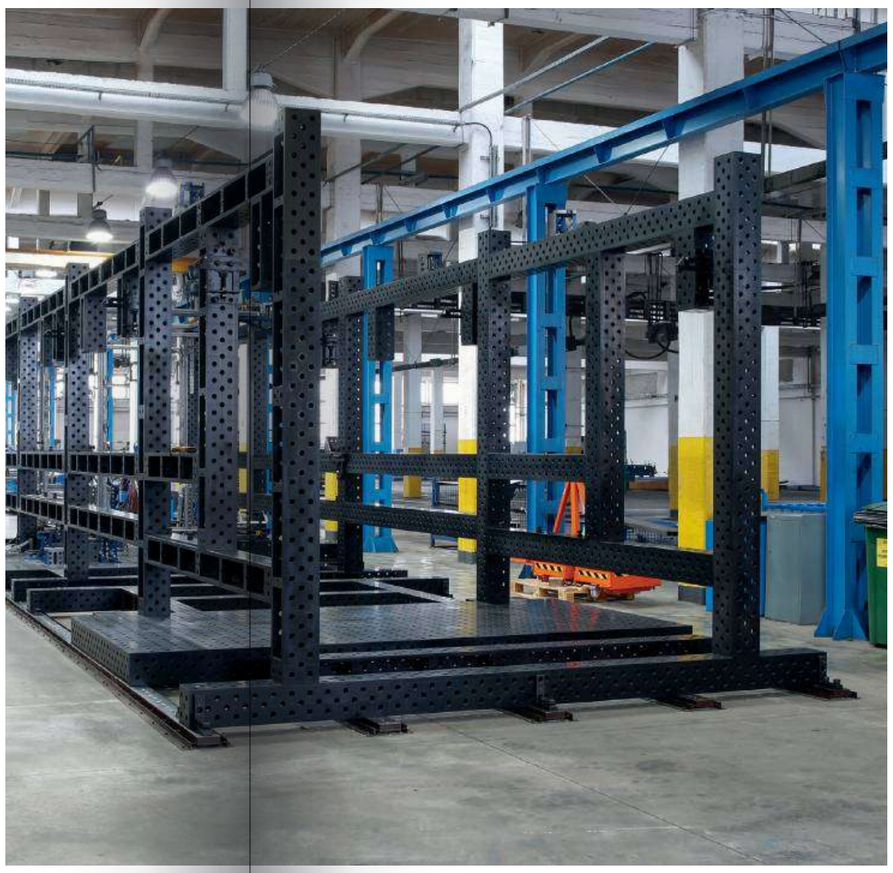

Possibilità illimitate

Con i nostri sistemi di binari, sistemi di piattaforme o manipolatori, nessun progetto è troppo grande per te. Dalla costruzione di ponti o montagne russe alla produzione di autobus e molto altro, siamo felici di lavorare con voi per sviluppare soluzioni speciali in base alle vostre esigenze e sfide individuali.

Flessibilità che ispira

Con un tavolo di saldatura Siegmund, sei ben attrezzato per progetti di tutte le dimensioni. Indipendentemente dal fatto che si tratti di produzione singole, produzione in serie o prodotti su misura, vi offriamo un sistema coordinato e modulare per tutti nella migliore qualità e con la massima flessibilità.

Massima libertà

Grazie al nostro sistema modulare, i tuoi tavoli Siegmund aumentano le dimensioni facilmente con l'aumentare delle dimensionio dei tuoi progetti e delle tue esigenze. Espandi la tua superficie di lavoro in ogni dimensione, ad es. collegando i tavoli con squadre a U o profili in alluminio.

LA GIUSTA DIMENSIONE DEL FORO

Scegli il tuo sistema

La scelta del sistema di fori più adatto (16 mm, 22 mm o 28 mm) dipende in gran parte dal peso dei componenti e dalle forze di deformazione previste. In qualità di leader di mercato globale, Siegmund offre il sistema di serraggio ideale per ogni esigenza.

TABLE SYSTEMS

3 SYSTEMS UNLIMITED OPTIONS

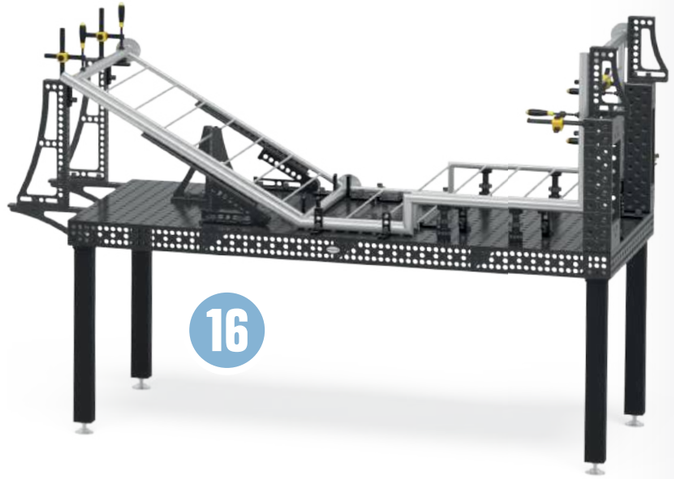

SYSTEM 16

Il sistema di precisione

Ideale per lavori leggeri e medi e per fissaggi di precisione. Grazie alla fitta griglia da 50 mm, è possibile fissare piccoli componenti con elevata precisione. Particolarmente adatto per strutture saldate di piccole dimensioni con minima distorsione.

Carico consigliato fino a 2000 kg*
max. 1000 kg per piede modello base

SYSTEM 22

Il tuttofare

La soluzione ideale per le costruzioni metalliche. Offre una stabilità nettamente superiore rispetto al sistema 16, pur rimanendo più gestibile ed economica del sistema 28. Perfetta per lavori metallici generici e forze di deformazione moderate.

Carico consigliato fino a 3000 kg*
max. 1500 kg per piede modello base

SYSTEM 28

Il sistema per impieghi gravosi

Lo standard internazionale per le costruzioni in acciaio pesante e l'ingegneria meccanica. Con una griglia da 100 mm e perni per impieghi gravosi, è progettato per forze di serraggio massime, strutture pesanti e forze di deformazione elevate.

Carico consigliato fino a 6000 kg*
max. 2000 kg per piede modello base
max. 3000 kg per piede modello PLUS

Massima flessibilità grazie agli adattatori di sistema

Offriamo speciali adattatori che consentono di utilizzare gli accessori su sistemi diversi.

* Il carico dipende dal tipo e dal numero delle gambe del tavolo. I singoli componenti sono significativamente più alti. Sulla base della nostra esperienza, consigliamo i carichi specificati per la vostra sicurezza.

TAVOLI PER SALDATURA UNICI DI SIEGMUND

Testato 100.000 volte in tutto il mondo

I nostri tavoli di saldatura e bloccaggio sono caratterizzati dalla massima qualità, resistenza e precisione. Sui nostri tavoli si possono eseguire non solo lavori di saldatura, ma anche lavori di serraggio e assemblaggio di ogni tipo con materiali come legno e plastica. Abbiamo investito molto nello sviluppo dei nostri tavoli di saldatura per offrirvi oggi una base di lavoro altamente efficiente.

- lunga durata
- materiali unici
- carichi elevati
- alta precisione e serraggio preciso
- stessa base per tutte le attività
- elevata soddisfazione dei clienti

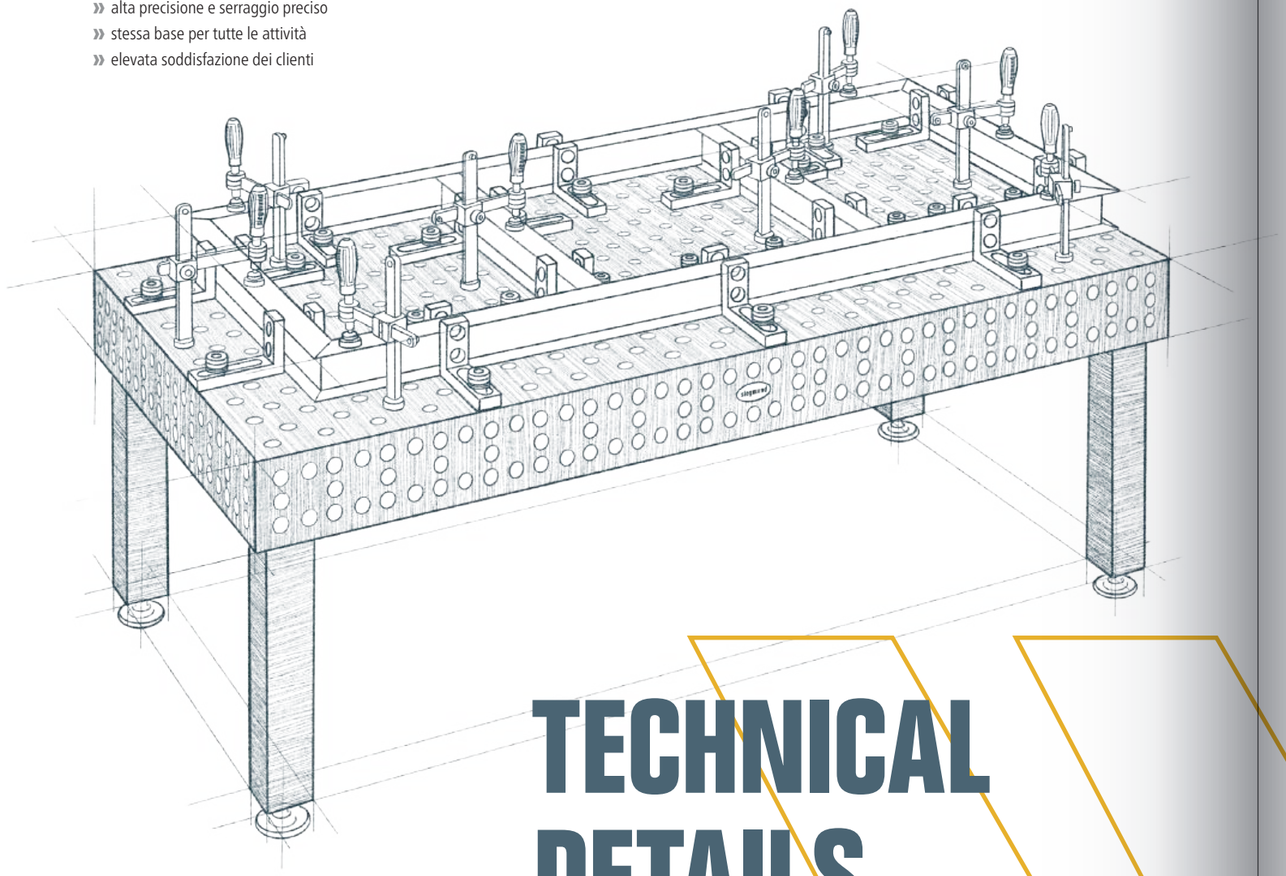

TECHNICAL DETAILS

Materiali unici
- Materiali esclusivi da noi sviluppati
- durezza di base elevata
- risultati di nitrurazione migliorati
- migliore stabilità dimensionale

Superficie
- superficie fresata con precisione
- manutenzione ridotta e migliore protezione dalla corrosione grazie alla nitrurazione al plasma

Fori raggiati
- più facile inserzione di bulloni e accessori
- ancor minore adesione di schizzi di saldatura alle estremità dei fori
- meno danni ai bordi del foro

Linee della griglia
- linee continue per un migliore orientamento a una distanza di 50 mm (Sistema 16) o 100 mm (Sistema 22 e 28)
- consentire un bloccaggio preciso

Scala
- scala diagonale su tutti e quattro i lati
- consente di risparmiare tempo durante il serraggio e la configurazione

Raggi elaborati
- bordi e angoli raggiati
- ridurre il rischio di infortunio
- proteggere i componenti e gli accessori da danneggiamenti

Altezza laterale
- ulteriore superficie di bloccaggio
- per estendere e collegare tavoli

Costolatura
- per un'ottima stabilità e rigidità del piano del tavolo
- per tutte le serie e dimensioni di tavoli

Gambe stabili del tavolo
- distribuzione ottimale dei pesi
- l'elevata resistenza assicura la precisione della superficie del tavolo
- disponibili diverse versioni

WELDING TABLES

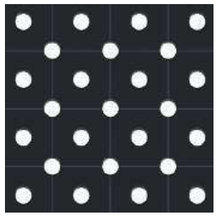

TUTTE LE SERIE DI TAVOLI IN SINTESI

Scopri una varietà di varianti di tavoli realizzati con diversi materiali di alta qualità. Ogni variante è disponibile in varie dimensioni e può essere abbinata a diverse gambe del tavolo.

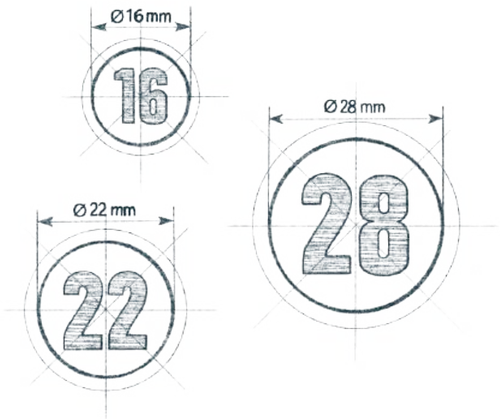

16

BASIC 750

16

PROFESSIONAL 750

22

PROFESSIONAL 750

28

BASIC 750

28

PROFESSIONAL 750

16

PROFESSIONAL EXTREME 8.7

16

PROFESSIONAL EXTREME 8.7 PLUS

22

PROFESSIONAL EXTREME 8.7

22

PROFESSIONAL EXTREME 8.7 PLUS

28

BASIC 8.7

28

PROFESSIONAL EXTREME 8.7

28

PROFESSIONAL EXTREME 8.8 PLUS

PLAY VIDEO

SIEGMUND´S HARDEST WELDING TABLE

MORE DETAILS

	(senza nitrurazione al plasma) Acciaio S355J2+N	Acciaio S355J2+N	Acciaio da utensili X8.7	Acciaio da utensili X8.8
	750	750 N BAR	X8.7 N BAR	X8.8 N BAR
Durezza della base	★★☆☆☆☆☆☆☆☆	★★☆☆☆☆☆☆☆☆	★★★★★★☆☆☆☆	★★★★★★★★☆☆
Durezza della superficie	★★☆☆☆☆☆☆☆☆	★★★★★★☆☆☆☆	★★★★★★★★☆☆	★★★★★★★★★★
Resistenza all' urto	★★☆☆☆☆☆☆☆☆	★★★☆☆☆☆☆☆☆	★★★★★★★☆☆☆	★★★★★★★★★★
Resistenza ai graffi	★★☆☆☆☆☆☆☆☆	★★★★☆☆☆☆☆☆	★★★★★★☆☆☆☆	★★★★★★★★☆☆
Protezione da schizzi di saldatura	★☆☆☆☆☆☆☆☆☆	★★★★★★☆☆☆☆	★★★★★★★☆☆☆	★★★★★★★☆☆☆
Resistenza alla corrosione	★☆☆☆☆☆☆☆☆☆	★★★★★★☆☆☆☆	★★★★★★☆☆☆☆	★★★★★☆☆☆☆☆
Carico spot	★★★☆☆☆☆☆☆☆	★★★★☆☆☆☆☆☆	★★★★★★☆☆☆☆	★★★★★★★☆☆☆
Planarità nella nuova condizione	★★★★★★★☆☆☆	★★★★★★★☆☆☆	★★★★★★★☆☆☆	★★★★★★★☆☆☆
Mantenimento della planarità in condizioni di uso pesante	★☆☆☆☆☆☆☆☆☆	★★★☆☆☆☆☆☆☆	★★★★☆☆☆☆☆☆	★★★★★★★☆☆☆
Durata	★★☆☆☆☆☆☆☆☆	★★★★★☆☆☆☆☆	★★★★★★☆☆☆☆	★★★★★★★☆☆☆

NITRURAZIONE AL PLASMA

Standard presso Siegmund dal 2009

I tavoli di saldatura Siegmund sono nitrurati al plasma di serie dal 2009. Con anni di esperienza e continua ottimizzazione dei processi, abbiamo sviluppato un tavolo di saldatura che si distingue per la sua robustezza e durata, rendendolo quasi ineguagliabile rispetto ad altri prodotti.

- Maggiore resistenza all'usura
- Deformazione minimizzata
- Protezione ottimizzata contro la corrosione
- Minore incollaggio spruzzi di saldatura
- Protezione di lunga durata senza necessità di ritrattamento

Rivestimento BAR

Unicità di Siegmund è il successivo rivestimento BAR dei tavoli di saldatura e di molti accessori, che avviene dopo la nitrurazione al plasma. Il rivestimento BAR (Black-Anti-Rust Coating) leviga ulteriormente la superficie e aumenta la protezione dalla ruggine.

- Protezione rinforzata alla corrosione
- Ulteriore levigatura delle superfici

MATERIALI

Durezza della base

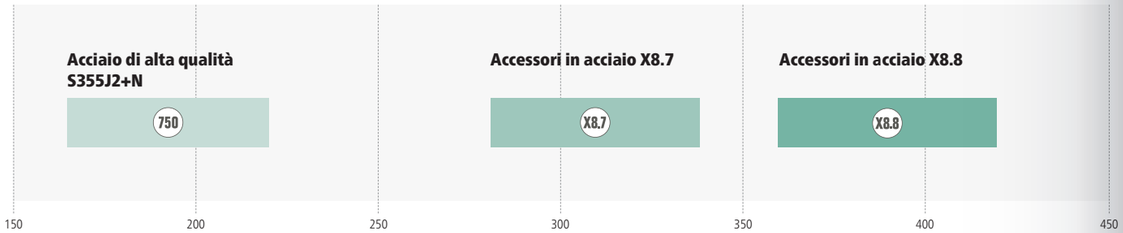

Durezza della superficie

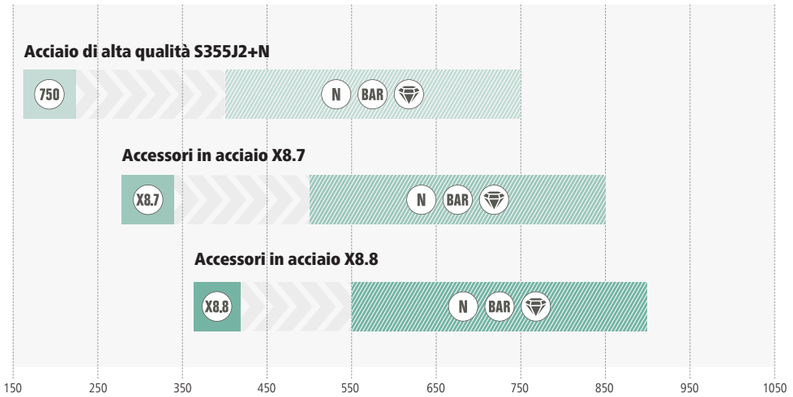

Un'elevata durezza di base è fondamentale per l'elevata resistenza agli urti e la lunga durata di un banco di saldatura. La successiva nitrurazione al plasma e il rivestimento BAR si traducono in un affinamento superficiale che indurisce il materiale e lo protegge da graffi, corrosione e adesione di spruzzi di saldatura. Solo la combinazione di elevata durezza di base e nitrurazione al plasma produce una superficie a bassa usura e duratura.

Valori indicativi in Vickers

Cos'è la nitrurazione al plasma?

La nitrurazione al plasma è un trattamento termochimico per l'indurimento superficiale. Lo strato superficiale di un pezzo o componente, è arricchito con azoto, che crea uno strato protettivo contro l'usura e la corrosione. Il processo avviene sotto vuoto a circa 500 gradi Celsius. In combinazione con ulteriori fasi di produzione, otteniamo un prodotto quasi privo di distorsioni.

La nitrurazione al plasma è uno dei processi di tempra più rispettosi dell'ambiente perché per il processo sono necessari solo azoto, idrogeno e ossigeno. Questi gas sono i componenti principali dell'aria. L'energia necessaria viene fornita solo elettricamente e non da combustibili fossili che sono generalmente utilizzati.

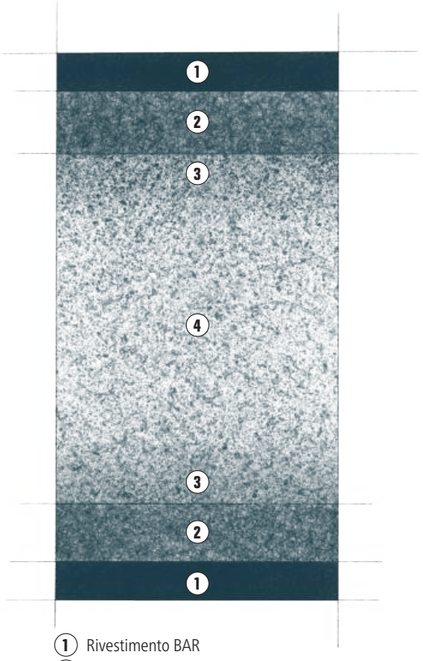

1. Rivestimento BAR
2. Nitruro di ferro
3. Regione transitoria
4. Materiale di base

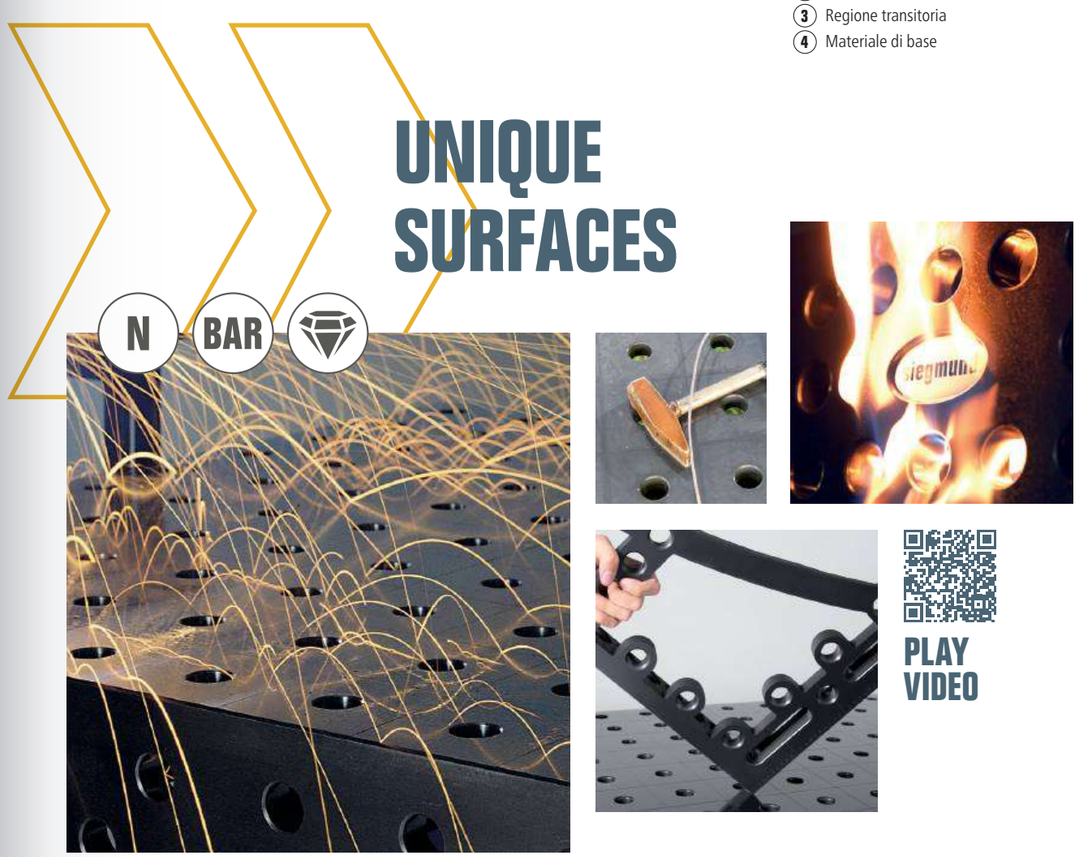

SIEGMUND IN ACTION WORLDWIDE

GET MORE

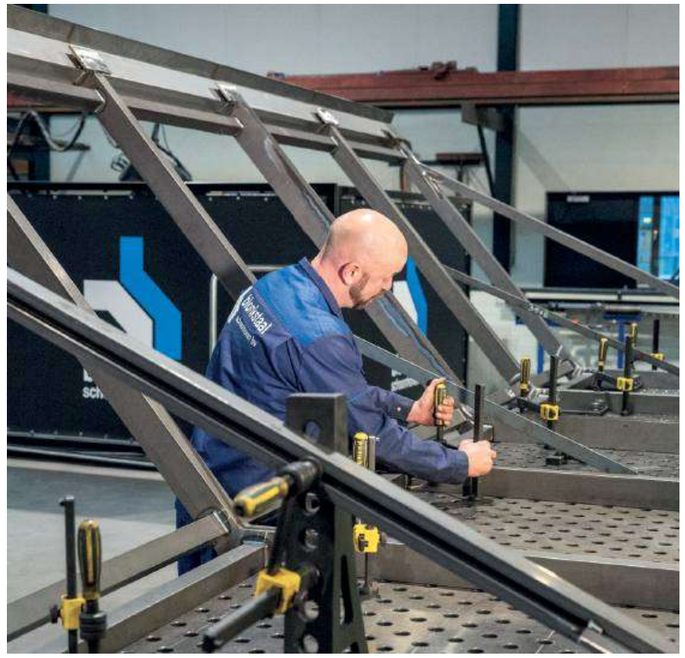

PROFESSIONALS AT WORK

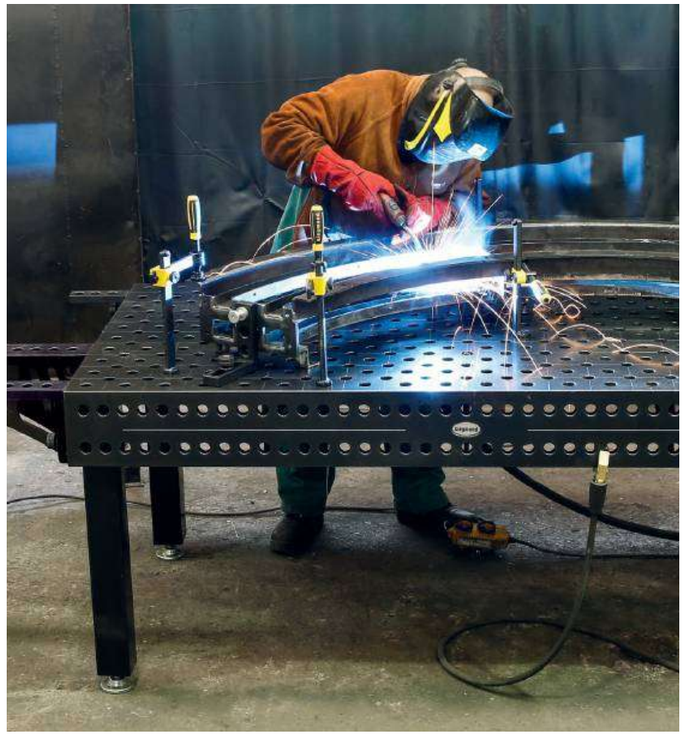

GET MORE

SMART LEG

Più possibilità, meno limiti

Con le Smart Leg, Siegmund definisce nuovi standard per i moderni tavoli da saldatura. Progettato con precisione e dotato di tecnologia all'avanguardia, Smart Leg supporta l'operatore in ogni fase del processo, elevando sensibilmente il lavoro quotidiano ad un nuovo livello.

- Supporto stabile anche con carichi pesanti
- Adattamento flessibile alla superficie del terreno
- Compensazione per terreno irregolare
- Lavoro ergonomico
- Può essere installato su tutti i banchi di saldatura.
- Compatibile con i sistemi 16, 22 e 28
- Funzionamento continuo con alimentazione di rete

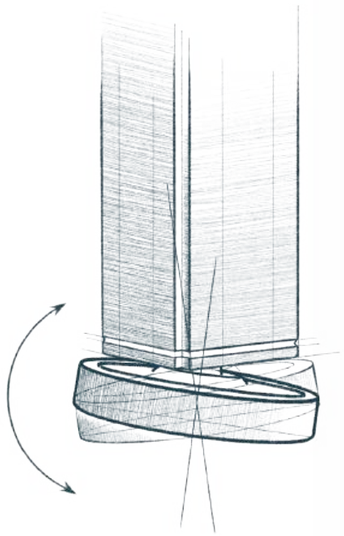

Comando singolo e funzione di inclinazione

- Regolazione precisa dell'altezza del tavolo
- Gambe controllabili individualmente
- Inclinazione fino a 10° (a seconda delle dimensioni del tavolo)

INNOVATIVE POWERFUL INTELLIGENT

SMART LEG

SMART AUTO LEVELING

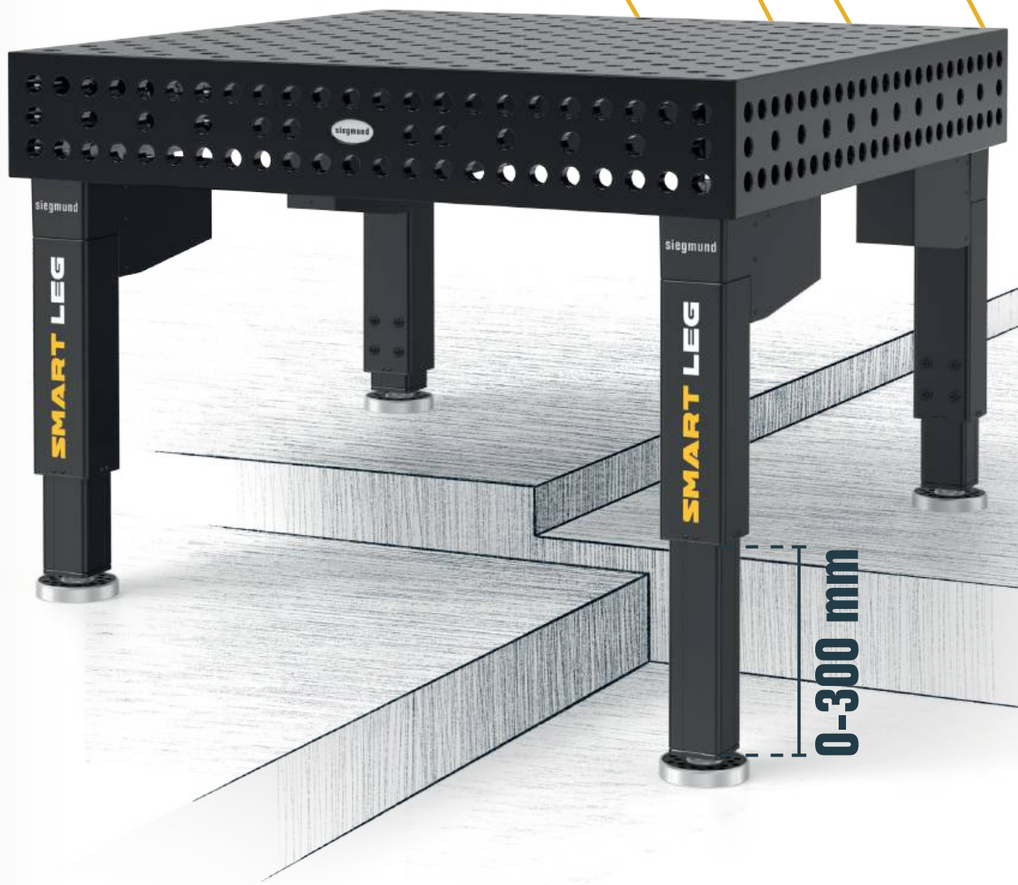

Regolabile elettricamente in altezza e progettato per carichi pesanti

- Gambe con regolazione elettrica continua dell'altezza (corsa di 300 mm)
- Adatto a tavoli con un massimo di 12 gambe
- Unità di controllo con display e arresto di emergenza
- Funzione di memoria (fino a 3 impostazioni di altezza)

Sistema intelligente con auto-livellamento

- Auto-livellamento: livellamento automatico del piano del tavolo
- Modalità multi-tavolo: controllo sincronizzato di più tavoli
- Regolazione rapida e semplice dell'altezza del tavolo.

TURN EXTREME

La tavola rotante per una rotazione precisa e un'accuratezza millimetrica

Quando i componenti richiedono una saldatura pulita, precisa ed ergonomica, il posizionamento è fondamentale per garantire la qualità e ottimizzare i tempi di ciclo. Il posizionatore di saldatura Siegmund Turn Extreme è progettato per applicazioni industriali e di officina, consentendo la rotazione e l'allineamento controllati dei pezzi. In particolare per saldature circonferenziali, connessioni di tubi e flange, nonché componenti asimmetrici, la rotazione costante garantisce velocità di rotazione uniformi, un aspetto ottimale della saldatura e risultati riproducibili, riducendo al contempo riposizionamenti, rilavorazioni e tempi di inattività non produttivi.

La nostra raccomandazione per

- saldature circolari e operazioni di saldatura circonferenziali a tratti
- elevati standard qualitativi e apporto termico uniforme
- lavorazioni riproducibili
- condizioni di lavoro più ergonomiche e maggiore affidabilità del processo
- riduzione dei tempi di setup e dei tempi morti

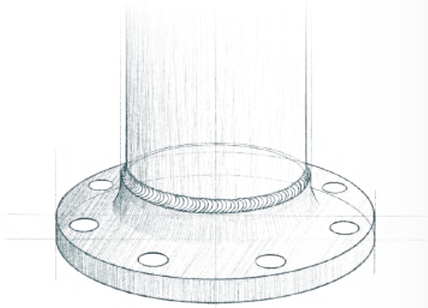

Vantaggi

- meno modifiche alla configurazione
- meno tempi di inattività e meno rilavorazioni
- risultati precisi e riproducibili
- qualità costante
- lavoro ergonomico
- funzionamento analogico intuitivo
- tavola rotante mobile
- compatibile con il sistema modulare Siegmund

QUALITY SPEED REPEAT

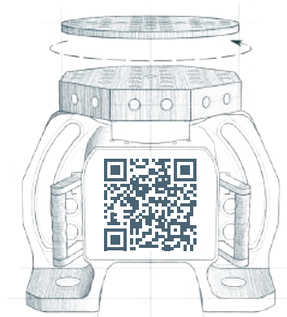

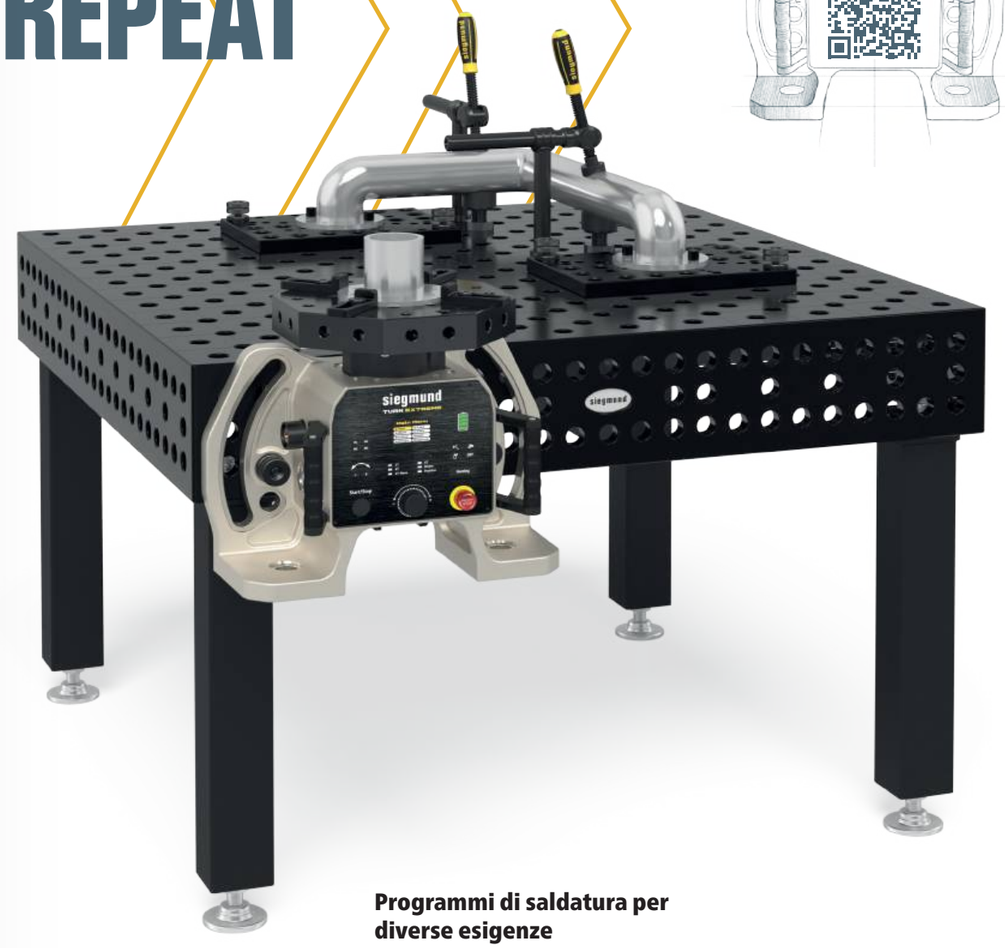

Programmi di saldatura per diverse esigenze

- Diverse modalità: 2 tempi, 4 tempi, pulsato 4 tempi, 6 tempi memoria
- Modalità pulsato a 4 tempi: sovrapposizione di un segnale sinusoidale per pulsazione uniforme, in particolare sull'acciaio inossidabile
- Modalità a 6 tempi: due velocità, selezionabili durante la saldatura tramite pedale, ideali per componenti asimmetrici
- Funzione di sormonto: anticipo e ritardo per inizio e fine saldatura precisi

IL BANCO DA LAVORO PROFESSIONALE DI SIEGMUND

robusto, versatile e ottimamente studiato

Che si tratti di tagliare, avvitare o assemblare, il banco da lavoro Siegmund di alta qualità offre la superficie di lavoro stabile e resistente per un lavoro preciso e sicuro. Versatileper la lavorazione del legno, del metallo, le riparazioni o i progetti creativi. E' la base ideale per un lavoro efficiente e per risultati professionali. Affidati alla qualità quando conta di più.

Flessibile come le vostre esigenze

Il banco da lavoro Siegmund si adatta alle vostre esigenze: scegliete tra piastre in acciaio nitrurate al plasma o piastre in alluminio leggero e completatele con le nostre piastre protettive in MDF. Grazie al sistema modulare, il banco da lavoro può essere ampliato in modo flessibile, ad esempio con cassetti, piani di appoggio per macchine o prolunghe per il piano di lavoro.

MODULAR AND FLEXIBLE

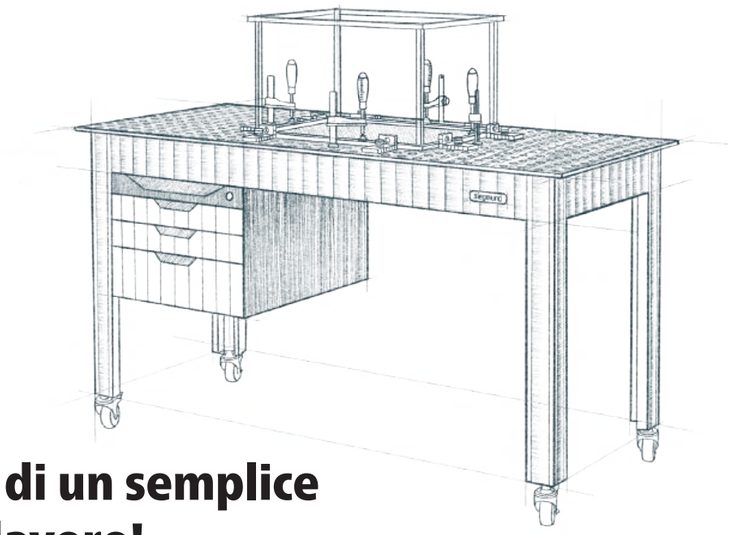

Molto più di un semplice banco da lavoro!

- versatile per la lavorazione metalli, costruzioni in legno o riparazioni
- superficie di lavoro stabile e durevole per lavori precisi
- vari piani di lavoro di alta qualità tra cui scegliere
- espandibile modularmente con cassetti o tavoli allungabili
- lavoro ergonomico grazie alle gambe regolabili in altezza
- configurabile per qualsiasi dimensione di officina
- combinazione perfetta di funzionalità e design

WATCH VIDEO

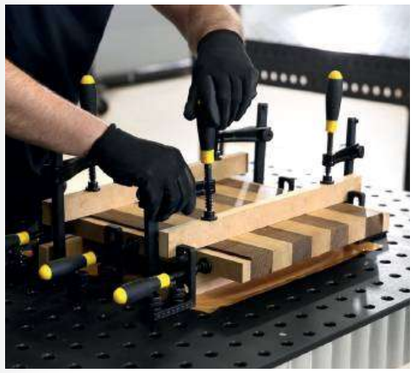

SISTEMA A ROTAIA TAVOLO STANDARD

Qualità che fa la differenza. Una precisione che dura nel tempo.

Il sistema a binario Siegmund Standard offre una base stabile e precisa per un'ampia gamma di applicazioni di serraggio, in particolare per componenti di grandi dimensioni e pesanti. Le rotaie, trattate con nitrurazione al plasma, supportano carichi elevati, resistono alla deformazione e garantiscono una guida precisa su lunghe distanze.

Un unico telaio di collegamento copre tre diverse dimensioni di banco, semplificando la progettazione e le future espansioni. Le rotaie possono essere installate sopra o sotto il livello del pavimento, adattandosi in modo flessibile a diversi spazi e processi. Crea un'area di lavoro modulare che cresce con i tuoi progetti.

RAIL SYSTEM

Saremo lieti di prepararvi un'offerta personalizzata!

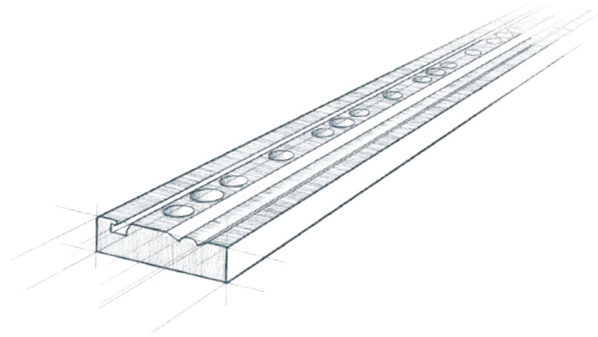

Ben protetto: Rotaie nitrurate al plasma

I binari di fondazione con binario tondo integrato sono realizzati in acciaio di alta qualità S355J2+N e poi nitrurato al plasma. Questo processo non solo conferisce alle rotaie eccezionale durezza e durata, ma le protegge anche in modo affidabile dall'ossidazione.

Installazione sopra il pavimento

- Installazione rapida senza lavori edili.
- Le rotaie possono essere allungate in qualsiasi momento
- Facilmente accessibile e di facile manutenzione

Installazione sotto il pavimento

- Piano di lavoro senza barriere
- Rotaie facilmente accessibili
- Protezione ottimale grazie all'installazione a pavimento

MODULAR CELL

Massima sicurezza e facilità di messa in servizio

La cella di saldatura laser Siegmund offre una protezione ottimale contro le radiazioni diffuse e i riflesse che possono verificarsi quando si lavora. Con il suo design innovativo e le pareti laterali preassemblate, è rapidamente pronta all'uso. È adatta per saldatura e pulizia laser manuale con un intervallo di lunghezza d'onda da 940 a 1090 nm.

Pareti laterali premontate secondo norma DIN EN 60825-4

- Pannelli compositi in alluminio (Certificato B1)
- omologato per una potenza laser massima di 4 kW
- certificato secondo DIN EN 60825-4
- spessore del pannello 4 mm, Altezza parete 2520 mm
- con apertura per ventilazione passiva
- espandibile sempre

Nostra raccomandazione: Tetto chiuso

- disponibile attacco per sistema di aspirazione fumi (Ø 200 mm)
- Pannelli compositi in alluminio (Certificato B1)
- spessore del pannello 4 mm
- certificato secondo DIN EN 60825-4
- integrazione possibile in qualsiasi momento

Finestra di protezione certificata laser

- ottima protezione degli occhi quando si guarda all'interno della cella
- buona visibilità sia interna che esterna
- Spessore finestra 3 mm
- realizzato in policarbonato di alta qualità
- certificato secondo DIN EN 60825-4 e DIN EN 207

MAXIMUM SAFETY

Pacchetto di sicurezza opzionale

1. 1x Interruttore di sicurezza con blocco porta
2. 1x Interruttore sicurezza porta
3. 2x Interruttore di emergenza
4. Connettori e collettori per tubi flessibili
5. 1x Indicatore LED "Laser"
6. 1x Quadro elettrico con interruttore on/off, attuatore, 1x presa CEE da 32 A 380 V, 1x presa Schuko tipo F (230 V)

- Assemblaggio di tutti i componenti presso il cliente, quadro elettrico precablato
- Collegamento al quadro elettrico: 380 V, 32 A tramite cablaggio diretto

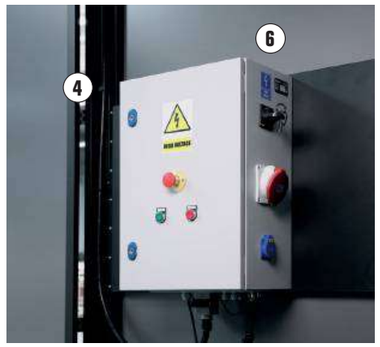

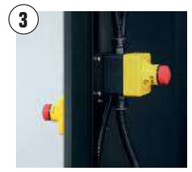

Arresto di bloccaggio

Fissaggio preciso e supporto esatto per risultati di saldatura perfetti

- Facile fissaggio delle lamiere direttamente sul tavolo di saldatura
- Fino a 5 gradazioni precise per diversi spessori di materiale
- Utilizzo versatile, adatto anche per il supporto di pezzi in lavorazione
- Superficie nitrurata per una maggiore protezione contro ossidazione e graffi
- Profilo di interferenza basso quando si lavora con un robot
- Disponibile per i sistemi 16, 22 e 28

65 / 115 / 155

160460.N 220460.N 280460.N

MORE DETAILS

GET MORE

160626.N 280626.N 220626.N

Morsetto a gomito per tubi

- Design compatto con contorno a minima interferenza
- Un'alternativa economica ai morsetti convenzionali
- posizionamento con un anello di regolazione

78 / 122 / 167

SIEGMUND WORKSTATION

Con la Siegmund Workstation ottieni una postazione di lavoro a basso costo per una piccola area con molto spazio di stoccaggio nella consueta qualità Siegmund. Tutti gli accessori sono compatibili con le piastre forate della postazione di lavoro, consentendo di eseguire su di esse ogni tipo di lavoro di saldatura, staffaggio o assemblaggio. Indipendentemente dal fatto che lavoriate con il legno o saldiate costruzioni metalliche, la postazione di lavoro è versatile quanto le vostre idee e le vostre necessità.

Vantaggi

- superficie di lavoro precisa
- telaio robusto
- cassetti stabili
- versatile
- configurabili singolarmente
- dimensioni differenti
- Organizzazione e spazio di stoccaggio

58 / 110 / 148

DISCOVER MORE

Sistema di bloccaggio

Crea il tuo sistema di fissaggio personalizzato in pochi passaggi.

- Costruisci tu stesso gli infissi
- Facile combinazione con i modelli
- Sistema modulare per la massima flessibilità
- Profilo in alluminio disponibile in lunghezze fisse o in barre

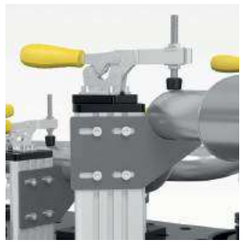

MORE INFORMATION

Pinza di serraggio

Piccolo spazio richiesto, grande impatto

- profilo a bassa interferenza
- Consigliato per saldatura robotizzata
- campo di bloccaggio flessibile
- fissaggio affidabile e preciso dei pezzi
- funzionamento semplice e veloce
- Ideale per componenti piatti

169

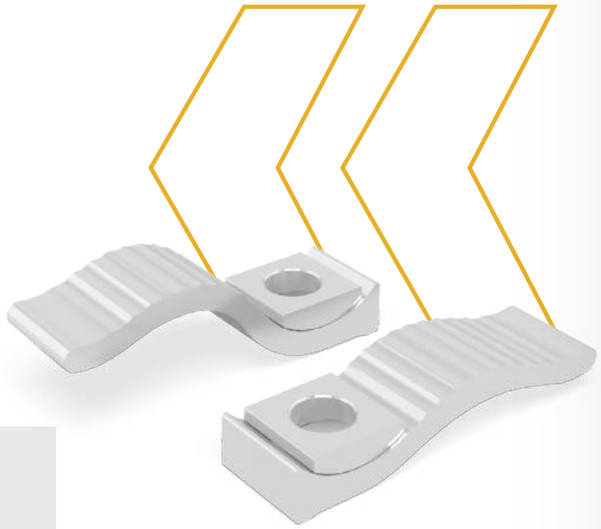

MORE DETAILS

DISCOVER MORE

PERFECT COMBINATION FOR SERIES PRODUCTION

Siegmund Welding Cell

- configurabile ed ampliabile per ogni specifica applicazione
- compatibile con tutti i tipi di robot e cobot
- design esclusivo delle Siegmund Cell
- bassi costi iniziali e alta efficienza
- elevato standard di sicurezza
- facile assemblaggio

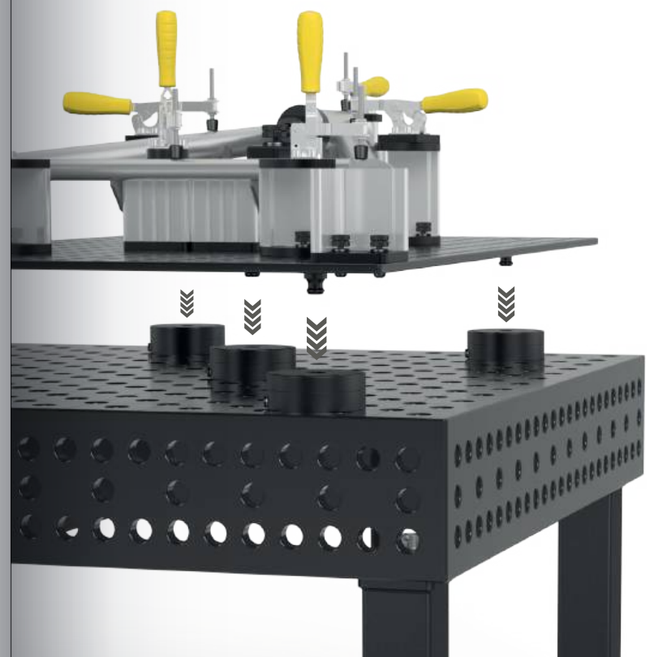

PNEUMATIC

MANUAL

Sistema di bloccaggio Zero point

- Massima forza di tenuta verticale 2 kN per modulo
- Azzeramento con alta precisione
- Passa velocemente da un dispositivo ricorrente all'altro
- Riduzione al minimo dei tempi di saldatura improduttivi
- Adatto per l'utilizzo con e senza robot di saldatura
- Ottima precisione di ripetizione

GET MORE

Morsa

» Ganasce, mandrino e chiave del mandrino in acciaio temprato di qualità
» apertura frontale
» Fissaggio a 45° o 90°
» facile cambio delle cover delle ganasce della morsa

90 / 130 / 176

ALL PRODUCTS

Perno di collegamento

» per connessione tavoli e squadre a -U-
» connessione fissa
» con esagono esterno
» indurito

76 / 121 / 165

STRONG
STABLE
SECURE

MORE DETAILS

GET MORE

87 / 127 / 173

Occhiello di sollevamento

» per il trasporto sicuro dei tavoli da saldatura e delle squadre a U
» Capacita di portata: 3000 kg (carico assiale)

Pressa da tovolo

Saldature perfette con pezzi precaricati prima della saldatura.

» forza di compressione di 2,5 tonnellate
» corsa utile 60 mm
» forza operativa 330 N
» Corsa per pompata 4,6 mm
» Con valvola di troppo pieno
» fissare sempre su due punti

92 / 132 / 178

DISCOVER MORE

SYSTEM 28

IL SISTEMA PER IMPIEGHI GRAVOSI

Lo standard internazionale per le costruzioni in acciaio pesante e l'ingegneria meccanica. Con una griglia da 100 mm e perni per impieghi gravosi, è progettato per forze di serraggio massime, strutture pesanti e forze di deformazione elevate.

Carico consigliato fino a 6000 kg

max. 2000 kg per piede modello base

max. 3000 kg per piede modello PLUS

Il carico dipende dal tipo e dal numero delle gambe del tavolo. I singoli componenti sono significativamente più alti. Sulla base della nostra esperienza, consigliamo i carichi specificati per la vostra sicurezza.

Basic 750

- Acciaio di alta qualità S355J2+N
- Spessore materiale ca. 24,5 – 27 mm
- Diametro fori Ø 28 mm, Fori sulla superficie con griglia 100x100 mm
- Fori M12 su 4 lati con passo 200 mm
- incl. piede standard

Misure del tavolo	Piedi	Peso			
1200 x 1200 mm	4	354 kg	**1'467 CHF**	4-281015	•
1500 x 1000 mm	4	370 kg	**1'487 CHF**	4-281035	•
2000 x 1000 mm	4	475 kg	**1'910 CHF**	4-281020	•
2000 x 1200 mm	4	569 kg	**2'161 CHF**	4-281060	•
2400 x 1200 mm	6	697 kg	**2'432 CHF**	4-281030	•
3000 x 1500 mm	6	1043 kg	**3'361 CHF**	4-281040	•

Peso = Pianale + Pallet + Piede modello di base
Carico massimo totale raccomandato con 4 piedi 2000 kg con distribuzione carico uniforme. (Dati solo per equipaggiamento piedi standard)
Senza nitrurazione al plasma: Non protetto da ruggine, graffi e spruzzi di saldatura. La protezione contro gli spruzzi di saldatura si ottiene solo usando spray anti adesivo.

www.siegmund.com/
F-tablebasic75028

Piedi per tavoli modulari

	Standard	Altezza regolabile	Ruote con freno	Altezza regolabile, ruote con freno	Ancoraggio al terreno
	161856	4-160877.1.XX	4-161855.XX	4-160879.XX	4-160874.XX
Portata per piede	1000 kg	1000 kg	500 kg	500 kg	1000 kg
Altezza piede	815 mm	550 – 950 mm	815 mm	600 – 900 mm	815 mm
Regolazione fine	50 mm	40 mm	30 mm	30 mm	50 mm
Sovrapprezzo per piede	compreso	**58 CHF**	**65 CHF**	**97 CHF**	**56 CHF**

Altezza di lavoro = altezza del piede + altezza della spalla del tavolo
Le portate indicate si riferiscono a carico statico. Nota ruote: Non indicato per tavoli con 6 piedi. A causa del rischio di ribaltamento non consentito per tavoli da 1200x800 mm.

Set Basic

		280604	280511	280420.N	280110.N	280162.N
1	4-281200	4x	8x	6x	2x	
2	4-281300	8x	12x	8x	4x	
3	4-281400	10x	18x	10x	6x	4x

I prezzi indicati in CHF. Escl. IVA, imballaggio e di trasporto.

Basic 8.7

- Accessori in acciaio X8.7, nitrurazione al plasma con rivestimento BAR
- Spessore materiale ca. 24,5 – 27 mm
- Diametro fori Ø 28 mm, Fori sulla superficie con griglia diagonale
- Fori M12 su 4 lati con passo 200 mm
- incl. piede standard

Misure del tavolo	Piedi	Peso			
1000 x 1000 mm	4	236 kg	**1'449 CHF**	4-281010.XD7	•
1200 x 800 mm	4	229 kg	**1'443 CHF**	4-281025.XD7	•
1200 x 1200 mm	4	325 kg	**1'753 CHF**	4-281015.XD7	•
1500 x 1000 mm	4	340 kg	**1'764 CHF**	4-281035.XD7	•
2000 x 1000 mm	5	442 kg	**2'278 CHF**	4-281020.XD7	•
2000 x 1200 mm	5	527 kg	**2'580 CHF**	4-281060.XD7	•
2400 x 1200 mm	6	636 kg	**2'915 CHF**	4-281030.XD7	•
3000 x 1500 mm	6	948 kg	**4'038 CHF**	4-281040.XD7	•

Peso = Pianale + Pallet + Piede modello di base
Carico massimo totale raccomandato con 4 piedi 2000 kg con distribuzione carico uniforme. (Dati solo per equipaggiamento piedi standard)

www.siegmund.com/
F-tablebasicX728

280543	160415	284050.Set	283999		
8x	8x		1x	**1'206 CHF**	•
8x	8x	2x	1x	**1'822 CHF**	•
8x	8x	4x	1x	**3'224 CHF**	•

Professional 750

- Acciaio di alta qualità S355J2+N, nitrurazione al plasma con rivestimento BAR
- Spessore materiale ca. 24,5 – 27 mm
- Diametro fori Ø 28 mm, Fori sulla superficie con griglia 100x100 mm
- Altezza spalla laterale del tavolo 200 mm, Distanza tra i fori sulla spalla del tavolo 50 mm
- incl. piede standard

Misure del tavolo	Piedi	Peso			
1000 x 1000 mm	4	416 kg	**2'436 CHF**	4-280010.P	•
1200 x 800 mm	4	408 kg	**2'430 CHF**	4-280025.P	•
1200 x 1200 mm	4	544 kg	**3'293 CHF**	4-280015.P	•
1500 x 1000 mm	4	577 kg	**3'387 CHF**	4-280035.P	•
1500 x 1500 mm	4	801 kg	**4'502 CHF**	4-280050.P	•
2000 x 1000 mm	4	730 kg	**4'014 CHF**	4-280020.P	•
2000 x 1200 mm	4	843 kg	**4'594 CHF**	4-280060.P	•
2000 x 2000 mm	4	1299 kg	**7'101 CHF**	4-280045.P	•
2400 x 1200 mm	4	986 kg	**5'171 CHF**	4-280030.P	•
3000 x 1500 mm	6	1517 kg	**7'583 CHF**	4-280040.P	•
4000 x 2000 mm	8	2501 kg	**11'543 CHF**	4-280055.P	•

Peso = Pianale + Pallet + Piede modello di base
Carico massimo totale raccomandato con 4 piedi 4000 kg con distribuzione carico uniforme. (Dati solo per equipaggiamento piedi standard)
Tutti i tavoli sono disponibili a richiesta senza nitrurazione al plasma o con griglia diagonale: www.siegmund.com/F-table75028

www.siegmund.com/
F-table75028

Piedi per tavoli modulari

	Standard	Standard	Altezza regolabile	Altezza regolabile	Ruote con freno	Altezza regolabile, ruote con freno	Ancoraggio al terreno	Ancoraggio al terreno
	280858.X	280857.X	4-280878.1.XX	4-280877.1.XX	4-280876.XX	4-280879.1.XX	4-280874.XX	4-280875.XX
Portata per piede	2000 kg	2000 kg	2000 kg	2000 kg	1500 kg	1500 kg	2000 kg	2000 kg
Altezza piede	650 mm	750 mm	450 – 700 mm	550 – 900 mm	650 mm	550 – 750 mm	650 mm	750 mm
Regolazione fine	50 mm	50 mm	50 mm	50 mm	20 mm	20 mm	50 mm	50 mm
Sovrapprezzo per piede	compreso	Alternativamente	**82 CHF**	**84 CHF**	**106 CHF**	**138 CHF**	**56 CHF**	**56 CHF**

Altezza di lavoro = altezza del piede + altezza della spalla del tavolo
Le portate indicate si riferiscono a carico statico. Nota ruote: Non indicate per tavoli con 6 o 8 piedi.

Set

		280610.N	280630.N	280648.1.N	280511	280740	280410.N	280420.N	280430.N
1	4-283100	4x	2x	2x	12x		4x	4x	
2	4-283200	6x	4x	4x	18x	4x	6x	6x	
3	4-283300	10x	6x	4x	24x	4x	8x	8x	
4	4-283400	14x	10x	6x	30x	8x	10x	10x	4x
5	4-283500	14x	10x	8x	36x	8x	12x	12x	4x

I prezzi indicati in CHF. Escl. IVA, imballaggio e di trasporto.

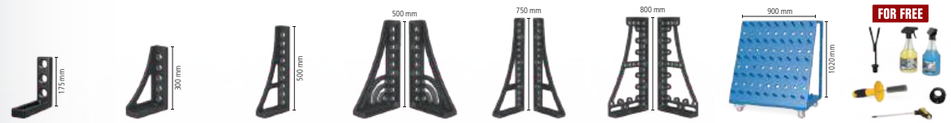

280110.N	280152.N	280162.N	280164+65.N	280166+67.N	280144+46.N	280910	283999		
2x	2x						1x	**1'934 CHF**	•
4x	2x	2x					1x	**3'413 CHF**	•
6x	2x	2x		1x			1x	**4'925 CHF**	•
8x	2x	2x	1x	1x		1x	1x	**7'746 CHF**	•
12x	2x	2x	1x	1x	1x	1x	1x	**9'448 CHF**	•

Professional Extreme 8.7

- Accessori in acciaio X8.7, nitrurazione al plasma con rivestimento BAR
- Spessore materiale ca. 24,5 – 27 mm
- Diametro fori Ø 28 mm, Fori sulla superficie con griglia diagonale
- Altezza spalla laterale del tavolo 200 mm, Fori sui lati del tavolo con griglia diagonale
- Spalla laterale del tavolo in acciaio di alta qualità S355J2+N
- incl. piede standard

Misure del tavolo	Piedi	Peso			
1000 x 1000 mm	4	400 kg	**3'042 CHF**	4-280010.XD7D	●
1200 x 800 mm	4	392 kg	**3'035 CHF**	4-280025.XD7D	●
1200 x 1200 mm	4	521 kg	**3'888 CHF**	4-280015.XD7D	●
1500 x 1000 mm	4	554 kg	**4'181 CHF**	4-280035.XD7D	●
1500 x 1500 mm	4	767 kg	**5'492 CHF**	4-280050.XD7D	●
2000 x 1000 mm	4	699 kg	**4'960 CHF**	4-280020.XD7D	●
2000 x 1200 mm	4	806 kg	**5'597 CHF**	4-280060.XD7D	●
2000 x 2000 mm	4	1240 kg	**8'543 CHF**	4-280045.XD7D	●
2400 x 1200 mm	4	947 kg	**6'340 CHF**	4-280030.XD7D	●
3000 x 1500 mm	6	1425 kg	**9'098 CHF**	4-280040.XD7D	●
4000 x 2000 mm	8	2384 kg	**14'135 CHF**	4-280055.XD7D	●
4800 x 2400 mm	11	3275 kg	**20'391 CHF**	4-280065.XD7D	○

www.siegmund.com/
F-tableX728

Peso = Pianale + Pallet + Piede modello di base
Carico massimo totale raccomandato con 4 piedi 4000 kg con distribuzione carico uniforme. (Dati solo per equipaggiamento piedi standard)
Tutti i tavoli sono disponibili a richiesta senza nitrurazione al plasma o con griglia di foratura 100x100 mm: www.siegmund.com/F-tableX728

Piedi per tavoli modulari

	Standard	Standard	Altezza regolabile	Altezza regolabile	Ruote con freno	Altezza regolabile, ruote con freno	Ancoraggio al terreno	Ancoraggio al terreno
	280858.X	280857.X	4-280878.1.XX	4-280877.1.XX	4-280876.XX	4-280879.1.XX	4-280874.XX	4-280875.XX
Portata per piede	2000 kg	2000 kg	2000 kg	2000 kg	1500 kg	1500 kg	2000 kg	2000 kg
Altezza piede	650 mm	750 mm	450 – 700 mm	550 – 900 mm	650 mm	550 – 750 mm	650 mm	750 mm
Regolazione fine	50 mm	50 mm	50 mm	50 mm	20 mm	20 mm	50 mm	50 mm
Sovrapprezzo per piede	compreso	Alternativamente	**82 CHF**	**84 CHF**	**106 CHF**	**138 CHF**	**56 CHF**	**56 CHF**

Altezza di lavoro = altezza del piede + altezza della spalla del tavolo
Le portate indicate si riferiscono a carico statico. Nota ruote: Non indicate per tavoli con 6 o 8 piedi.

Set

		280610.N	280630.N	280648.1.N	280511	280740	280410.N	280420.N	280430.N
1	4-283100	4x	2x	2x	12x		4x	4x	
2	4-283200	6x	4x	4x	18x	4x	6x	6x	
3	4-283300	10x	6x	4x	24x	4x	8x	8x	
4	4-283400	14x	10x	6x	30x	8x	10x	10x	4x
5	4-283500	14x	10x	8x	36x	8x	12x	12x	4x

I prezzi indicati in CHF. Escl. IVA, imballaggio e di trasporto.

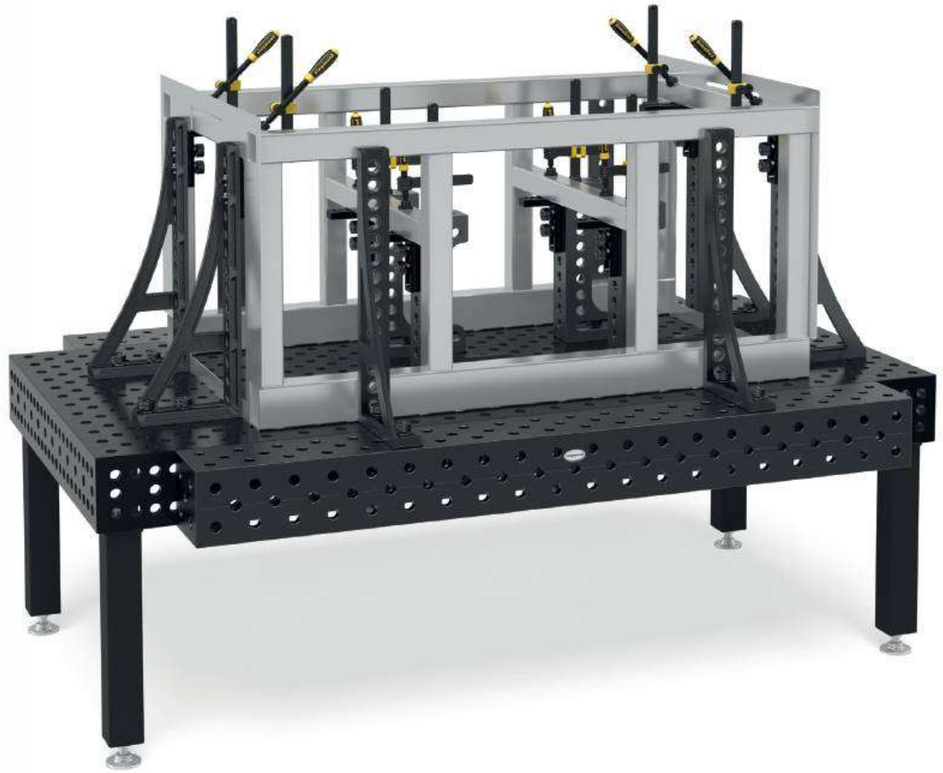

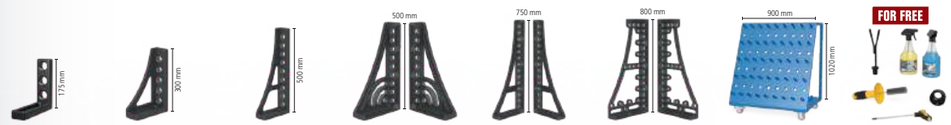

280110.N	280152.N	280162.N	280164+65.N	280166+67.N	280144+46.N	280910	283999		
2x	2x						1x	**1'934 CHF**	●
4x	2x	2x					1x	**3'413 CHF**	●
6x	2x	2x		1x			1x	**4'925 CHF**	●
8x	2x	2x	1x	1x		1x	1x	**7'746 CHF**	●
12x	2x	2x	1x	1x	1x	1x	1x	**9'448 CHF**	●

Professional Extreme 8.8 PLUS

- Accessori in acciaio X8.8, nitrurazione al plasma con rivestimento BAR
- Spessore materiale ca. 24,5 – 27 mm
- Diametro fori Ø 28 mm, Fori sulla superficie con griglia diagonale
- Altezza spalla laterale del tavolo 300 mm, Fori sulla spalla del tavolo 3 file con distanza di 50 mm, 2 file con distanza di 100 mm
- Spalla laterale del tavolo in acciaio di alta qualità S355J2+N
- incl. piede standard

Misure del tavolo	Piedi	Peso			
1200 x 1200 mm	4	612 kg	**4'330 CHF**	4-280015.XD8PL	•
1500 x 1000 mm	4	655 kg	**4'670 CHF**	4-280035.XD8PL	•
1500 x 1500 mm	4	901 kg	**6'099 CHF**	4-280050.XD8PL	•
2000 x 1000 mm	4	826 kg	**5'508 CHF**	4-280020.XD8PL	•
2400 x 1200 mm	4	1102 kg	**7'002 CHF**	4-280030.XD8PL	•
3000 x 1500 mm	6	1656 kg	**10'012 CHF**	4-280040.XD8PL	•
4000 x 2000 mm	8	2746 kg	**15'447 CHF**	4-280055.XD8PL	•

Peso = Pianale + Pallet + Piede modello di base
Carico massimo totale raccomandato con 4 piedi 6000 kg con distribuzione carico uniforme. (Dati solo per equipaggiamento piedi standard)
Tutti i tavoli sono disponibili a richiesta senza nitrurazione al plasma: www.siegmund.com/F-tableX828plus

www.siegmund.com/
F-tableX828plus

Piedi per tavoli modulari

	Standard	Standard	Altezza regolabile	Altezza regolabile	Ruote con freno	Altezza regolabile, ruote con freno	Ancoraggio al terreno
	280853.X	280857.X	4-280878.1.XX	4-280877.1.XX	4-280860.XX	4-280879.1.XX	4-280872.XX
Portata per piede	3000 kg	2000 kg	2000 kg	2000 kg	1500 kg	1500 kg	3000 kg
Altezza piede	550 mm	750 mm	450 – 700 mm	550 – 900 mm	550 mm	550 – 750 mm	550 mm
Regolazione fine	50 mm	50 mm	50 mm	50 mm	20 mm	20 mm	50 mm
Sovrapprezzo per piede	compreso	Alternativamente	**82 CHF**	**84 CHF**	**104 CHF**	**138 CHF**	**56 CHF**

Altezza di lavoro = altezza del piede + altezza della spalla del tavolo
Le portate indicate si riferiscono a carico statico. Nota ruote: Non indicate per tavoli con 6 o 8 piedi.

Set

		280610.N	280630.N	280648.1.N	280511	280740	280410.N	280420.N	280430.N
1	4-283100	4x	2x	2x	12x		4x	4x	
2	4-283200	6x	4x	4x	18x	4x	6x	6x	
3	4-283300	10x	6x	4x	24x	4x	8x	8x	
4	4-283400	14x	10x	6x	30x	8x	10x	10x	4x
5	4-283500	14x	10x	8x	36x	8x	12x	12x	4x

I prezzi indicati in CHF. Escl. IVA, imballaggio e di trasporto.

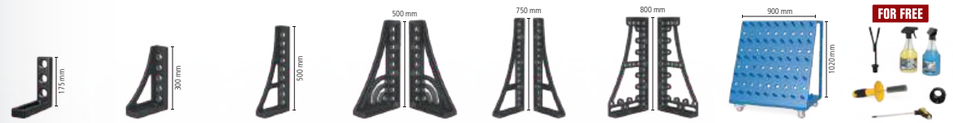

280110.N	280152.N	280162.N	280164+65.N	280166+67.N	280144+46.N	280910	283999		
2x	2x						1x	**1'934 CHF**	•
4x	2x	2x					1x	**3'413 CHF**	•
6x	2x	2x		1x			1x	**4'925 CHF**	•
8x	2x	2x	1x	1x		1x	1x	**7'746 CHF**	•
12x	2x	2x	1x	1x	1x	1x	1x	**9'448 CHF**	•

Tavolo con cave esagonali

- Accessori in acciaio X8.7, nitrurazione al plasma con rivestimento BAR
- Spessore materiale ca. 24,5 – 27 mm
- Distanza cave esagonali 100 mm
- Diametro fori Ø 28 mm, Fori sulla superficie con griglia 100x100 mm
- Altezza spalla laterale del tavolo 200 mm, Fori sui lati del tavolo con griglia diagonale
- Spalla laterale del tavolo in acciaio di alta qualità S355J2+N
- incl. piede standard

Misure del tavolo	Piedi	Peso			
1200 x 1200 mm	4	500 kg	**4'235 CHF**	4-280015.HNK	•
1500 x 1000 mm	4	531 kg	**4'523 CHF**	4-280035.HNK	•
1500 x 1500 mm	4	734 kg	**5'843 CHF**	4-280050.HNK	•
2000 x 1000 mm	4	668 kg	**5'432 CHF**	4-280020.HNK	•
2400 x 1200 mm	6	920 kg	**6'707 CHF**	4-280030.HNK	•
3000 x 1500 mm	6	1356 kg	**9'911 CHF**	4-280040.HNK	•
4000 x 2000 mm	8	2262 kg	**15'461 CHF**	4-280055.HNK	•

Peso = Pianale + Pallet + Piede modello di base
Carico massimo totale raccomandato con 4 piedi 4000 kg con distribuzione carico uniforme. (Dati solo per equipaggiamento piedi standard)

www.siegmund.com/
F-hexagontable

Gratuito per tavolo con cave esagonali

HN283999:
4x HN280547 Blocco scorrevole 25 mm
4x 280546.4 Bussola di serraggio

Piedi per tavoli modulari

	Standard	Standard	Altezza regolabile	Altezza regolabile	Ruote con freno	Altezza regolabile, ruote con freno	Ancoraggio al terreno	Ancoraggio al terreno
	280858.X	280857.X	4-280878.1.XX	4-280877.1.XX	4-280876.XX	4-280879.1.XX	4-280874.XX	4-280875.XX
Portata per piede	2000 kg	2000 kg	2000 kg	2000 kg	1500 kg	1500 kg	2000 kg	2000 kg
Altezza piede	650 mm	750 mm	450 – 700 mm	550 – 900 mm	650 mm	550 – 750 mm	650 mm	750 mm
Regolazione fine	50 mm	50 mm	50 mm	50 mm	20 mm	20 mm	50 mm	50 mm
Sovrapprezzo per piede	compreso	Alternativamente	**82 CHF**	**84 CHF**	**106 CHF**	**138 CHF**	**56 CHF**	**56 CHF**

Altezza di lavoro = altezza del piede + altezza della spalla del tavolo
Le portate indicate si riferiscono a carico statico. Nota ruote: Non indicate per tavoli con 6 o 8 piedi.

Set

		280610.N	280630.N	280648.1.N	280511	280740	280410.N	280420.N	280430.N
1	4-283100	4x	2x	2x	12x		4x	4x	
2	4-283200	6x	4x	4x	18x	4x	6x	6x	
3	4-283300	10x	6x	4x	24x	4x	8x	8x	
4	4-283400	14x	10x	6x	30x	8x	10x	10x	4x
5	4-283500	14x	10x	8x	36x	8x	12x	12x	4x

I prezzi indicati in CHF. Escl. IVA, imballaggio e di trasporto.

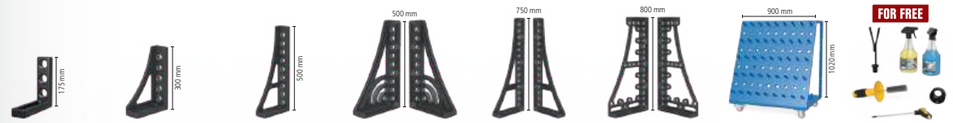

280110.N	280152.N	280162.N	280164+65.N	280166+67.N	280144+46.N	280910	283999		
2x	2x						1x	**1'934 CHF**	•
4x	2x	2x					1x	**3'413 CHF**	•
6x	2x	2x		1x			1x	**4'925 CHF**	•
8x	2x	2x	1x	1x		1x	1x	**7'746 CHF**	•
12x	2x	2x	1x	1x	1x	1x	1x	**9'448 CHF**	•

Piattaforma di sollevamento Siegmund

- con due cilindri di sollevamento
- elevata resilienza
- facile manipolazione
- forbici massicce e rulli in acciaio
- La striscia di contatto protegge contro lo schiacciamento
- Possibilità di installazione sopra pavimento e sottopavimento

Piattaforma elevabile 2010
per tavolo 2000x1000 mm, Altezza totale quando abbassato: 330 mm, Intervallo di sollevamento: 1100 mm, Tempo di sollevamento a carico: 45~55 secondi, Forza 2,2 kW, Tensione di funzionamento 400 V 50 Hz, Capacità di carico massimo: Telaio base (senza tavolo) 4000 kg, incl. piastre isolanti

16 22 28

	L (a)	B (b)	G		
4-HB4020.1	1990 mm	990 mm	470 kg	**6'870 CHF**	•

Piattaforma elevabile 2012
per tavolo 2000x1200 mm, Altezza totale quando abbassato: 330 mm, Intervallo di sollevamento: 1100 mm, Tempo di sollevamento a carico: 45~55 secondi, Forza 2,2 kW, Tensione di funzionamento 400 V 50 Hz, Capacità di carico massimo: Telaio base (senza tavolo) 4000 kg, incl. piastre isolanti

16 22 28

	L (a)	B (b)	G		
4-HB4060.1	1990 mm	1190 mm	490 kg	**7'122 CHF**	•

Piattaforma elevabile 2412
per tavolo 2400x1200 mm, Altezza totale quando abbassato: 330 mm, Intervallo di sollevamento: 1100 mm, Tempo di sollevamento a carico: 45~55 secondi, Forza 2,2 kW, Tensione di funzionamento 400 V 50 Hz, Capacità di carico massimo: Telaio base (senza tavolo) 4000 kg, incl. piastre isolanti

16 22 28

	L (a)	B (b)	G		
4-HB4030.1	2390 mm	1190 mm	530 kg	**7'611 CHF**	•

Piattaforma elevabile 3015
per tavolo 3000x1500 mm, Altezza totale quando abbassato: 430 mm, Intervallo di sollevamento: 650 mm, Tempo di sollevamento a carico: 35~45 secondi, Forza 2,2 kW, Tensione di funzionamento 400 V 50 Hz, Capacità di carico massimo: Telaio base (senza tavolo) 6000 kg, incl. piastre isolanti

16 22 28

	L (a)	B (b)	G		
4-HB4040.1	2990 mm	1490 mm	865 kg	**11'769 CHF**	•

Piattaforma elevabile 2010 con banco di saldatura

- incl. tavolo di saldatura 2000x1000 mm e piastre isolanti
- Spessore materiale Pianale ca. 24,5 – 27 mm
- Dimensioni (L x L): ca. 1990x990 mm
- Peso (senza tavolo) ca. 470 kg
- Altezza totale quando abbassato: 330 mm, Intervallo di sollevamento: 1100 mm
- L'altezza di lavoro è l'altezza totale più il pannello laterale della tavola
- Capacità di carico massimo: Telaio base (senza tavolo) 4000 kg
- Tempo di sollevamento a carico: 45~55 secondi
- Forza 2,2 kW, Tensione di funzionamento 400 V 50 Hz

Dimensioni Superficie di lavoro	Caratteristiche Superficie di lavoro	G			
2000 x 1000 mm	28 750 N BAR	1166 kg	**10'620 CHF**	4-HB280020.P	•
2000 x 1000 mm	28 XR,7 N BAR	1135 kg	**11'566 CHF**	4-HB280020.XD7D	•
2000 x 1000 mm	28 XR,8 N BAR	1266 kg	**12'114 CHF**	4-HB280020.XD8PL	•
2000 x 1000 mm	28 XR,7 N BAR	1104 kg	**12'038 CHF**	4-HB280020.HNK	•

Piattaforma elevabile 2012 con banco di saldatura

- incl. tavolo di saldatura 2000x1200 mm e piastre isolanti
- Spessore materiale Pianale ca. 24,5 – 27 mm
- Dimensioni (L x L): ca. 1990x1190 mm
- Peso (senza tavolo) ca. 490 kg
- Altezza totale quando abbassato: 330 mm, Intervallo di sollevamento: 1100 mm
- L'altezza di lavoro è l'altezza totale più il pannello laterale della tavola
- Capacità di carico massimo: Telaio base (senza tavolo) 4000 kg
- Tempo di sollevamento a carico: 45~55 secondi
- Forza 2,2 kW, Tensione di funzionamento 400 V 50 Hz

Dimensioni Superficie di lavoro	Caratteristiche Superficie di lavoro	G			
2000 x 1200 mm	28 750 N BAR	1299 kg	**11'452 CHF**	4-HB280060.P	•
2000 x 1200 mm	28 XR,7 N BAR	1262 kg	**12'455 CHF**	4-HB280060.XD7D	•

Piattaforma elevabile 2412 con banco di saldatura

- incl. tavolo di saldatura 2400x1200 mm e piastre isolanti
- Spessore materiale Pianale ca. 24,5 – 27 mm
- Dimensioni (L x L): ca. 2390x1190 mm
- Peso (senza tavolo) ca. 530 kg
- Altezza totale quando abbassato: 330 mm, Intervallo di sollevamento: 1100 mm
- L'altezza di lavoro è l'altezza totale più il pannello laterale della tavola
- Capacità di carico massimo: Telaio base (senza tavolo) 4000 kg
- Tempo di sollevamento a carico: 45~55 secondi
- Forza 2,2 kW, Tensione di funzionamento 400 V 50 Hz

Dimensioni Superficie di lavoro	Caratteristiche Superficie di lavoro	G			
2400 x 1200 mm	28 750 N BAR	1482 kg	**12'518 CHF**	4-HB280030.P	•
2400 x 1200 mm	28 XR,7 N BAR	1443 kg	**13'688 CHF**	4-HB280030.XD7D	•
2400 x 1200 mm	28 XR,8 N BAR	1602 kg	**14'349 CHF**	4-HB280030.XD8PL	•
2400 x 1200 mm	28 XR,7 N BAR	1399 kg	**13'922 CHF**	4-HB280030.HNK	•

Piattaforma elevabile 3015 con banco di saldatura

- incl. tavolo di saldatura 3000x1500 mm e piastre isolanti
- Spessore materiale Pianale ca. 24,5 – 27 mm
- Dimensioni (L x L): ca. 2990x1490 mm
- Peso (senza tavolo) ca. 865 kg
- Altezza totale quando abbassato: 430 mm, Intervallo di sollevamento: 650 mm
- L'altezza di lavoro è l'altezza totale più il pannello laterale della tavola
- Capacità di carico massimo: Telaio base (senza tavolo) 6000 kg
- Tempo di sollevamento a carico: 34~45 secondi
- Forza 2,2 kW, Tensione di funzionamento 400 V 50 Hz

Dimensioni Superficie di lavoro	Caratteristiche Superficie di lavoro	G			
3000 x 1500 mm	28 750 N BAR	2331 kg	**18'957 CHF**	4-HB280040.P	•
3000 x 1500 mm	28 XR,7 N BAR	2239 kg	**20'472 CHF**	4-HB280040.XD7D	•
3000 x 1500 mm	28 XR,8 N BAR	2476 kg	**21'385 CHF**	4-HB280040.XD8PL	•
3000 x 1500 mm	28 XR,7 N BAR	2170 kg	**21'285 CHF**	4-HB280040.HNK	•

Ulteriori informazioni e accessori per questi prodotti sono disponibili online.

www.siegmund.com/
F-h-lift

L: Lunghezza, B: Larghezza, G: Peso

Tavolo rotante regolabile in altezza Fisso

- Dimensioni (L x L): ca. 785x785 mm
- Peso (senza piastra): ca. 70 kg
- Altezza di lavoro tra 780 mm e 1100 mm
- A causa del pericolo di ribaltamento, raccomandiamo esclusivamente le seguenti dimensioni
- Compatibile solo con piani di lavoro specificati (punti di fissaggio speciali nel piano di lavoro)
- Capacità di carico massimo: Telaio base (senza piastra) 1000 kg

Dimensioni Superficie di lavoro	Caratteristiche Superficie di lavoro	MS (d)	G			
1000 x 1000 mm	28 XB.7 N BAR	25 mm	245 kg	**2'264 CHF**	2-DS281010.XD7	•
1200 x 800 mm	28 XB.7 N BAR	25 mm	238 kg	**2'258 CHF**	2-DS281025.XD7	•
1200 x 1200 mm	28 XB.7 N BAR	25 mm	321 kg	**2'567 CHF**	2-DS281015.XD7	•
1000 x 1000 mm	28 XB.7 N BAR	15 mm	179 kg	**1'950 CHF**	2-DS804024.XD7	•
1200 x 1200 mm	28 XB.7 N BAR	15 mm	226 kg	**2'438 CHF**	2-DS804034.XD7	•
1200 x 800 mm	28 XB.7 N BAR	15 mm	182 kg	**1'948 CHF**	2-DS804004.X7	•
Ø 1100 mm	28 XB.7 N BAR	15 mm	173 kg	**2'214 CHF**	2-DS804211.XD7	•

Spessore materiale 15 mm: Per il bloccaggio con perni 280511 è necessario un distanziatore 800653.1.N.

Tavolo rotante regolabile in altezza Mobile

- Dimensioni (L x L): ca. 795x795 mm
- Peso (senza piastra): ca. 70 kg
- Altezza di lavoro tra 780 mm e 1100 mm
- A causa del pericolo di ribaltamento, raccomandiamo esclusivamente le seguenti dimensioni
- Compatibile solo con piani di lavoro specificati (punti di fissaggio speciali nel piano di lavoro)
- Capacità di carico massimo: Telaio base (senza piastra) 1000 kg

Dimensioni Superficie di lavoro	Caratteristiche Superficie di lavoro	MS (d)	G			
1000 x 1000 mm	28 XB.7 N BAR	25 mm	245 kg	**2'399 CHF**	2-DM281010.XD7	•
1200 x 800 mm	28 XB.7 N BAR	25 mm	238 kg	**2'393 CHF**	2-DM281025.XD7	•
1200 x 1200 mm	28 XB.7 N BAR	25 mm	321 kg	**2'703 CHF**	2-DM281015.XD7	•
1000 x 1000 mm	28 XB.7 N BAR	15 mm	179 kg	**2'085 CHF**	2-DM804024.XD7	•
1200 x 1200 mm	28 XB.7 N BAR	15 mm	226 kg	**2'574 CHF**	2-DM804034.XD7	•
1200 x 800 mm	28 XB.7 N BAR	15 mm	182 kg	**2'083 CHF**	2-DM804004.X7	•
Ø 1100 mm	28 XB.7 N BAR	15 mm	173 kg	**2'350 CHF**	2-DM804211.XD7	•

Spessore materiale 15 mm: Per il bloccaggio con perni 280511 è necessario un distanziatore 800653.1.N.

Collegamento alla massa magnetica

Massa magnetica con giunto rotante a elevata forza di tenuta su superfici pulite e lisce. Mai più cavi attorcigliati grazie al sistema semplice e veloce. Il collegamento può essere bloccato o cablato. In combinazione con una piastra di adattamento e una vite a testa svasata, è perfettamente adatto come set per tavolo rotante.

Collegamento alla massa magnetica per tavolo rotante
messa a terra semplice e veloce, nessuna torsione del cavo, elevata tenuta su superfici pulite e lisce, Massimo 500 ampere con un ciclo di lavoro del 35%, contenuto della spedizione: Piastra adattatore e vite svasata

16 22 28

	G	
2-00003399	0,92 kg	**38 CHF** •

Ulteriori informazioni e accessori per questi prodotti sono disponibili online.
www.siegmund.com/F-rotating

Tavolo elevabile mobile 500 kg

- Dimensioni (L x L): ca. 1115x630 mm
- Peso (senza piastra): ca. 65 kg
- Altezza di lavoro da ca. 700 a 1000 mm
- Compatibile solo con piani di lavoro specificati (punti di fissaggio speciali nel piano di lavoro)
- Capacità di carico massimo: Telaio base (senza piastra) 500 kg

Dimensioni Superficie di lavoro	Caratteristiche Superficie di lavoro	MS (d)	G			
1200 x 800 mm	28 XB.7 N BAR	15 mm	177 kg	**2'367 CHF**	2-HT804004.X7	•
1500 x 1000 mm	28 XB.7 N BAR	15 mm	227 kg	**2'744 CHF**	2-HT804014.XD7	•

Spessore materiale 15 mm: Per il bloccaggio con perni 280511 è necessario un distanziatore 800653.1.N.

Tavolo elevabile mobile 1000 kg

- Dimensioni (L x L): ca. 1490x990 mm
- Peso (senza piastra): ca. 200 kg
- Altezza di lavoro da ca. 700 a 1000 mm
- Fissaggio attraverso i fori
- Capacità di carico massimo: Telaio base (senza piastra) 1000 kg

Dimensioni Superficie di lavoro	Caratteristiche Superficie di lavoro	MS (d)	G			
1500 x 1000 mm	28 XB.7 N BAR	15 mm	362 kg	**3'183 CHF**	2-HS804014.XD7	•
2000 x 1000 mm	28 XB.7 N BAR	15 mm	417 kg	**3'600 CHF**	2-HS804044.XD7	•

Spessore materiale 15 mm: Per il bloccaggio con perni 280511 è necessario un distanziatore 800653.1.N.

Tavolo elevabile mobile 1200 kg

- Dimensioni (L x L): ca. 1490x990 mm
- Peso (senza piastra): ca. 210 kg
- Altezza di lavoro da ca. 800 a 1100 mm
- Capacità di carico massimo: Telaio base (senza piastra) 1200 kg

Dimensioni Superficie di lavoro	Caratteristiche Superficie di lavoro	MS (d)	G			
1500 x 1000 mm	28 XB.7 N BAR 100	25 mm	678 kg	**6'656 CHF**	2-HS280035.XD7D	•

Raccomandazioni sul prodotto

Set supplementare, capacità di portata 1700 kg
Secondo cilindro di sollevamento per una portata di 1700 kg (piastra compresa), Compatibile solo con il tavolo elevabile mobile 1200 kg, Fornitura: 1x cilindro di sollevamento, 1x pedale, materiale per montaggio

16 22 28

	G	
2-HS009921	4 kg	**453 CHF** •

Anello distanziatore per Premium Light set da 4 nitrurato
distanza tra due elementi di serraggio, è richiesto, per il serraggio su materiale spessore 15 mm, con bullone 280511, Fornitura: 4 pezzi

BAR N 28

	MS (d)	G	
2-800653.1.N	10 mm	0,04 kg	**9 CHF** •

Ulteriori informazioni e accessori per questi prodotti sono disponibili online.
www.siegmund.com/F-lifting

MS: Spessore materiale, G: Peso, Ø: Diametro

Siegmund Workstation 1208

- a sinistra e a destra 600 mm di spazio per i cassetti
- incl. Piastra forata 1200x800 mm Premium Light
- Accessori in acciaio X8.7, nitrurazione al plasma con rivestimento BAR
- Diametro fori Ø 28 mm
- Fori sulla superficie con griglia 100x100 mm
- Portata massima: piastra base 1000 kg (senza piastra) / Ruote 400 kg (senza piastra)

Siegmund Workstation 1208
contenuto della spedizione: 1x 004002.1 Siegmund Workstation 1208 Telaio base, 1x 804004.X7 Piastra forata

	L (a)	B (b)	H (c)	G	Prezzo offerta speciale
2-284400	1200 mm	800 mm	850 mm	144,16 kg	**1'426 CHF** •
					Invece di 1'448 CHF

Siegmund Workstation 1208 compreso Scaffali
contenuto della spedizione: 1x 004002.1 Siegmund Workstation 1208 Telaio base, 1x 804004.X7 Piastra forata, 1x 284030 Supporto morsetti, 1x 004620 Mensola, 1x 284635 Portaperni e prisma, 1x 004025.1 Parete porta accessori incl. mensola

	L (a)	B (b)	H (c)	G	Prezzo offerta speciale
2-284401	1200 mm	800 mm	850 mm	153,95 kg	**1'555 CHF** •
					Invece di 1'586 CHF

Siegmund Workstation 1208 mezzo chiuso incl. 3 cassetti
contenuto della spedizione: 1x 004002.1 Siegmund Workstation 1208 Telaio base, 1x 804004.X7 Piastra forata, 2x 004230 Cassetto 180 mm, 1x 004235 Cassetto 240 mm, 1x 004120 Impostare le pareti laterali

	L (a)	B (b)	H (c)	G	Prezzo offerta speciale
2-284407	1200 mm	800 mm	850 mm	176,66 kg	**1'836 CHF** •
					Invece di 1'864 CHF

Siegmund Workstation 1208 chiuso incl. 6 cassetti
contenuto della spedizione: 1x 004002.1 Siegmund Workstation 1208 Telaio base, 1x 804004.X7 Piastra forata, 4x 004230 Cassetto 180 mm, 2x 004235 Cassetto 240 mm, 2x 004120 Impostare le pareti laterali

	L (a)	B (b)	H (c)	G	Prezzo offerta speciale
2-284409	1200 mm	800 mm	850 mm	209,16 kg	**2'247 CHF** •
					Invece di 2'280 CHF

Spessore materiale 15 mm: Per il bloccaggio con perni 280511 è necessario un distanziatore 800653.1.N.
più imballo / spedizione

Siegmund Workstation 1208 – Configurazione

Equipaggiamento con 4 ruote per Workstation 1208
è possibile scegliere tra piedino e rotelle

	TF	G	
2-004100.1	400 kg	5,30 kg	**75 CHF** •

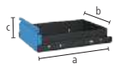

Cassetto con binario e fissaggio a clip per Workstation 0806 / 1208
verniciato a polvere, integrazione possibile in qualsiasi momento, per Workstation 0806 / 1208 senza pareti laterali, staffa necessaria se non ci sono pareti

	L (a)	B (b)	H (c)	TF	G	
2-004220.WS	590 mm	400 mm	60 mm	50 kg	7,50 kg	**83 CHF** •
2-004225.WS	590 mm	400 mm	120 mm	50 kg	9 kg	**93 CHF** •
2-004230.WS	590 mm	400 mm	180 mm	50 kg	9,50 kg	**104 CHF** •
2-004235.WS	590 mm	400 mm	240 mm	50 kg	10 kg	**114 CHF** •

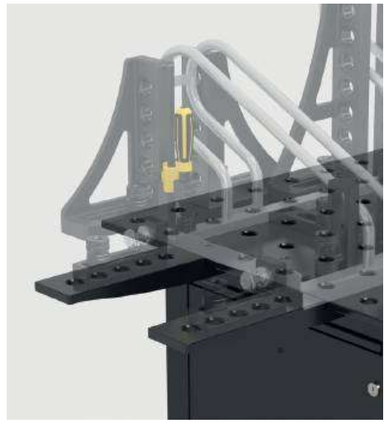

Raccomandazioni sul prodotto

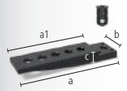

Set Estensione Premium Light per piastre forate Premium Light 1 fila di fori
Consiste di: 1x 804050 Estensione Premium Light per piastre forate Premium Light 1 fila di fori incl. 4 viti di fermo, 1x 800528 Perno a testa svasata Premium Light <-> Premium Light

	L (a)	L (a1)	B (b)	H (c)	G	Prezzo offerta speciale
2-804050.Set	381 mm	300 mm	99 mm	40 mm	4,90 kg	**114 CHF** •
						Invece di 131 CHF

Set Squadra battuta esterna Premium Light per piastre forate Premium Light
Consiste di: 1x 804051 Squadra battuta esterna Premium Light per piastre forate Premium Light incl. 4 viti di fermo, 1x 800528 Perno a testa svasata Premium Light <-> Premium Light

	L (a)	L (a1)	B (b)	H (c)	G	Prezzo offerta speciale
2-804051.Set	340 mm	300 mm	99 mm	114 mm	5,10 kg	**114 CHF** •
						Invece di 131 CHF

Anello distanziatore per Premium Light set da 4 nitrurato
distanza tra due elementi di serraggio, è richiesto, per il serraggio su materiale spessore 15 mm, con bullone 280511, Fornitura: 4 pezzi

	MS (d)	G	
2-800653.1.N	10 mm	0,04 kg	**9 CHF** •

L: Lunghezza, B: Larghezza, H: Altezza, G: Peso, TF: Capacita di portata, MS: Spessore materiale

Siegmund Workstation 1212

- a sinistra e a destra 600 mm di spazio per i cassetti
- incl. Piastra forata 1200x1200 mm Premium Light
- Accessori in acciaio X8.7, nitrurazione al plasma con rivestimento BAR
- Diametro fori Ø 28 mm
- Fori sulla superficie con griglia 100x100 mm
- Portata massima: piastra base 1000 kg (senza piastra) / Ruote 400 kg (senza piastra)

Siegmund Workstation 1212
contenuto della spedizione: 1x 004602 Siegmund Workstation 1212 Telaio base, 1x 804034.X7 Piastra forata

BAR N X8.7 28

	L (a)	B (b)	H (c)	G	Prezzo offerta speciale
2-284600	1200 mm	1200 mm	850 mm	209 kg	**1'778 CHF** •
					Invece di 1'798 CHF

Siegmund Workstation 1212 compreso Scaffali
contenuto della spedizione: 1x 004602 Siegmund Workstation 1212 Telaio base, 1x 804034.X7 Piastra forata, 1x 284630 Supporto morsetti, 1x 004620 Mensola, 1x 284635 Portaperni e prisma, 1x 004625 Parete porta accessori incl. mensola

BAR N X8.7 28

	L (a)	B (b)	H (c)	G	Prezzo offerta speciale
2-284601	1200 mm	1200 mm	850 mm	221,75 kg	**1'915 CHF** •
					Invece di 1'946 CHF

Siegmund Workstation 1212 mezzo chiuso incl. 3 cassetti
contenuto della spedizione: 1x 004602 Siegmund Workstation 1212 Telaio base, 1x 804034.X7 Piastra forata, 2x 004230 Cassetto 180 mm, 1x 004235 Cassetto 240 mm, 1x 004720 Impostare le pareti laterali

BAR N X8.7 28

	L (a)	B (b)	H (c)	G	Prezzo offerta speciale
2-284607	1200 mm	1200 mm	850 mm	243 kg	**2'196 CHF** •
					Invece di 2'221 CHF

Siegmund Workstation 1212 chiuso incl. 6 cassetti
contenuto della spedizione: 1x 004602 Siegmund Workstation 1212 Telaio base, 1x 804034.X7 Piastra forata, 4x 004230 Cassetto 180 mm, 2x 004235 Cassetto 240 mm, 2x 004720 Impostare le pareti laterali

BAR N X8.7 28

	L (a)	B (b)	H (c)	G	Prezzo offerta speciale
2-284609	1200 mm	1200 mm	850 mm	277 kg	**2'613 CHF** •
					Invece di 2'644 CHF

Spessore materiale 15 mm: Per il bloccaggio con perni 280511 è necessario un distanziatore 800653.1.N.
più imballo / spedizione

Siegmund Workstation 1212 – Configurazione

Equipaggiamento con 4 ruote per Workstation 1212
è possibile scegliere tra piedino e rotelle

16 22 28

	TF	G	
2-004700	400 kg	4,30 kg	**82 CHF** •

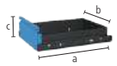

Cassetto con binario e fissaggio a clip per Workstation 1212
verniciato a polvere, integrazione possibile in qualsiasi momento, per Workstation 1212 senza pareti laterali, staffa necessaria se non ci sono pareti

16 22 28

	L (a)	B (b)	H (c)	TF	G	
2-004820.WS	590 mm	400 mm	60 mm	50 kg	8 kg	**88 CHF** •
2-004825.WS	590 mm	400 mm	120 mm	50 kg	9,50 kg	**99 CHF** •
2-004830.WS	590 mm	400 mm	180 mm	50 kg	10 kg	**109 CHF** •
2-004835.WS	590 mm	400 mm	240 mm	50 kg	10,50 kg	**120 CHF** •

Raccomandazioni sul prodotto

Accessori-Set A
2x 280610.N Morsetto, 6x 280511 Perno, 2x 800653.1.N Anello distanziatore, 6x 280412 Battuta, 1x 280852.1 Brugola

28

	G	Prezzo offerta speciale
2-287320	9,99 kg	**460 CHF** •
		Invece di 654 CHF

Accessori-Set B
4x 280610.N Morsetto, 8x 280511 Perno, 3x 800653.1.N Anello distanziatore, 6x 280412 Battuta, 2x 280420.N Battuta, 1x 280852.1 Brugola, 1x 284320 Morsa compreso Set di copriganasce per morsa

28

	G	Prezzo offerta speciale
2-287340.1	38,12 kg	**939 CHF** •
		Invece di 1'436 CHF

Accessori-Set C
6x 280610.N Morsetto, 12x 280511 Perno, 4x 800653.1.N Anello distanziatore, 4x 280412 Battuta, 2x 280420.N Battuta, 2x 280152.N Squadra, 2x 804050 Prolunga per piastre forate, 2x 800528 Perno a testa svasata, 1x 280852.1 Brugola, 1x 284320 Set Morsa da banco Siegmund 125

28

	G	Prezzo offerta speciale
2-287360	67,34 kg	**1'649 CHF** •
		Invece di 2'355 CHF

Configura la tua postazione di lavoro

www.siegmund.com/
F-workstation

L: Lunghezza, B: Larghezza, H: Altezza, G: Peso, TF: Capacita di portata

Tavolo ottagonale 200

fissaggio tramite piastra adattatrice (non inclusa nella fornitura), Piastra adattatore disponibile su richiesta ad un costo aggiuntivo, Sconto: da 2 pezzi: 5%, da 5 pezzi: 10%

BAR N 750 28

	L (a)	B (b)	H (c)	MS (d)	Ø	G		
2-920800.P	331 mm	800 mm	200 mm	25 mm	866 mm	261 kg	**5'488 CHF**	○
2-921000.P	414 mm	1000 mm	200 mm	25 mm	1082 mm	386 kg	**6'295 CHF**	○
2-921200.P	497 mm	1200 mm	200 mm	25 mm	1299 mm	514 kg	**9'362 CHF**	○
2-921400.P	580 mm	1400 mm	200 mm	25 mm	1515 mm	660 kg	**10'169 CHF**	○
2-921500.P	621 mm	1500 mm	200 mm	25 mm	1624 mm	726 kg	**10'977 CHF**	○
2-921600.P	663 mm	1600 mm	200 mm	25 mm	1732 mm	825 kg	**11'783 CHF**	○
2-921700.P	704 mm	1700 mm	200 mm	25 mm	1840 mm	896 kg	**12'786 CHF**	○
2-921800.P	746 mm	1800 mm	200 mm	25 mm	1948 mm	974 kg	**12'591 CHF**	○

Tavolo ottagonale 100

fissaggio tramite piastra adattatrice (non inclusa nella fornitura), Piastra adattatore disponibile su richiesta ad un costo aggiuntivo, Sconto: da 2 pezzi: 5%, da 5 pezzi: 10%

BAR N 750 28

	L (a)	B (b)	H (c)	MS (d)	Ø	G		
2-920800.1.P	331 mm	800 mm	100 mm	25 mm	866 mm	203 kg	**4'841 CHF**	○
2-921000.1.P	414 mm	1000 mm	100 mm	25 mm	1082 mm	279 kg	**5'488 CHF**	○
2-921200.1.P	497 mm	1200 mm	100 mm	25 mm	1299 mm	380 kg	**7'101 CHF**	○
2-921400.1.P	580 mm	1400 mm	100 mm	25 mm	1515 mm	501 kg	**8'717 CHF**	○
2-921500.1.P	621 mm	1500 mm	100 mm	25 mm	1624 mm	557 kg	**9'362 CHF**	○
2-921600.1.P	663 mm	1600 mm	100 mm	25 mm	1732 mm	649 kg	**9'685 CHF**	○
2-921700.1.P	704 mm	1700 mm	100 mm	25 mm	1840 mm	705 kg	**10'869 CHF**	○
2-921800.1.P	746 mm	1800 mm	100 mm	25 mm	1948 mm	780 kg	**11'783 CHF**	○

Piastra ottagonale

fissaggio attraverso fori mediante bussole di supporto (280500), Filetto M8 laterale, Sconto: da 2 pezzi: 5%, da 5 pezzi: 10%

BAR N 750 28

	L (a)	B (b)	H (c)	MS (d)	Ø	G		
2-940600.P	249 mm	600 mm	25 mm	25 mm	650 mm	94 kg	**2'582 CHF**	○
2-940800.P	331 mm	800 mm	25 mm	25 mm	866 mm	139 kg	**3'228 CHF**	○
2-941000.P	414 mm	1000 mm	25 mm	25 mm	1083 mm	198 kg	**3'872 CHF**	○
2-941200.P	497 mm	1200 mm	25 mm	25 mm	1299 mm	280 kg	**4'880 CHF**	○
2-941400.P	580 mm	1400 mm	25 mm	25 mm	1516 mm	388 kg	**6'141 CHF**	○
2-941500.P	621 mm	1500 mm	25 mm	25 mm	1636 mm	435 kg	**6'510 CHF**	○

Peso = Piastra ottagonale + Pallet
Il peso può variare in base a specifici adattamenti del cliente.
Ulteriori misure di tavoli sono disponibili su richiesta.
Le piastre di appoggio o le piastre di adattamento non sono incluse nella fornitura dei tavoli ottagonali.

Tavolo ottagonale Premium Light 200

Fino al 40% di peso in meno rispetto al materiale utilizzato in modo convenzionale, fissaggio tramite piastra adattatrice (non inclusa nella fornitura), Sconto: da 2 pezzi: 5%, da 5 pezzi: 10%

BAR N X8,7 28

	L (a)	B (b)	H (c)	MS (d)	Ø	G		
2-820800.X7	331 mm	800 mm	200 mm	15 mm	866 mm	221 kg	**5'488 CHF**	○
2-821000.X7	414 mm	1000 mm	200 mm	15 mm	1082 mm	285 kg	**6'295 CHF**	○
2-821200.X7	497 mm	1200 mm	200 mm	15 mm	1299 mm	373 kg	**9'362 CHF**	○
2-821400.X7	580 mm	1400 mm	200 mm	15 mm	1515 mm	467 kg	**10'169 CHF**	○
2-821500.X7	621 mm	1500 mm	200 mm	15 mm	1624 mm	511 kg	**10'977 CHF**	○
2-821600.X7	663 mm	1600 mm	200 mm	15 mm	1732 mm	585 kg	**11'783 CHF**	○
2-821700.X7	704 mm	1700 mm	200 mm	15 mm	1840 mm	640 kg	**12'786 CHF**	○
2-821800.X7	746 mm	1800 mm	200 mm	15 mm	1948 mm	679 kg	**12'591 CHF**	○

Tavolo ottagonale Premium Light 100

Fino al 40% di peso in meno rispetto al materiale utilizzato in modo convenzionale, fissaggio tramite piastra adattatrice (non inclusa nella fornitura), Sconto: da 2 pezzi: 5%, da 5 pezzi: 10%

BAR N X8,7 28

	L (a)	B (b)	H (c)	MS (d)	Ø	G		
2-820800.1.X7	331 mm	800 mm	100 mm	15 mm	866 mm	152 kg	**4'841 CHF**	○
2-821000.1.X7	414 mm	1000 mm	100 mm	15 mm	1082 mm	199 kg	**5'488 CHF**	○
2-821200.1.X7	497 mm	1200 mm	100 mm	15 mm	1299 mm	269 kg	**7'101 CHF**	○
2-821400.1.X7	580 mm	1400 mm	100 mm	15 mm	1515 mm	350 kg	**8'717 CHF**	○
2-821500.1.X7	621 mm	1500 mm	100 mm	15 mm	1624 mm	381 kg	**9'362 CHF**	○
2-821600.1.X7	663 mm	1600 mm	100 mm	15 mm	1732 mm	450 kg	**9'685 CHF**	○
2-821700.1.X7	704 mm	1700 mm	100 mm	15 mm	1840 mm	487 kg	**10'869 CHF**	○
2-821800.1.X7	746 mm	1800 mm	100 mm	15 mm	1948 mm	527 kg	**11'783 CHF**	○

Piastra ottagonale Premium Light

Fino al 40% di peso in meno rispetto al materiale utilizzato in modo convenzionale, fissaggio attraverso fori mediante bussole di supporto (280500), Filetto M8 laterale, Sconto: da 2 pezzi: 5%, da 5 pezzi: 10%

BAR N X8,7 28

	L (a)	B (b)	H (c)	MS (d)	Ø	G		
2-840600.X7	249 mm	600 mm	15 mm	15 mm	650 mm	69 kg	**2'582 CHF**	○
2-840800.X7	331 mm	800 mm	15 mm	15 mm	866 mm	95 kg	**3'228 CHF**	○
2-841000.X7	414 mm	1000 mm	15 mm	15 mm	1083 mm	142 kg	**3'872 CHF**	○
2-841200.X7	497 mm	1200 mm	15 mm	15 mm	1299 mm	205 kg	**4'880 CHF**	○
2-841400.X7	580 mm	1400 mm	15 mm	15 mm	1516 mm	254 kg	**6'141 CHF**	○
2-841500.X7	621 mm	1500 mm	15 mm	15 mm	1636 mm	310 kg	**6'510 CHF**	○

Peso = Piastra ottagonale + Pallet
Il peso può variare in base a specifici adattamenti del cliente.
Ulteriori misure di tavoli sono disponibili su richiesta.
Le piastre di appoggio o le piastre di adattamento non sono incluse nella fornitura dei tavoli ottagonali.

Piastra adattatore disponibile su richiesta ad un costo aggiuntivo

Prezzo per l'adattamento della placca

per tavoli ottagonali con spalle laterali

16 22 28

0-940000	**687 CHF**	○

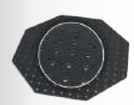

Supplemento per personalizzazione foratura

per piastre ottagonali

16 22 28

0-940000.1	**510 CHF**	○

Ulteriori informazioni e accessori per questi prodotti sono disponibili online.
www.siegmund.com/F-octagonal28

L: Lunghezza, B: Larghezza, H: Altezza, MS: Spessore materiale, G: Peso, Ø: Diametro

Distanziale eccentrico Ø 60 / Ø 100 nitrurato
utilizzabile anche come appoggio, costante torsione

BAR N 28

	MS (d)	Ø	G	
2-280401.N	25 mm	60 mm	0,42 kg	**22 CHF** •
2-280403.N	25 mm	100 mm	1,40 kg	**26 CHF** •

Distanziale eccentrico Ø 60 con filettatura M10 nitrurato
per messa a terra, costante torsione

BAR N 28

	MS (d)	Ø	G	
2-280402.N	25 mm	60 mm	0,41 kg	**26 CHF** •

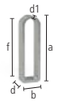

Battuta Flex 25x140 Acciaio zincato
asola, adatto per spazi stretti

28

	L (a)	B (b)	VB (f)	MS (d)	WS (d1)	G	
2-280416	140 mm	40 mm	100 mm	25 mm	6 mm	0,37 kg	**24 CHF** •

Battuta Flex 25x156 Alluminio
asola, adatto per spazi stretti

AL 28

	L (a)	B (b)	VB (f)	MS (d)	WS (d1)	G	
2-280412	156 mm	52 mm	100 mm	25 mm	12 mm	0,30 kg	**23 CHF** •

Battuta universale 150 L / 200 L / 250 L nitrurato
asola

100 BAR N 28

	L (a)	B (b)	VB (f)	MS (d)	G	
2-280410.N	150 mm	50 mm	100 mm	25 mm	0,78 kg	**39 CHF** •
2-280410.1.N	200 mm	50 mm	150 mm	25 mm	1 kg	**46 CHF** •
2-280410.2.N	250 mm	50 mm	200 mm	25 mm	1,20 kg	**48 CHF** •

Battuta universale 150 L / 225 L Alluminio
asola

AL 28

	L (a)	B (b)	VB (f)	MS (d)	G	
2-280410.A	150 mm	50 mm	100 mm	25 mm	0,30 kg	**41 CHF** •
2-280420.A	225 mm	50 mm	100 mm	25 mm	0,55 kg	**59 CHF** •

Battuta universale 225 L nitrurato
combinazione di foro e asola, abbinabile a prismi e adattatori

100 BAR N 28

	L (a)	B (b)	VB (f)	MS (d)	G	
2-280420.N	225 mm	50 mm	100 mm	25 mm	1,40 kg	**59 CHF** •

Battuta universale 225 L FDS con tassello di spinta brunito
con tassello di spinta, combinazione di foro e asola

100 B 28

	L (a)	B (b)	VB (f)	MS (d)	G	
2-280421	225 mm	50 mm	100 mm	25 mm	1,40 kg	**59 CHF** •

Ulteriori informazioni e accessori per questi prodotti sono disponibili online.

www.siegmund.com/
F-stop28

Arresto di bloccaggio 6–15 mm nitrurato
NEW

per il fissaggio di lamiere o per il supporto di pezzi in lavorazione, profilo a bassa interferenza, Gradazioni: 6 mm, 8 mm, 10 mm, 12 mm, 15 mm

BAR N 28

	L (a)	B (b)	VB (f)	MS (d)	G	
2-280460.N	200 mm	50 mm	100 mm	25 mm	1,10 kg	**72 CHF** •

Battuta universale 300 / 325 L / 500 / 525 L nitrurato
combinazione di foro e asola

BAR N 28

	L (a)	B (b)	VB (f)	MS (d)	G	
2-280426.N	300 mm	50 mm	100 mm	25 mm	1,85 kg	**59 CHF** •
2-280422.N	325 mm	50 mm	100 mm	25 mm	2,10 kg	**61 CHF** •
2-280427.N	500 mm	50 mm	100 mm	25 mm	3,30 kg	**79 CHF** •
2-280424.N	525 mm	50 mm	100 mm	25 mm	3,50 kg	**76 CHF** •

Battuta universale 100 / 150 / 250 nitrurato
con fori, senza asola, interasse fori 50 mm

BAR N 28

	L (a)	B (b)	MS (d)	G	
2-280407.N	100 mm	50 mm	25 mm	0,75 kg	**25 CHF** •
2-280408.N	150 mm	50 mm	25 mm	1,10 kg	**32 CHF** •
2-280409.N	250 mm	50 mm	25 mm	1,80 kg	**46 CHF** •

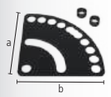

Disposizione matrice nitrurato
incluso 2x Distanziale a bussola, regolazione continua da 0° a 90°

100 BAR N 28

	L (a)	B (b)	MS (d)	G	
2-280455.N	250 mm	250 mm	5 mm	1,50 kg	**55 CHF** •

Battuta universale 500 S / 750 S / 1000 S nitrurato
combinazione di foro e asola

BAR N 28

	L (a)	B (b)	VB (f)	MS (d)	G	
2-280430.N	500 mm	100 mm	200 mm	25 mm	7,90 kg	**82 CHF** •
2-280432.N	750 mm	100 mm	200 mm	25 mm	12,10 kg	**104 CHF** •
2-280434.N	1000 mm	100 mm	200 mm	25 mm	16,30 kg	**118 CHF** •

Squadra piatta 175 / 500 nitrurato
combinazione di foro e asola

BAR N 28

	L (a)	B (b)	H (c)	MS (d)	G	
2-280445.N	175 mm	175 mm	50 mm	25 mm	1,85 kg	**83 CHF** •
2-280444.N	500 mm	375 mm	100 mm	25 mm	12 kg	**208 CHF** •

MS: Spessore materiale, G: Peso, Ø: Diametro, L: Lunghezza, B: Larghezza, WS: spessore del pannello, VB: Gamma rivista, H: Altezza

Squadra di battuta e fissaggio 75 L / 175 VL nitrurato
con fori, senza asola

	L (a)	B (b)	H (c)	MS (d)	G	
2-280105.N	75 mm	50 mm	75 mm	25 mm	1 kg	**48 CHF** •
2-280113.N	175 mm	50 mm	175 mm	25 mm	2,40 kg	**95 CHF** •

Squadra di battuta e fissaggio 175 SL / 175 ML / 175 L / 275 L nitrurato
combinazione di foro e asola

	L (a)	B (b)	H (c)	MS (d)	G	
2-280109.N	175 mm	50 mm	75 mm	25 mm	1,40 kg	**80 CHF** •
2-280109.1.N	175 mm	50 mm	125 mm	25 mm	1,80 kg	**86 CHF** •
2-280110.N	175 mm	50 mm	175 mm	25 mm	1,95 kg	**102 CHF** •
2-280112.N	175 mm	50 mm	275 mm	25 mm	2,80 kg	**111 CHF** •

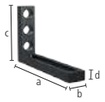

Squadra di battuta e fissaggio 275 WL nitrurato
combinazione di foro e asola, asola 200 mm

	L (a)	B (b)	H (c)	MS (d)	G	
2-280115.N	275 mm	50 mm	175 mm	25 mm	2,50 kg	**111 CHF** •

Squadra di battuta e fissaggio 175 L Alluminio
combinazione di foro e asola

	L (a)	B (b)	H (c)	MS (d)	G	
2-280110.A	175 mm	50 mm	175 mm	25 mm	0,80 kg	**113 CHF** •

Squadra di battuta e fissaggio 175 WL nitrurato
asola, flessibile in ogni direzione

	L (a)	B (b)	H (c)	MS (d)	G	
2-280111.N	175 mm	50 mm	175 mm	25 mm	1,80 kg	**102 CHF** •

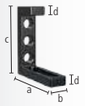

Squadra di battuta e fissaggio 200 L nitrurato
combinazione di foro e asola

	L (a)	B (b)	H (c)	MS (d)	G	
2-280114.N	175 mm	50 mm	200 mm	25 mm	2,71 kg	**123 CHF** •

Squadra di battuta e fissaggio 300 G / 500 G / 750 G nitrurato
utilizzabile come prolunga per tavolo, materiale: GGG40, consigliato l'ordine a coppia

		L (a)	B (b)	H (c)	MS (d)	G	
2-280152.N	sinistra	200 mm	75 mm	300 mm	27 mm	6,52 kg	**160 CHF** •
2-280162.N	sinistra	200 mm	75 mm	500 mm	27 mm	9,40 kg	**208 CHF** •
2-280166.N	sinistra	276 mm	85 mm	750 mm	27 mm	13,60 kg	**255 CHF** •
2-280167.N	destra	276 mm	85 mm	750 mm	27 mm	13,60 kg	**255 CHF** •

Squadra di battuta e fissaggio 300 GK / 500 GK nitrurato
utilizzabile come prolunga per tavolo, per pezzi pesanti, materiale: GGG40, consigliato l'ordine a coppia

		L (a)	B (b)	H (c)	MS (d)	G	
2-280124.N	sinistra	280 mm	95 mm	300 mm	27 mm	12,90 kg	**251 CHF** •
2-280126.N	destra	280 mm	95 mm	300 mm	27 mm	12,90 kg	**251 CHF** •
2-280130.N	sinistra	280 mm	95 mm	500 mm	27 mm	17,50 kg	**311 CHF** •
2-280132.N	destra	280 mm	95 mm	500 mm	27 mm	17,50 kg	**311 CHF** •

Squadra di battuta e fissaggio 500 G con angolo di rotazione nitrurato
utilizzabile come prolunga per tavolo, materiale: GGG40, consigliato l'ordine a coppia

		L (a)	B (b)	H (c)	MS (d)	G	
2-280164.N	sinistra	276 mm	95 mm	500 mm	27 mm	11,50 kg	**291 CHF** •
2-280165.N	destra	276 mm	95 mm	500 mm	27 mm	11,50 kg	**291 CHF** •

Squadra di battuta e fissaggio 600 GK / 800 GK nitrurato
utilizzabile come prolunga per tavolo, per pezzi pesanti, materiale: GGG40, consigliato l'ordine a coppia

		L (a)	B (b)	H (c)	MS (d)	G	
2-280134.N	sinistra	376 mm	95 mm	600 mm	27 mm	22,50 kg	**377 CHF** •
2-280136.N	destra	376 mm	95 mm	600 mm	27 mm	22,50 kg	**377 CHF** •
2-280144.N	sinistra	376 mm	95 mm	800 mm	27 mm	27 kg	**461 CHF** •
2-280146.N	destra	376 mm	95 mm	800 mm	27 mm	27 kg	**461 CHF** •

Squadra di battuta e fissaggio 300 GK / 600 GK / 800 GK / 1200 GK
utilizzabile come prolunga per tavolo, per pezzi pesanti, durezza inferiore all'acciaio fuso nitrurato, consigliato l'ordine a coppia

		L (a)	B (b)	H (c)	MS (d)	G	
2-280120	sinistra	280 mm	95 mm	300 mm	27 mm	5 kg	**290 CHF** •
2-280121	destra	280 mm	95 mm	300 mm	27 mm	5 kg	**290 CHF** •
2-280138	sinistra	376 mm	95 mm	600 mm	27 mm	8,70 kg	**454 CHF** •
2-280139	destra	376 mm	95 mm	600 mm	27 mm	8,70 kg	**454 CHF** •
2-280140	sinistra	376 mm	95 mm	800 mm	27 mm	10,40 kg	**558 CHF** •
2-280141	destra	376 mm	95 mm	800 mm	27 mm	10,40 kg	**558 CHF** •
2-280148	sinistra	376 mm	95 mm	1200 mm	27 mm	13,50 kg	**881 CHF** •
2-280149	destra	376 mm	95 mm	1200 mm	27 mm	13,50 kg	**881 CHF** •

Raccordo ad angolo piccola / grande Ghisa nitrurato
prolunga diagonale con angolo di 45°, materiale: GGG40

	L (a)	B (b)	H (c)	G	
2-280190.N	200 mm	150 mm	120 mm	11,80 kg	**225 CHF** •
2-280191.N	200 mm	200 mm	170 mm	15,70 kg	**300 CHF** •

L: Lunghezza, B: Larghezza, H: Altezza, MS: Spessore materiale, G: Peso

Base Scorrevole nitrurato
La combinazione di una squadra con la base scorrevole consente lo scorrimento su due assi, materiale: GGG40

	L (a)	B (b)	H (c)	G	
2-280195.N	350 mm	300 mm	50 mm	16 kg	**323 CHF** •

Angolo di rotazione 275 nitrurato
regolazione continua da 0° a 180°

	L (a)	B (b)	H (c)	G	
2-280101.N	180 mm	250 mm	275 mm	10,20 kg	**345 CHF** •

Universale angolo bloccaggio meccanico nitrurato
incluso dima forata, regolazione angolare da 10° a 150°

	SL (e)	G	
2-280170.N	350 mm	14,50 kg	**377 CHF** •

Squadra idromeccanica di serraggio universale nitrurato
regolazione coninua da 0° a 225°, chiave esagonale 14 (280854) non inclusa

	SL (e)	G	
2-280171.N	475 mm	23 kg	**625 CHF** •

Cornice di appoggio e serraggio ghisa 300x200x100 nitrurato
interasse fori 50 mm, materiale: GGG40

		L (a)	B (b)	H (c)	MS (d)	G	
2-280300.N	destra	300 mm	200 mm	100 mm	25 mm	19,50 kg	**321 CHF** •
2-280301.N	sinistra	300 mm	200 mm	100 mm	25 mm	19,50 kg	**321 CHF** •

Ulteriori informazioni e accessori per questi prodotti sono disponibili online.

www.siegmund.com/
F-square28

Blocco di serraggio 400x350x200 Nitrurato al plasma
5 lati, interasse fori 50 mm

	L (a)	B (b)	H (c)	MS (d)	G	
2-280285.P	400 mm	350 mm	200 mm	25 mm	60 kg	**725 CHF** •

Squadra di spostamento nitrurato
per estensione del tavolo, fermo o battuta di arresto, materiale: GGG40

	L (a)	B (b)	H (c)	G	
2-280302.N	500 mm	100 mm	100 mm	15,80 kg	**267 CHF** •

Guida di fissaggio nitrurato
elemento di collegamento versatile

	L (a)	B (b)	H (c)	MS (d)	G	
2-280303.P	1000 mm	100 mm	100 mm	25 mm	48 kg	**722 CHF** ○
2-280303.1.P	2000 mm	100 mm	100 mm	25 mm	95 kg	**1'174 CHF** ○
2-280303.2.P	3000 mm	100 mm	100 mm	25 mm	141 kg	**1'902 CHF** ○

Squadra ad U 200x100 asola Nitrurato al plasma
con asola, per collegare tavoli (con bullone di collegamento 280563), come prolunga del tavolo e sovrastruttura verticale, da 500 mm con fori di fissaggio per piedi, oltre i 1000 mm è richiesto il supporto tramite un piede

	L (a)	B (b)	H (c)	MS (d)	G	
2-280311.P	500 mm	200 mm	100 mm	25 mm	40 kg	**523 CHF** •
2-280312.P	500 mm	200 mm	100 mm	25 mm	40 kg	**523 CHF** •
2-280321.P	1000 mm	200 mm	100 mm	25 mm	72 kg	**830 CHF** •
2-280322.P	1000 mm	200 mm	100 mm	25 mm	72 kg	**830 CHF** •

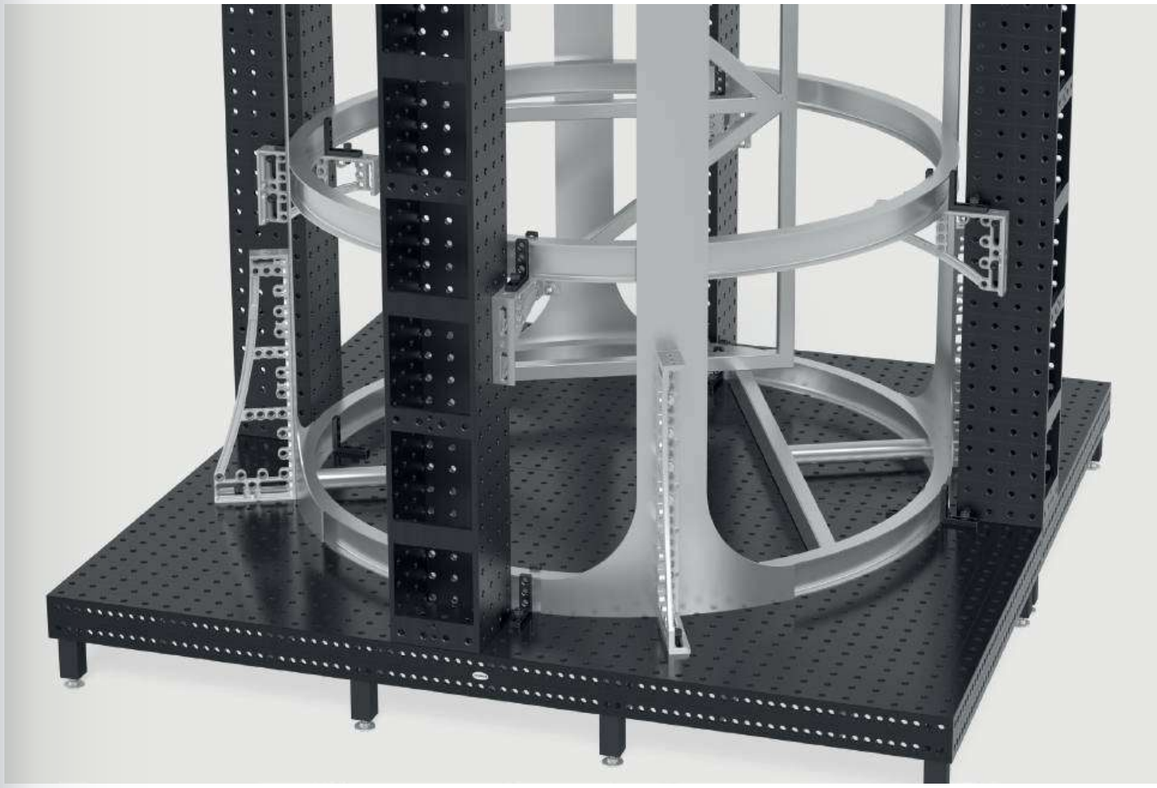

L: Lunghezza, B: Larghezza, H: Altezza, G: Peso, SL: Lunghezza fianco, MS: Spessore materiale

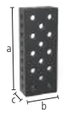

Squadra ad U 200x100 Nitrurato al plasma

per collegare tavoli (con bullone di collegamento 280563), come prolunga del tavolo e sovrastruttura verticale, da 1000 mm con fori di fissaggio per piedi, oltre i 1000 mm è richiesto il supporto tramite un piede

	L (a)	B (b)	H (c)	MS (d)	G		
2-280310.P	500 mm	200 mm	100 mm	25 mm	31 kg	**432 CHF**	•
2-280320.P	1000 mm	200 mm	100 mm	25 mm	75 kg	**754 CHF**	•
2-280330.P	1500 mm	200 mm	100 mm	25 mm	108 kg	**1'140 CHF**	•
2-280340.P	2000 mm	200 mm	100 mm	25 mm	141 kg	**1'463 CHF**	•

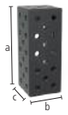

Squadra ad U 200x200 Nitrurato al plasma

per collegare tavoli (con bullone di collegamento 280563), come prolunga del tavolo e sovrastruttura verticale, da 500 mm con fori di fissaggio per piedi, oltre i 1000 mm è richiesto il supporto tramite un piede, utilizzabile su rotaia con piede 280371

	L (a)	B (b)	H (c)	MS (d)	G		
2-280396.P	100 mm	200 mm	200 mm	25 mm	21 kg	**347 CHF**	•
2-280396.1.P	200 mm	200 mm	200 mm	25 mm	31 kg	**424 CHF**	•
2-280360.P	500 mm	200 mm	200 mm	25 mm	67 kg	**546 CHF**	•
2-280362.P	600 mm	200 mm	200 mm	25 mm	77 kg	**693 CHF**	•
2-280366.P	800 mm	200 mm	200 mm	25 mm	99 kg	**838 CHF**	•
2-280370.P	1000 mm	200 mm	200 mm	25 mm	120 kg	**925 CHF**	•
2-280374.P	1200 mm	200 mm	200 mm	25 mm	140 kg	**1'152 CHF**	•
2-280378.P	1400 mm	200 mm	200 mm	25 mm	162 kg	**1'274 CHF**	•
2-280380.P	1500 mm	200 mm	200 mm	25 mm	172 kg	**1'318 CHF**	•
2-280382.P	1600 mm	200 mm	200 mm	25 mm	182 kg	**1'423 CHF**	•
2-280386.P	1800 mm	200 mm	200 mm	25 mm	204 kg	**1'547 CHF**	•
2-280390.P	2000 mm	200 mm	200 mm	25 mm	225 kg	**1'629 CHF**	•
2-280391.P	2400 mm	200 mm	200 mm	25 mm	266 kg	**1'999 CHF**	•
2-280392.P	3000 mm	200 mm	200 mm	25 mm	331 kg	**2'505 CHF**	•
2-280394.P	4000 mm	200 mm	200 mm	25 mm	439 kg	**3'104 CHF**	•

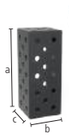

Squadra ad U 200x200 Premium Light Nitrurato al plasma

per collegare tavoli (con bullone di collegamento 800564), per il bloccaggio con perni 280511 è necessario il distanziatore 800653.1.N, da 500 mm con fori di fissaggio per piedi, oltre i 1000 mm è richiesto il supporto tramite un piede, utilizzabile su rotaia con piede 280371

	L (a)	B (b)	H (c)	MS (d)	G		
2-800360.X7	500 mm	200 mm	200 mm	15 mm	42 kg	**526 CHF**	•
2-800370.X7	1000 mm	200 mm	200 mm	15 mm	76 kg	**890 CHF**	•
2-800380.X7	1500 mm	200 mm	200 mm	15 mm	110 kg	**1'269 CHF**	•
2-800390.X7	2000 mm	200 mm	200 mm	15 mm	143 kg	**1'565 CHF**	•

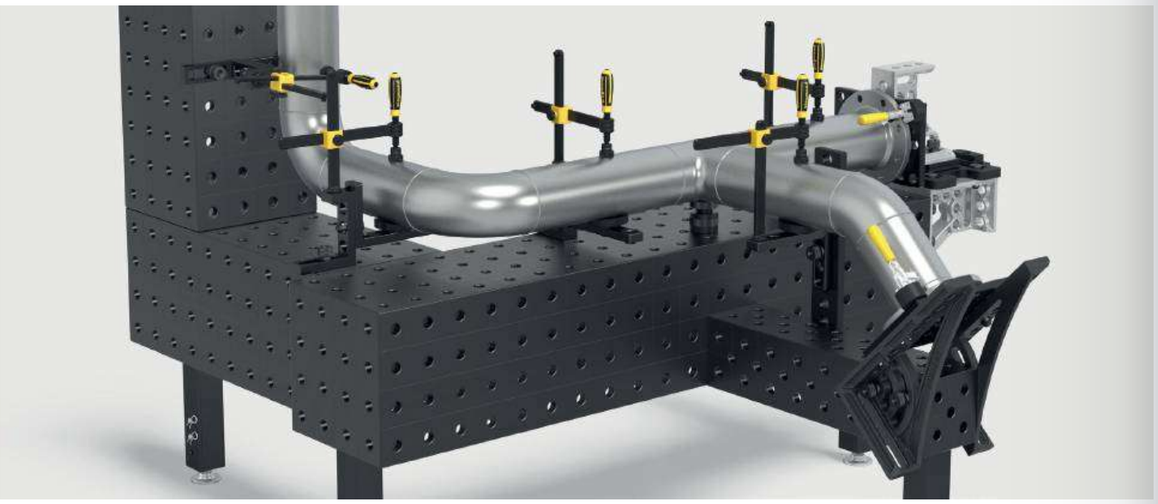

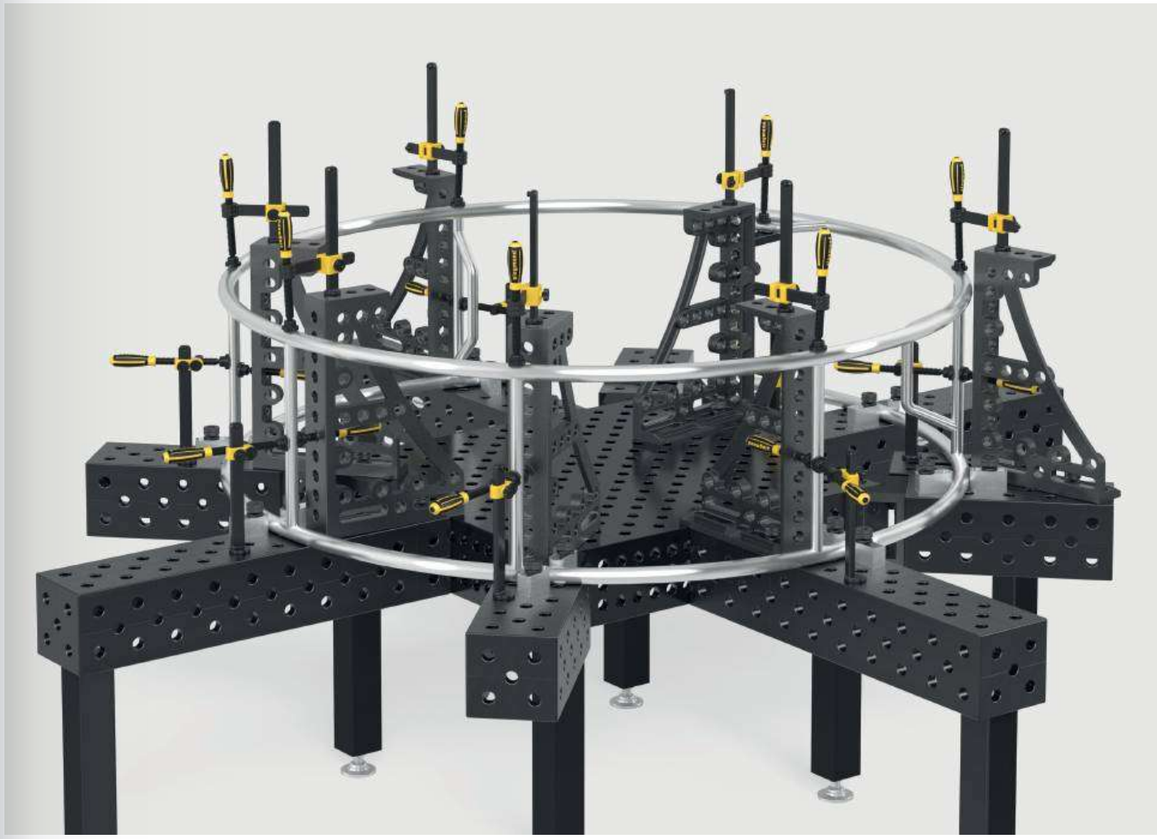

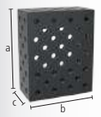

Squadra ad U 400x200 Nitrurato al plasma

per collegare tavoli (con bullone di collegamento 280563), come prolunga del tavolo e sovrastruttura verticale, da 500 mm con fori di fissaggio per piedi, oltre i 1000 mm è richiesto il supporto tramite un piede, utilizzabile su rotaia con piede 280371

	L (a)	B (b)	H (c)	MS (d)	G		
2-280360.2.P	500 mm	400 mm	200 mm	25 mm	107 kg	**852 CHF**	•
2-280370.2.P	1000 mm	400 mm	200 mm	25 mm	188 kg	**1'387 CHF**	•
2-280374.2.P	1200 mm	400 mm	200 mm	25 mm	216 kg	**1'959 CHF**	○
2-280380.2.P	1500 mm	400 mm	200 mm	25 mm	260 kg	**2'134 CHF**	•
2-280390.2.P	2000 mm	400 mm	200 mm	25 mm	336 kg	**2'545 CHF**	•
2-280391.2.P	2400 mm	400 mm	200 mm	25 mm	392 kg	**3'066 CHF**	○
2-280392.2.P	3000 mm	400 mm	200 mm	25 mm	489 kg	**3'771 CHF**	•
2-280394.2.P	4000 mm	400 mm	200 mm	25 mm	641 kg	**4'997 CHF**	○

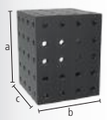

Squadra ad U 400x400 Nitrurato al plasma

per collegare tavoli (con bullone di collegamento 280563), da 500 mm con fori di fissaggio per piedi, oltre i 1000 mm è richiesto il supporto tramite un piede, utilizzabile su rotaia con piede 280371, Scala diagonale su richiesta

	L (a)	B (b)	H (c)	MS (d)	G		
2-280360.3.P	500 mm	400 mm	400 mm	25 mm	176 kg	**1'310 CHF**	○
2-280370.3.P	1000 mm	400 mm	400 mm	25 mm	295 kg	**2'186 CHF**	•
2-280374.3.P	1200 mm	400 mm	400 mm	25 mm	340 kg	**2'481 CHF**	○
2-280380.3.P	1500 mm	400 mm	400 mm	25 mm	414 kg	**3'157 CHF**	○
2-280390.3.P	2000 mm	400 mm	400 mm	25 mm	533 kg	**3'838 CHF**	○
2-280391.3.P	2400 mm	400 mm	400 mm	25 mm	622 kg	**4'785 CHF**	○
2-280392.3.P	3000 mm	400 mm	400 mm	25 mm	770 kg	**5'769 CHF**	•
2-280394.3.P	4000 mm	400 mm	400 mm	25 mm	1007 kg	**7'824 CHF**	○

L: Lunghezza, B: Larghezza, H: Altezza, MS: Spessore materiale, G: Peso

Profilo in alluminio quadrato

- Pronto all'uso grazie alle piastre di serraggio sulle estremità anteriori
- Possibilità di montaggio flessibili grazie alla cava esagonale integrata
- Design leggero per una facile maneggevolezza
- Ideale come prolunga del tavolo o superficie di serraggio verticale aggiuntiva
- Ottimizzazione dei costi grazie ai componenti integrati

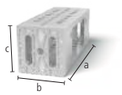

Profilo in alluminio quadrato 500x200x200 con cave esagonali
Piastra di serraggio su entrambe le estremità, con cave esagonali HX14, come estensione del tavolo o superficie di serraggio verticale, oltre i 1000 mm è richiesto il supporto tramite un piede (Sono necessarie 2x boccole di riduzione 000546), Tolleranza di planarità < 0,9 mm / 1000 mm

	L (a)	B (b)	H (c)	G	
4-AQ28HX500	500 mm	200 mm	200 mm	10,20 kg	**251 CHF** •
4-AQ28HX800	800 mm	200 mm	200 mm	14,30 kg	**352 CHF** •
4-AQ28HX1000	1000 mm	200 mm	200 mm	17,20 kg	**420 CHF** •
4-AQ28HX1200	1200 mm	200 mm	200 mm	19,50 kg	**488 CHF** •
4-AQ28HX1500	1500 mm	200 mm	200 mm	23,90 kg	**590 CHF** •
4-AQ28HX2000	2000 mm	200 mm	200 mm	30,90 kg	**761 CHF** •

Blocchi scorrevoli

Blocco scorrevole HX14 Tavolo Standard nitrurato
con filettatura M12, fissaggio degli accessori con vite M12, collocare nella posizione desiderata inserendolo lateralmente nella fessura

	L (a)	B (b)	H (c)	G	
2-HN280547	25 mm	30 mm	14 mm	0,06 kg	**7 CHF** •

Blocco scorrevole HX14 ruotabile nitrurato
fissaggio degli accessori con vite M12, consente il posizionamento nella cava dall'alto, tensioni nella cava quando si gira nella direzione di fissaggio della vite

	L (a)	B (b)	H (c)	G	
2-HN280547.1	40 mm	30 mm	14 mm	0,04 kg	**9 CHF** •

Blocco scorrevole HX14 lungo nitrurato
con filettatura M12

	L (a)	B (b)	H (c)	G	
2-HN280547.2	40 mm	30 mm	14 mm	0,08 kg	**9 CHF** •

Ulteriori informazioni e accessori per questi prodotti sono disponibili online.

www.siegmund.com/
F-profile

Staffa profilo in alluminio

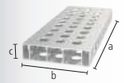

Staffa profilo in alluminio 200x50 mm (scala 50 mm)
Versione con griglia completa con molte opzioni di serraggio, Richiede perno di serraggio senza cave triplo, come estensione del tavolo o superficie di serraggio verticale, oltre i 1000 mm è richiesto il supporto tramite un piede (Sono necessarie 2x boccole di riduzione 000546)

	L (a)	B (b)	H (c)	G	
4-AR28014050.V	500 mm	200 mm	50 mm	2,76 kg	**55 CHF** •
4-AR28014080.V	800 mm	200 mm	50 mm	4,37 kg	**85 CHF** •
4-AR28014100.V	1000 mm	200 mm	50 mm	5,44 kg	**99 CHF** •
4-AR28014120.V	1200 mm	200 mm	50 mm	6,52 kg	**120 CHF** •
4-AR28014150.V	1500 mm	200 mm	50 mm	8,13 kg	**159 CHF** •
4-AR28014200.V	2000 mm	200 mm	50 mm	10,82 kg	**196 CHF** •

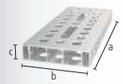

Staffa profilo in alluminio 200x50 mm (scala 50 mm con asola)
Possibilità di serraggio variabile anche ad angolo, Richiede perno di serraggio senza cave triplo, come estensione del tavolo o superficie di serraggio verticale, oltre i 1000 mm è richiesto il supporto tramite un piede (Sono necessarie 2x boccole di riduzione 000546)

	L (a)	B (b)	H (c)	G	
4-AR28014050.VL	500 mm	200 mm	50 mm	2,69 kg	**62 CHF** •
4-AR28014080.VL	800 mm	200 mm	50 mm	4,23 kg	**97 CHF** •
4-AR28014100.VL	1000 mm	200 mm	50 mm	5,27 kg	**112 CHF** •
4-AR28014120.VL	1200 mm	200 mm	50 mm	6,31 kg	**138 CHF** •
4-AR28014150.VL	1500 mm	200 mm	50 mm	7,89 kg	**180 CHF** •
4-AR28014200.VL	2000 mm	200 mm	50 mm	10,48 kg	**226 CHF** •

Accessori

Adattatore per morsetti a vite nitrurato
per l'utilizzo di morsetti a vite in profili di alluminio, per morsetti a vite: 280610.N, 280630.N, 280615.N, 280611.1, 280611.2

		L (a)	Ø	G	
2-AP280605.N	basic	80 mm	45 mm	0,54 kg	**15 CHF** •
2-AP280602.N	doppio	105 mm	45 mm	0,65 kg	**17 CHF** •

L: Lunghezza, B: Larghezza, H: Altezza, G: Peso, Ø: Diametro

Bullone di bloccaggio areale brunito

280590: Capacità di serraggio ca. 47-53 mm, 280590.3: Capacità di serraggio ca. 72-78 mm, 280590.4: Capacità di serraggio ca. 97-103 mm, consigliato per il serraggio di profili in alluminio, NON utilizzare per collegare tavoli e squadre a -U-

B 28

		L (a)	SK	ZK1	ZK	AM1	AM	G	
2-280590	doppio	100 mm	200 kN	6 kN	20 kN	20 Nm	50 Nm	0,56 kg	**62 CHF** •
2-280590.3	triplo	125 mm	200 kN	6 kN	20 kN	20 Nm	50 Nm	0,68 kg	**66 CHF** •
2-280590.4	quadruplo	150 mm	200 kN	6 kN	20 kN	20 Nm	50 Nm	0,80 kg	**71 CHF** •

Bullone per montaggio a incasso con fissaggio ad area brunito

connessione a scomparsa, 280595: Capacità di serraggio ca. 47-53 mm, 280595.3: Capacità di serraggio ca. 72-78 mm, 280595.4: Capacità di serraggio ca. 97-103 mm, non adatto per asole, NON utilizzare per collegare tavoli e squadre a -U-

B 28

		L (a)	SK	ZK1	ZK	AM1	AM	G	
2-280595	doppio	65 mm	200 kN	6 kN	10 kN	20 Nm	50 Nm	0,29 kg	**43 CHF** •
2-280595.3	triplo	90 mm	200 kN	6 kN	10 kN	20 Nm	50 Nm	0,41 kg	**48 CHF** •
2-280595.4	quadruplo	115 mm	200 kN	6 kN	10 kN	20 Nm	50 Nm	0,52 kg	**54 CHF** •

Perno di serraggio rapido senza cave brunito

senza cava O-ring per una superficie liscia, NON utilizzare per collegare tavoli e squadre a -U-

B 28

		L (a)	SK	ZK	AM1	AM	G	
2-280511	doppio	95 mm	220 kN	25 kN	10 Nm	25 Nm	0,54 kg	**54 CHF** •
2-280513	triplo	120 mm	220 kN	25 kN	10 Nm	25 Nm	0,65 kg	**59 CHF** •
2-280515	quadruplo	145 mm	220 kN	25 kN	10 Nm	25 Nm	0,76 kg	**65 CHF** •

Perno a testa svasata senza cave brunito

connessione a scomparsa, solo per il serraggio di profili in alluminio, serrare su profili in alluminio solo a mano

B 28

		L (a)	SK	ZK	AM1	G	
2-AP280528	doppio	65 mm	220 kN	3 kN	10 Nm	0,28 kg	**35 CHF** •
2-AP280529	triplo	92 mm	220 kN	3 kN	10 Nm	0,40 kg	**41 CHF** •
2-AP280530	quadruplo	117 mm	220 kN	3 kN	10 Nm	0,50 kg	**47 CHF** •

Perno a testa svasata Premium Light <-> Premium Light brunito

bloccaggio di 2 componenti Premium Light (spessore materiale 15 mm), connessione a scomparsa, non adatto per profili in alluminio, non adatto per asole

B 28

	L (a)	Ø	SK	ZK	AM	G	
2-800528	46 mm	31 mm	220 kN	10 kN	25 Nm	0,20 kg	**42 CHF** •

Perno a testa svasata brunito

connessione a scomparsa, NON utilizzare per collegare tavoli e squadre a -U-, non adatto per profili in alluminio, non adatto per asole

B 28

		L (a)	SK	ZK	AM	G	
2-280528	doppio	66 mm	220 kN	10 kN	25 Nm	0,30 kg	**43 CHF** •
2-280529	triplo	91 mm	220 kN	10 kN	25 Nm	0,41 kg	**49 CHF** •

Ulteriori informazioni e accessori per questi prodotti sono disponibili online.

www.siegmund.com/
F-bolt28

Perno di collegamento con collare brunito

per collegare tavoli, squadre a U e profili in alluminio, Adatto per asola, connessione fissa

B 28

		L (a)	SK	ZK	AM1	AM	G	
2-280583	doppio	70 mm	200 kN	15 kN	60 Nm	70 Nm	0,39 kg	**26 CHF** •
2-280584	triplo	95 mm	200 kN	15 kN	60 Nm	70 Nm	0,51 kg	**32 CHF** •
2-280585	quadruplo	120 mm	200 kN	15 kN	60 Nm	70 Nm	0,63 kg	**37 CHF** •

Perno di serraggio senza cave brunito

sporgenza minima, NON utilizzare per collegare tavoli e squadre a -U-, adatto per profili in alluminio, Adatto per asola

B 28

		L (a)	SK	ZK	AM1	AM	G	
2-280524	doppio	74 mm	220 kN	25 kN	10 Nm	25 Nm	0,36 kg	**47 CHF** •
2-280525	triplo	99 mm	220 kN	25 kN	10 Nm	25 Nm	0,42 kg	**54 CHF** •

Perno di serraggio rapido regolabile senza cave brunito

280571: Capacità di serraggio ca. 25-50 mm, 280573: Capacità di serraggio ca. 50-75 mm, serraggio di profili tagliati al laser personalizzati, adatto per profili in alluminio, serrare su profili in alluminio solo a mano, NON utilizzare per collegare tavoli e squadre a -U-

100 B 28

		L (a)	SK	ZK	AM1	AM	G	
2-280571	doppio	115 mm	220 kN	25 kN	10 Nm	25 Nm	0,67 kg	**59 CHF** •
2-280573	triplo	140 mm	220 kN	25 kN	10 Nm	25 Nm	0,83 kg	**72 CHF** •

Perno universale comforto brunito

280532: Capacità di serraggio ca. 45-53 mm, 280533: Capacità di serraggio ca. 70-78 mm, NON utilizzare per collegare tavoli e squadre a -U-

B 28

		L (a)	SK	ZK	AM1	AM	G	
2-280532	doppio	100 mm	200 kN	25 kN	10 Nm	25 Nm	0,60 kg	**57 CHF** •
2-280533	triplo	125 mm	200 kN	25 kN	10 Nm	25 Nm	0,70 kg	**63 CHF** •

Versione: doppio / triplo / quadruplo

L: Lunghezza, G: Peso, SK: sollecitazioni di taglio, AM: forza di torsione Acciaio, AM1: forza di torsione Alluminio, la forza di serraggio dipende dal materiale, ZK: forza di trazione Acciaio, ZK1: forza di trazione Alluminio, Ø: Diametro

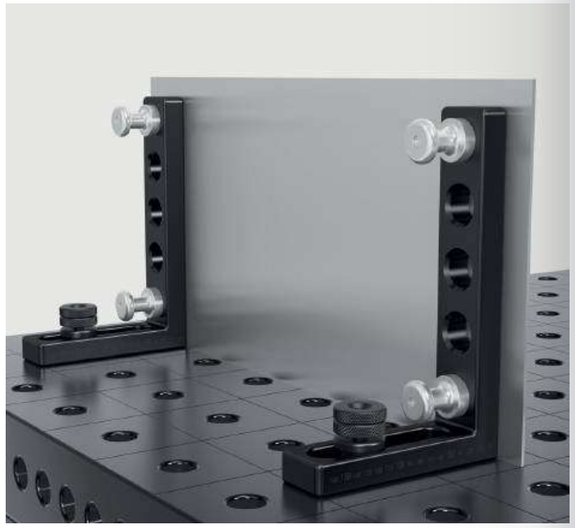

Perno di collegamento XL / Siegmund Light <-> Siegmund Light brunito
per il collegamento di prodotti Siegmund Light (spessore materiale 15 mm), non adatto per profili in alluminio, connessione fissa, indurito

B 28

	L (a)	SK	ZK	AM	G	
2-800563	52 mm	200 kN	20 kN	420 Nm	0,29 kg	**22 CHF** •

Perno di collegamento XL / Siegmund <-> Siegmund Light brunito
per il collegamento di articoli Siegmund standard e Siegmund Light (spessore materiale 25 mm e 15 mm), non adatto per profili in alluminio, connessione fissa, indurito

B 28

	L (a)	SK	ZK	AM	G	
2-800564	62 mm	200 kN	20 kN	420 Nm	0,32 kg	**22 CHF** •

Perno di collegamento XL brunito
per connessione tavoli e squadre a -U-, non adatto per profili in alluminio, non adatto per asole, connessione fissa, indurito

B 28

		L (a)	SK	ZK	AM	G	
2-280563	doppio	72 mm	200 kN	20 kN	420 Nm	0,35 kg	**22 CHF** •
2-280564	triplo	97 mm	200 kN	20 kN	420 Nm	0,44 kg	**27 CHF** •

Bullone di serraggio rapido con impugnatura brunito
serraggio senza l'uso di chiavi, Capacità di serraggio 33-60 mm, NON utilizzare per collegare tavoli e squadre a -U-

B 28

		L (a)	SK	ZK	G	
2-280516	doppio	235 mm	220 kN	25 kN	0,63 kg	**69 CHF** •

Perno di posizionamento brunito
sostituisce un secondo bullone di serraggio in modo conveniente, NON utilizzare per collegare tavoli e squadre a -U-

B 28

	L (a)	G	
2-280540	70 mm	0,40 kg	**15 CHF** •

Perno universale Basic brunito
280536: Capacità di serraggio ca. 42-57 mm, 280537: Capacità di serraggio ca. 67-82 mm, NON utilizzare per collegare tavoli e squadre a -U-, pulire i fori prima dell'uso, non adatto per profili in alluminio

B 28

		L (a)	SK	ZK	AM	G	
2-280536	doppio	84 mm	200 kN	25 kN	25 Nm	0,43 kg	**46 CHF** •
2-280537	triplo	108 mm	200 kN	25 kN	25 Nm	0,55 kg	**51 CHF** •

Perno di fissaggio magnetico Alluminio
serraggio senza l'uso di chiavi, adatto per pezzi con poco spessore o quando non è possibile la contropressione

AL 28

	HK	L (a)	SF	G	
2-280740	0,18 kN	68 mm	25 mm	0,09 kg	**27 CHF** •
2-280740.1	0,18 kN	93 mm	50 mm	0,13 kg	**33 CHF** •
2-280740.2	0,18 kN	118 mm	75 mm	0,16 kg	**38 CHF** •

Anello distanziatore per perno di fissaggio magnetico brunito
distanza tra due elementi di serraggio

B 28

	L (a)	G	
2-280741	25 mm	0,12 kg	**7 CHF** •

Anello distanziatore per Premium Light set da 4 nitrurato
distanza tra due elementi di serraggio, è richiesto, per il serraggio su materiale spessore 15 mm, con bullone 280511, Fornitura: 4 pezzi

BAR N 28

	MS (d)	G	
2-800653.1.N	10 mm	0,04 kg	**9 CHF** •

L: Lunghezza, G: Peso, SK: sollecitazioni di taglio, AM: forza di torsione Acciaio, la forza di serraggio dipende dal materiale, ZK: forza di trazione Acciaio, SF: Lunghezza utile, HK: max. forza di tenuta, MS: Spessore materiale

Professional morsetto a vite nitrurato
prisma intercambiabile, Mandrino diametro sfera 16 mm, Filettatura trapezoidale del mandrino 20x4 mm, puntone verticale temprato

BAR N 28

	SP	B (b)	H (c)	G	
2-280610.N	5 kN	220 mm	310 mm	2,39 kg	**80 CHF** •

Professional morsetto a vite XL nitrurato
prisma intercambiabile, Mandrino diametro sfera 16 mm, Filettatura trapezoidale del mandrino 20x4 mm, puntone verticale temprato

BAR N 28

	SP	B (b)	H (c)	G	
2-280612.N	7 kN	220 mm	310 mm	3,52 kg	**91 CHF** •

Professional morsetto a vite 45°/90° nitrurato
prisma intercambiabile, Mandrino diametro sfera 16 mm, Filettatura trapezoidale del mandrino 20x4 mm, ruotabile in modo continuo da 0° a 360°, puntone verticale temprato

BAR N 28

	SP	H (c)	G	
2-280630.N	5 kN	310 mm	2,84 kg	**75 CHF** •

Professional morsetto di fissaggio rapido nitrurato
puntone verticale temprato

BAR N 28

	SP	B (b)	H (c)	G	
2-280615.N	5 kN	275 mm	310 mm	2,62 kg	**103 CHF** •

Morsetto a tubo rotondo Basic 180° brunito / nitrurato
prisma intercambiabile, Mandrino diametro sfera 16 mm, Filettatura trapezoidale del mandrino 20x4 mm, serraggio con un angolo di 180°, posizionamento con un anello di regolazione

BAR N B 28

	SP	B (b)	H (c)	G	
2-280625	3 kN	220 mm	250 mm	2,28 kg	**67 CHF** •

Morsetto per tubi universale brunito / nitrurato
prisma intercambiabile, Mandrino diametro sfera 16 mm, Filettatura trapezoidale del mandrino 20x4 mm, serraggio con un angolo di +/- 42°, posizionamento con un anello di regolazione

BAR N B 28

	SP	B (b)	H (c)	G	
2-280604	3 kN	265 mm	250 mm	2,57 kg	**81 CHF** •

Morsetto a gomito per tubi nitrurato
NEW

prisma intercambiabile, Mandrino diametro sfera 16 mm, Filettatura trapezoidale del mandrino 20x4 mm, posizionamento con un anello di regolazione, Design compatto con contorno a minima interferenza, Un'alternativa economica ai morsetti convenzionali

BAR N 28

	SP	B (b)	H (c)	G	
2-280626.N	4 kN	165 mm	350 mm	1,70 kg	**51 CHF** •

Morsetto a tubo rotondo Basic 90° nitrurato
prisma intercambiabile, Mandrino diametro sfera 16 mm, serraggio con angolo di 90°, Filettatura trapezoidale del mandrino 20x4 mm, ruotabile in modo continuo da 0° a 360°, posizionamento con un anello di regolazione

BAR N 28

	SP	H (c)	G	
2-280608.N	3 kN	230 mm	1,42 kg	**55 CHF** •

Sistema di bloccaggio verticale
per morsetti a vite: 280611.1, 280611.2, utilizzabile nel foro con boccola filettata 280618.N, Filettatura trapezoidale del mandrino 20x4 mm

28

	H (c)	G	
2-009902.1	85 mm	0,88 kg	**78 CHF** •

Professional morsetto a vite con sistema di bloccaggio cilindrico
prisma intercambiabile, Mandrino diametro sfera 16 mm, Filettatura trapezoidale del mandrino 20x4 mm, puntone verticale temprato

28

	SP	B (b)	H (c)	G	
2-280611.1	2,50 kN	222 mm	310 mm	2,86 kg	**112 CHF** •

Professional morsetto a vite 45°/90° con sistema di bloccaggio cilindrico
prisma intercambiabile, Mandrino diametro sfera 16 mm, Filettatura trapezoidale del mandrino 20x4 mm, puntone verticale temprato

28

	SP	H (c)	G	
2-280611.2	2,50 kN	310 mm	2,50 kg	**110 CHF** •

C Estensione per morsetti nitrurato
Compatibile con: 280604, 280610.N, 280611.1, 280615.N, 280625

BAR N 28

	L (a)	B (b)	H (c)	G	
2-280680.N	206 mm	66 mm	45 mm	0,98 kg	**19 CHF** •

Morsetto rapido convenzionale
bloccaggio indipendente dalla griglia e diametro del foro

28

	L (a)	B (b)	G	
2-280616	200 mm	100 mm	1,39 kg	**65 CHF** •
2-280616.1	250 mm	120 mm	1,56 kg	**75 CHF** •
2-280616.2	300 mm	140 mm	2,29 kg	**88 CHF** •
2-280616.3	400 mm	120 mm	2,47 kg	**93 CHF** •

B: Larghezza, H: Altezza, G: Peso, SP: max. forza di serraggio, L: Lunghezza

Sistema di bloccaggio rapido 100
lunghezza braccio tensionatore 100 mm, Regolazione di serraggio 0-100 mm, Montaggio con utilizzo dei fori del sistema

28

	L (a)	B (b)	H (c)	G	
2-280706	340 mm	30 mm	150 mm	1 kg	**67 CHF** •

Sistema di bloccaggio rapido 160
lunghezza braccio tensionatore 160 mm, Regolazione di serraggio 0-140 mm, Montaggio con utilizzo dei fori del sistema

28

	L (a)	B (b)	H (c)	G	
2-280707	360 mm	30 mm	150 mm	1,10 kg	**67 CHF** •

Morsetto verticale 1800 con adattatore
Adattatore CS280715.4, per foro sistema 28 mm

28

	SP	G	Prezzo offerta speciale
4-CS280790	1,80 kN	0,91 kg	**50 CHF** •
			Invece di 55 CHF

Morsetto verticale 2200 con adattatore
Adattatore CS280715.4, per foro sistema 28 mm

28

	SP	G	Prezzo offerta speciale
4-CS280791	2,20 kN	1,18 kg	**55 CHF** •
			Invece di 58 CHF

Morsetto orizzontale 1800 con adattatore
Adattatore CS280715.4, per foro sistema 28 mm

28

	SP	G	Prezzo offerta speciale
4-CS280794	1,80 kN	0,91 kg	**48 CHF** •
			Invece di 51 CHF

Morsetto orizzontale 3000 con adattatore
Adattatore CS280715.4, per foro sistema 28 mm

28

	SP	G	Prezzo offerta speciale
4-CS280795	3 kN	1,21 kg	**56 CHF** •
			Invece di 59 CHF

Sistema di bloccaggio a biella 2500 con adattatore
Adattatore CS280715.4, per foro sistema 28 mm

28

	SP	G	Prezzo offerta speciale
4-CS280792	2,50 kN	0,99 kg	**62 CHF** •
			Invece di 66 CHF

Sistema di bloccaggio a biella 4000 con adattatore
Adattatore CS280715.4, per foro sistema 28 mm

28

	SP	G	Prezzo offerta speciale
4-CS280793	4 kN	1,48 kg	**78 CHF** •
			Invece di 83 CHF

Ulteriori informazioni e accessori per questi prodotti sono disponibili online.

www.siegmund.com/
F-clamp28

Boccola filettata Tr 20x4 nitrurato
per 280610.N, 280612.N, 280625, 280611.1, filettatura trapezoidale 20x4 mm per mandrino 28 mm, utilizzabile in ogni foro del sistema

BAR N 28

	H (c)	Ø	G	
2-280618.N	22 mm	30 mm	0,04 kg	**7 CHF** •

Boccola filettata Tr 12x3 brunito
filettatura trapezoidale 12x3 mm per mandrino 16 mm, utilizzabile in ogni foro del sistema

B 28

	H (c)	Ø	G	
2-280619	23 mm	32 mm	0,09 kg	**9 CHF** •

Prisma per morsetti a vite
per mandrino con sfera diametro 16 mm

		H (c)	Ø	G	
2-280657.1.N	28 N BAR	24 mm	40 mm	0,10 kg	**11 CHF** •
2-280658.E	28 E	21 mm	40 mm	0,09 kg	**15 CHF** •
2-280659.PA	28 PA	24 mm	40 mm	0,01 kg	**13 CHF** •
2-280657.1.AE	28 AL	28 mm	40 mm	0,07 kg	**19 CHF** •

Piattello rotondo per morsetti a vite
per mandrino con sfera diametro 16 mm, adatto solo per morsetti, per il fissaggio negli angoli o nelle cave

		H (c)	Ø	G	
2-280660	28 B	20 mm	35 mm	0,07 kg	**11 CHF** •
2-280660.E	28 E	20 mm	35 mm	0,08 kg	**15 CHF** •
2-280660.PA	28 PA	20 mm	35 mm	0,01 kg	**13 CHF** •

Piattello grezzo per morsetti a vite lucida
per mandrino con sfera diametro 16 mm, adatto per fori e morsetti da 28 mm, si adatta a specifiche necessità

28

	H (c)	Ø	G	
2-280661	30 mm	40 mm	0,19 kg	**15 CHF** •

Prisma Duo Ø 40
per mandrino con sfera diametro 16 mm

		H (c)	Ø	G	
2-280650	28 B	35 mm	40 mm	0,17 kg	**21 CHF** •
2-280650.A	28 AL	35 mm	40 mm	0,09 kg	**23 CHF** •
2-280650.PA	28 PA	35 mm	40 mm	0,02 kg	**23 CHF** •

Ponte di fissaggio 2P per morsetti a vite
2 punti simultanei di fissaggio, prisma intercambiabile, La fornitura include: 1 ponte di serraggio, 2 perni a sfera, 2 prismi

28

	L (a)	B (b)	H (c)	G	
2-280210	170 mm	35 mm	20 mm	0,51 kg	**50 CHF** •

Ponte di fissaggio 3P per morsetti a vite
3 punti simultanei di fissaggio, prisma intercambiabile, La fornitura include: 1 ponte di serraggio, 3 perni a sfera, 3 prismi

28

	L (a)	B (b)	H (c)	G	
2-280211	170 mm	35 mm	20 mm	0,58 kg	**63 CHF** •

L: Lunghezza, B: Larghezza, H: Altezza, G: Peso, SP: max. forza di serraggio, Ø: Diametro

Prisma Ø 50 135° con gruppo avvitato
M16 filettatura per esempio prolunga per prismi No. di articolo 280649, per tubi fino a Ø 80 mm

		H (c)	Ø	G	
2-280648.1.N	28 N BAR	20 mm	50 mm	0,20 kg	**29 CHF** •
2-280648.1.A	28 AL	20 mm	50 mm	0,07 kg	**35 CHF** •
2-280648.1.PA	28 PA	20 mm	50 mm	0,03 kg	**38 CHF** •

Prisma Vario Ø 50 90° / 120° con gruppo avvitato
M16 filettatura per esempio prolunga per prismi No. di articolo 280649, per tubi tondi e quadrati fino a Ø 50 mm

		H (c)	Ø	G	
2-280645.1	28 B	20 mm	50 mm	0,20 kg	**33 CHF** •
2-280645.1.A	28 AL	20 mm	50 mm	0,07 kg	**38 CHF** •
2-280645.1.PA	28 PA	20 mm	50 mm	0,03 kg	**40 CHF** •

Prisma Ø 60 135° con gruppo avvitato
M16 filettatura per esempio prolunga per prismi No. di articolo 280649, per tubi fino a Ø 80 mm

		H (c)	Ø	G	
2-280651.1.N	28 N BAR	30 mm	60 mm	0,52 kg	**33 CHF** •
2-280651.1.A	28 AL	30 mm	60 mm	0,18 kg	**38 CHF** •
2-280651.1.PA	28 PA	30 mm	60 mm	0,08 kg	**40 CHF** •

Prisma Ø 80 90° con gruppo avvitato
M16 filettatura per esempio prolunga per prismi No. di articolo 280649, per tubi tondi e quadrati fino a Ø 100 mm

		H (c)	Ø	G	
2-280647.1	28 B	40 mm	80 mm	1,01 kg	**40 CHF** •
2-280647.1.A	28 AL	40 mm	80 mm	0,55 kg	**46 CHF** •
2-280647.1.PA	28 PA	40 mm	80 mm	0,19 kg	**48 CHF** •

Prisma Ø 120 157° con gruppo avvitato
M16 filettatura per esempio prolunga per prismi No. di articolo 280649, per tubi fino a Ø 400 mm

		H (c)	Ø	G	
2-280652.1	28 B	30 mm	120 mm	1,70 kg	**56 CHF** •
2-280652.1.A	28 AL	30 mm	120 mm	0,70 kg	**67 CHF** •
2-280652.1.PA	28 PA	30 mm	120 mm	0,30 kg	**76 CHF** •

Cono di serraggio brunito
per interno tubi tondi e quadrati fino a Ø 80 mm, bloccaggio con perni a sfere

B 28

	H (c)	Ø	G	
2-280670	70 mm	80 mm	1,40 kg	**37 CHF** •

Supporto avvitabile Ø 80 brunito
regolazione altezza da 75 a 110 mm, abbinabile al set supporto 280821 e prolunghe prisma

B 28

	H (c)	Ø	G	
2-280822	75-110 mm	80 mm	2,30 kg	**83 CHF** •

Supporto regolabile in altezza Con scala brunito
compreso Vite di arresto, altezza regolabile da 20 a 105 mm, grano per collegamento prismi

100 B 28

	H (c)	Ø	G	
2-280824	144 mm	50 mm	0,87 kg	**50 CHF** •

H: Altezza, G: Peso, Ø: Diametro

Pacchetto vite per prisma con vite scanalata nitrurato
per montaggio prismi nei fori

BAR N 28

	L (a)	Ø	G	
2-280669.N	17 mm	28 mm	0,14 kg	**11 CHF** •

Prolunga per prisma brunito
compatibile con prismi, set supporto 280821 e supporto vite 280822

B 28

	L (a)	Ø	G	
2-280649	25 mm	28 mm	0,11 kg	**14 CHF** •
2-280649.1	50 mm	28 mm	0,22 kg	**16 CHF** •
2-280649.2	100 mm	28 mm	0,45 kg	**19 CHF** •
2-280649.3	150 mm	28 mm	0,69 kg	**25 CHF** •

Set di appoggio 11-pezzi brunito
rondelle distanziatrici da 1 a 100 mm, con filettatura M10

B 28

	L (a)	Ø	G	
2-280821	125 mm	50 mm	1,95 kg	**55 CHF** •

Torre di sostegno brunito
torre appoggio verticale, con filettatura M10

B 28

	L (a)	Ø	G	
2-280821.1	125 mm	50 mm	0,60 kg	**27 CHF** •

Set rondelle
misure delle rondelle: 1 / 2 / 3 / 4 / 5 / 10 / 20 / 40 / 50 mm inclusa rondella 1/10" da 2,54 mm

28

	Ø	G	
2-280821.2	50 mm	1,35 kg	**27 CHF** •

Boccola filettata per filettatura M16 brunito
per distanziatore

B 28

	H (c)	Ø	G	
2-280825	23 mm	30 mm	0,07 kg	**16 CHF** •

Distanziatore 100
con boccola filettata 280825 adattabile su squadre e battute, Filettatura M16

28

	L (a)	Ø	G	
2-280175	100 mm	50 mm	0,52 kg	**41 CHF** •
2-280176	100 mm	75 mm	0,92 kg	**46 CHF** •
2-280177	100 mm	100 mm	1,42 kg	**49 CHF** •

Distanziatore 150
con boccola filettata 280825 adattabile su squadre e battute, Filettatura M16

28

	L (a)	Ø	G	
2-280175.1	150 mm	50 mm	0,60 kg	**43 CHF** •
2-280176.1	150 mm	75 mm	1 kg	**47 CHF** •
2-280177.1	150 mm	100 mm	1,50 kg	**51 CHF** •

Tubo verticale
per torre di supporto multifunzione modulare

28

	H (c)	Ø	G	
2-280646.1	225 mm	57 mm	1,63 kg	**56 CHF** •
2-280646.2	475 mm	57 mm	2,93 kg	**63 CHF** •
2-280646.3	725 mm	57 mm	4,24 kg	**70 CHF** •
2-280646.4	975 mm	57 mm	5,53 kg	**81 CHF** •

Piastra piccola / grande
per torre di supporto multifunzione modulare

28

	L (a)	B (b)	H (c)	G	
2-280646	120 mm	120 mm	25 mm	2,22 kg	**27 CHF** •
2-280646.5	150 mm	100 mm	25 mm	2,59 kg	**42 CHF** •

Basamento a croce in ghisa
per torre di supporto multifunzione modulare, Barre orizzontali compatibili: 280638.N, 280638.1.N, 280638.2.N

28

	L (a)	B (b)	H (c)	G	
2-280617.5H	104 mm	80 mm	56 mm	1,35 kg	**34 CHF** •

Per una torre di serraggio, avrai bisogno dei seguenti componenti:

1. Tubo verticale (280646.1 / 280646.2 / 280646.3 / 280646.4)
2. Piastra per torre di supporto multifunzione modulare (280646 / 280646.5)
3. Basamento a croce in ghisa (280617.5H)
4. Puntone orizzontale (280638.N / 280638.1.N / 280638.2.N)
5. Boccola filettata (280618.N)
6. Mandrino (280634.N / 280634.1.N / 280634.2.N / 280635.N / 280635.1.N / 280635.2.N / 280636.N / 280636.1.N / 280636.2.N)
7. Prisma per morsetti a vite (280657.1.N / 280657.1.AE / 280657.1.E / 280659.PA / ...)

Ulteriori informazioni e accessori per questi prodotti sono disponibili online.

www.siegmund.com/
F-prism28

L: Lunghezza, G: Peso, Ø: Diametro, H: Altezza, B: Larghezza

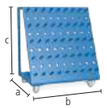

Carrello porta accessori verniciato a polvere
Peso massimo totale 240 kg

28

	L (a)	B (b)	H (c)	G	
2-280910	650 mm	900 mm	1020 mm	50 kg	**756 CHF** •

Copertura
per carrello porta attrezzi 280910

28

	G	
2-280915	3,20 kg	**280 CHF** •

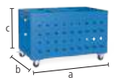

Carrello porta accessori compatto verniciato a polvere
pratico contenitore sotto il tavolo di saldatura

28

	L (a)	B (b)	H (c)	G	
2-280911	1000 mm	650 mm	640 mm	61 kg	**763 CHF** •

Copertura
per carrello porta attrezzi 280911

28

	G	
2-280916	3,20 kg	**280 CHF** •

Utensile muro verniciato a polvere
installazione su tavolo di saldatura con perni o a muro con viti

28

	L (a)	B (b)	H (c)	G	
2-280912	800 mm	100 mm	800 mm	22,50 kg	**291 CHF** •

Modulo per utensile muro verniciato a polvere
per Morsetti / Prismi / Perni, mensola non inclusa nella consegna

28

	L (a)	B (b)	H (c)	Ø	G	
2-280930	500 mm	100 mm	110 mm	28 mm	2,20 kg	**83 CHF** •

Modulo per utensile muro senza bussola verniciato a polvere
per Prismi / Perni, mensola non inclusa nella consegna

28

	L (a)	B (b)	H (c)	Ø	G	
2-280931	500 mm	100 mm	110 mm	28 mm	1,90 kg	**56 CHF** •

Perno di adattamento per utensile muro brunito

B 28

	L (a)	Ø	G	
2-280936	37 mm	28 mm	0,10 kg	**3 CHF** •

Riparo per saldatura
montaggio con 2 perni (16: 000520, 22: 002822, 28: 280511), legato alla produzione non antigraffio, verniciatura colorata come da richiesta cliente e' disponibile con un sovrapprezzo

16 22 28

	L (a)	B (b)	H (c)	G	
2-280980	1600 mm	50 mm	800 mm	23 kg	**204 CHF** •

Messa a terra Comfort
garantisce il 100% di contatto con il tavolo di saldatura, Montaggio con utilizzo dei fori del sistema, Fino a 500 Ampere, Sezione cavo a croce 70-95 mm²

16 22 28

	G	
2-000810	0,66 kg	**48 CHF** •

Portacannello brunito
può essere posizionato nel foro

B 28

	H (c)	G	
2-280920	200 mm	0,50 kg	**32 CHF** •

Brugola Dimensioni 6
giallo

28

	G	
2-280852.1	0,09 kg	**16 CHF** •

Brugola Dimensioni 14
per serrare i perni di posizionamento e squadre universali

28

	G	
2-280854	0,45 kg	**16 CHF** •

Spazzola Ø 30 con cappa protettiva
per la pulizia dei fori

28

	Ø	G	
2-280820	30 mm	0,06 kg	**21 CHF** •

Spazzola Ø 30 per punta / pacco da 10
per la pulizia dei fori

28

	Ø	G	
2-280820.10	30 mm	0,06 kg	**63 CHF** •

Occhiello di sollevamento
per il trasporto sicuro dei tavoli da saldatura e delle squadre a U, Per fissaggio: System 28: 4x 280511, System 22: 4x 002822, Capacita di portata: 3000 kg (carico assiale)

22 28

	L (a)	B (b)	H (c)	G	
2-280836	157 mm	157 mm	147 mm	6 kg	**105 CHF** •

Ulteriori informazioni e accessori per questi prodotti sono disponibili online.

www.siegmund.com/
F-accessories28

L: Lunghezza, B: Larghezza, H: Altezza, G: Peso, Ø: Diametro

Basic

Sub Table Box con serratura per basic system
verniciato a polvere, Spazio di stoccaggio al tuo tavolo di saldatura, Spazio di 360 mm per i cassetti, con serratura, incl. due chiavi

28

	L (a)	B (b)	H (c)	TF	G	
2-281990	630 mm	485 mm	430 mm	100 kg	31 kg	**369 CHF** •

Set Sub Table Box con serratura per basic system incl. 2 cassetti
incluso cassetti (2x 004230), verniciato a polvere, Spazio di stoccaggio al tuo tavolo di saldatura, con serratura, incl. due chiavi, consegnato preassemblato, cassetto estraibile lunghezza 500 mm

28

	L (a)	B (b)	H (c)	TF	G	Prezzo offerta speciale
2-281990.1	630 mm	485 mm	430 mm	100 kg	45 kg	**523 CHF** •
						Invece di 529 CHF

Set Sub Table Box con serratura per basic system incl. 3 cassetti
incluso cassetti (1x 004220, 1x 004225, 1x 004230), verniciato a polvere, Spazio di stoccaggio al tuo tavolo di saldatura, con serratura, incl. due chiavi, consegnato preassemblato, cassetto estraibile lunghezza 500 mm

28

	L (a)	B (b)	H (c)	TF	G	Prezzo offerta speciale
2-281990.2	630 mm	485 mm	430 mm	100 kg	50 kg	**573 CHF** •
						Invece di 588 CHF

Ulteriori informazioni e accessori per questi prodotti sono disponibili online.

www.siegmund.com/
F-stbox

Professional 750 / Extreme 8.7 / Extreme 8.8 PLUS

Sub Table Box con serratura
verniciato a polvere, Spazio di stoccaggio al tuo tavolo di saldatura, Spazio di 360 mm per i cassetti, con serratura, incl. due chiavi, Compatibile con tavoli PLUS

28

	L (a)	B (b)	H (c)	TF	G	
2-280990	630 mm	485 mm	430 mm	100 kg	30 kg	**369 CHF** •

Set Sub Table Box con serratura incl. 2 cassetti
incluso cassetti (2x 004230), verniciato a polvere, Spazio di stoccaggio al tuo tavolo di saldatura, con serratura, incl. due chiavi, Compatibile con tavoli PLUS, consegnato preassemblato, cassetto estraibile lunghezza 500 mm

28

	L (a)	B (b)	H (c)	TF	G	Prezzo offerta speciale
2-280990.1	630 mm	485 mm	430 mm	100 kg	44 kg	**523 CHF** •
						Invece di 529 CHF

Set Sub Table Box con serratura incl. 3 cassetti
incluso cassetti (1x 004220, 1x 004225, 1x 004230), verniciato a polvere, Spazio di stoccaggio al tuo tavolo di saldatura, con serratura, incl. due chiavi, Compatibile con tavoli PLUS, consegnato preassemblato, cassetto estraibile lunghezza 500 mm

28

	L (a)	B (b)	H (c)	TF	G	Prezzo offerta speciale
2-280990.2	630 mm	485 mm	430 mm	100 kg	49 kg	**573 CHF** •
						Invece di 588 CHF

Configurazione

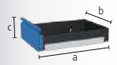

Cassetto con binario a clip
verniciato a polvere, integrazione possibile in qualsiasi momento, per Sub Table Box, per Workstation 0806 / 1208 / 1212 con pareti laterali

16 22 28

	L (a)	B (b)	H (c)	TF	G	
2-004220	590 mm	400 mm	60 mm	50 kg	5,50 kg	**66 CHF** •
2-004225	590 mm	400 mm	120 mm	50 kg	6,50 kg	**74 CHF** •
2-004230	590 mm	400 mm	180 mm	50 kg	7 kg	**81 CHF** •
2-004235	590 mm	400 mm	240 mm	50 kg	7,50 kg	**88 CHF** •

L: Lunghezza, B: Larghezza, H: Altezza, G: Peso, TF: Capacita di portata

Morsa 125

Morsa da banco Siegmund 125
Fissaggio a 45° o 90°, Larghezza morsa 125 mm, corsa di apertura 125 mm, Montaggio: System 16: 2x 160511 + 2x 000546, System 22: 2x 220513 + 2x 000544, System 28: 2x 280511

16 22 28

	SP	G	
2-004320	30 kN	17,50 kg	**254 CHF** •

Set di copriganasce per morsa 125 incl. borsa
contenuto della spedizione: 2x Fibra, 2x Gomma, 2x Alluminio neutro, 2x Prismi in alluminio

16 22 28

	G	
2-004325	0,85 kg	**57 CHF** •

Set Morsa da banco Siegmund 125 System 28
Fissaggio a 45° o 90°, Larghezza morsa 125 mm, corsa di apertura 125 mm, contenuto della spedizione: 1x Morsa 004320, 2x Perno 280511, 1x Set di copriganasce per morsa 004325

28

	SP	G	
2-284320	30 kN	19,43 kg	**389 CHF** •

Morsa 150

Morsa da banco Siegmund 150
Fissaggio a 45° o 90°, Larghezza morsa 150 mm, corsa di apertura 150 mm, Montaggio: System 16: 2x 160511 + 2x 000546, System 22: 2x 220513 + 2x 000544, System 28: 2x 280511

16 22 28

	SP	G	
2-004330	40 kN	24 kg	**330 CHF** •

Set di copriganasce per morsa 150 incl. borsa
contenuto della spedizione: 2x Fibra, 2x Gomma, 2x Alluminio neutro, 2x Prismi in alluminio

16 22 28

	G	
2-004335	1 kg	**64 CHF** •

Set Morsa da banco Siegmund 150 System 28
Fissaggio a 45° o 90°, Larghezza morsa 150 mm, corsa di apertura 150 mm, contenuto della spedizione: 1x Morsa 004330, 2x Perno 280511, 1x Set di copriganasce per morsa 004335

28

	SP	G	
2-284330	40 kN	26,08 kg	**466 CHF** •

Ulteriori informazioni e accessori per questi prodotti sono disponibili online.

www.siegmund.com/
F-benchvice

Copriganasce per morsa

Il corpo di base delle copriganasce della morsa è costituito da solidi profili in alluminio. I magneti integrati nei profili trattengono le coperture in modo affidabile sulla morsa e consentono un cambio rapido e semplice, a seconda del pezzo o della fase di lavorazione. Nonostante l'elevata forza magnetica, i pezzi non vengono magnetizzati. I coperchi delle ganasce della morsa sono ad angolo retto e paralleli al piano, il che significa che l'alto livello di precisione della morsa Siegmund rimane inalterato.

Set di copriganasce per morsa

2x Fibra: adatto a superfici finemente fresate, piallate o levigate, 2x Gomma: adatto per componenti in legno e plastica, 2x Alluminio neutro: bloccaggio sicuro di pezzi lavorati grazie alle scanalature, 2x Prismi in alluminio: Serraggio di pezzi tondi o ovali mediante prismi

G: Peso, SP: max. forza di serraggio

Pressa da tovolo System 28

forza di compressione di 2,5 tonnellate, corsa utile 60 mm, forza operativa 330 N, Corsa per pompata 4,6 mm, Con valvola di troppo pieno, fissare sempre su due punti

28

	G	
2-280780	6,70 kg	**1'127 CHF** •

Angolo speciale System 28

come estensione e fissaggio verticale della pressa

28

	L (a)	B (b)	H (c)	G	
2-280702	195 mm	60 mm	60 mm	1,87 kg	**102 CHF** •

Spintore pezzo

000701.AL: consigliato per lavorazione dell'acciaio, 000701.PA: consigliato per applicazioni con acciaio inox

		H (c)	Ø	G	
2-000701.AL	28 22 16 AL	15 mm	55 mm	0,08 kg	**23 CHF** •
2-000701.PA	28 22 16 PA	15 mm	55 mm	0,03 kg	**19 CHF** •

Appoggio 90° con tubo di prolunga

per pressare negli angoli senza danneggiare il cordone di saldatura

16 22 28

	L (a)	B (b)	H (c)	G	
2-000706	168 mm	50 mm	50 mm	0,82 kg	**99 CHF** •

Adattatore per tubi POM-C

per la raddrizzatura di tubi, per tubi Ø 21,4 mm: 000703.1, per tubi Ø 26,9 mm: 000703.4, per tubi Ø 33,7 mm: 000703.2, per tubi Ø 42,4 mm: 000703.3, per tubi Ø 48,3 mm: 000703.5

16 22 28

	L (a)	Ø	G	
2-000703.1	35 mm	55 mm	0,08 kg	**22 CHF** •
2-000703.4	35 mm	55 mm	0,08 kg	**22 CHF** •
2-000703.2	35 mm	55 mm	0,08 kg	**22 CHF** •
2-000703.3	35 mm	55 mm	0,07 kg	**22 CHF** •
2-000703.5	35 mm	55 mm	0,06 kg	**22 CHF** •

Spina per curvatubi POM-C

per curvatura e raddrizzatura tubi, per tubi Ø 21,4 mm: 000704.1, per tubi Ø 26,9 mm: 000704.4, per tubi Ø 33,7 mm: 000704.2, per tubi Ø 42,4 mm: 000704.3, per tubi Ø 48,3 mm: 000704.5

16 22 28

	L (a)	B (b)	H (c)	G	
2-000704.1	120 mm	35 mm	60 mm	0,25 kg	**40 CHF** •
2-000704.4	120 mm	35 mm	60 mm	0,26 kg	**40 CHF** •
2-000704.2	120 mm	35 mm	60 mm	0,25 kg	**40 CHF** •
2-000704.3	120 mm	35 mm	60 mm	0,23 kg	**40 CHF** •
2-000704.5	120 mm	35 mm	60 mm	0,21 kg	**40 CHF** •

Ulteriori informazioni e accessori per questi prodotti sono disponibili online.

www.siegmund.com/
F-tablepress

Controblocco POM-C

E' necessaria una presa di corrente per il fissaggio, fissato con perno 160515 / 220515 / 280513 (non compreso nella fornitura), per tubi Ø 21,4 mm: 000705.1, per tubi Ø 26,9 mm: 000705.4, per tubi Ø 33,7 mm: 000705.2, per tubi Ø 42,4 mm: 000705.3, per tubi Ø 48,3 mm: 000705.5

16 22 28

	L (a)	B (b)	H (c)	G	
2-000705.1	60 mm	114 mm	55 mm	0,37 kg	**51 CHF** •
2-000705.4	60 mm	111 mm	55 mm	0,35 kg	**50 CHF** •
2-000705.2	60 mm	102 mm	55 mm	0,31 kg	**49 CHF** •
2-000705.3	60 mm	93 mm	55 mm	0,27 kg	**46 CHF** •
2-000705.5	60 mm	93 mm	55 mm	0,26 kg	**44 CHF** •

Presa di corrente

per il fissaggio girevole del controblocco nei fori, per fissaggio: 280513

28

	L (a)	Ø	G	
2-280701	50 mm	40 mm	0,11 kg	**22 CHF** •

Raccomandazioni sul prodotto

Basic-set

Incluso nel set: 1x 000701.PA, 1x 000701.AL, 1x 280702

28

	G	Prezzo offerta speciale
2-280783	1,98 kg	**114 CHF** •
		Invece di 144 CHF

Set raddrizzatubi per Ø 21,4

Incluso nel set: 1x 000703.1, 1x 000704.1, 2x 000705.1, 2x 280701, fissato con bullone 280513 (non compreso nella fornitura)

28

	G	Prezzo offerta speciale
2-280782.1	1,29 kg	**167 CHF** •
		Invece di 209 CHF

Set raddrizzatubi per Ø 26,9

Incluso nel set: 1x 000703.4, 1x 000704.4, 2x 000705.4, 2x 280701, fissato con bullone 280513 (non compreso nella fornitura)

28

	G	Prezzo offerta speciale
2-280782.4	1,26 kg	**166 CHF** •
		Invece di 207 CHF

Set raddrizzatubi per Ø 33,7

Incluso nel set: 1x 000703.2, 1x 000704.2, 2x 000705.2, 2x 280701, fissato con bullone 280513 (non compreso nella fornitura)

28

	G	Prezzo offerta speciale
2-280782.2	1,17 kg	**163 CHF** •
		Invece di 205 CHF

Set raddrizzatubi per Ø 42,4

Incluso nel set: 1x 000703.3, 1x 000704.3, 2x 000705.3, 2x 280701, fissato con bullone 280513 (non compreso nella fornitura)

28

	G	Prezzo offerta speciale
2-280782.3	1,06 kg	**158 CHF** •
		Invece di 198 CHF

Set raddrizzatubi per Ø 48,3

Incluso nel set: 1x 000703.5, 1x 000704.5, 2x 000705.5, 2x 280701, fissato con bullone 280513 (non compreso nella fornitura)

28

	G	Prezzo offerta speciale
2-280782.5	1,01 kg	**155 CHF** •
		Invece di 194 CHF

G: Peso, L: Lunghezza, B: Larghezza, H: Altezza, Ø: Diametro

Sistema a rotaia Tavolo Standard

- Binari temprati e protetti dall'ossidazione
- Spostarsi senza sforzo sul binario
- può essere consegnato rapidamente poiché tutti gli articoli sono disponibili di serie
- Possibilità di installazione sopra pavimento e sottopavimento
- Luogo di lavoro strutturato con molte opzioni di fissaggio
- System 16 / System 22: su richiesta

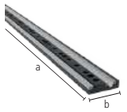

Rotaia di fondazione con binario tondo Nitrurato al plasma

Binari temprati e protetti dall'ossidazione, Possibilità di installazione sopra pavimento e sottopavimento

BAR N 750

	L (a)	B (b)	H (c)	G	
2-RSR2000.P	2000 mm	160 mm	40 mm	80 kg	**1'126 CHF** •
2-RSR3000.P	3000 mm	160 mm	40 mm	120 kg	**1'613 CHF** •

Struttura di collegamento SB 1800x900 con rullo

Telaio standard per piani tavolo con larghezza binario 1800x900, la ruota può essere riposizionata in base alla direzione del movimento, collegamento del piano o tavolo al telaio di collegamento con 4 x 280528, fissaggio al binario con 2x 280511

	L (a)	B (b)	H (c)	G	
2-RSF200	1970 mm	998 mm	200 mm	77 kg	**2'237 CHF** •
2-RSF650	1970 mm	998 mm	650 mm	135 kg	**2'523 CHF** •

Tavolo Professional Extreme 8.7 top SB 1800x900

compatibile solo con telaio di collegamento SB 1800x900

100 BAR N X8.7

	L (a)	B (b)	H (c)	G	
2-RST2820.XD7D	2000 mm	1000 mm	200 mm	665 kg	**4'802 CHF** •
2-RST2830.XD7D	2400 mm	1200 mm	200 mm	950 kg	**6'182 CHF** •
2-RST2840.XD7D	3000 mm	1500 mm	200 mm	1475 kg	**8'862 CHF** •

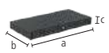

Piano del tavolo Professional 750 SB 1800x900

NEW

compatibile solo con telaio di collegamento SB 1800x900

100 BAR N 750

	L (a)	B (b)	H (c)	G	
2-RST2820.P.T1	2000 mm	1000 mm	200 mm	636 kg	**3'827 CHF** •
2-RST2830.P.T1	2400 mm	1200 mm	200 mm	839 kg	**5'005 CHF** •
2-RST2840.P.T1	3000 mm	1500 mm	200 mm	1339 kg	**7'331 CHF** •

Squadra ad U SB 1800

Squadra ad U 200x200 SB 1800 Nitrurato al plasma

per pedane con interasse 1800

BAR N 750

	L (a)	B (b)	H (c)	MS (d)	G	
2-RSU2000.P	2000 mm	200 mm	200 mm	25 mm	228 kg	**1'629 CHF** •
2-RSU2400.P	2400 mm	200 mm	200 mm	25 mm	271 kg	**1'999 CHF** •
2-RSU3000.P	3000 mm	200 mm	200 mm	25 mm	339 kg	**2'505 CHF** •

Squadra ad U 400x200 SB 1800 Nitrurato al plasma

per pedane con interasse 1800

BAR N 750

	L (a)	B (b)	H (c)	MS (d)	G	
2-RSU2000W.P	2000 mm	400 mm	200 mm	25 mm	336 kg	**2'545 CHF** •
2-RSU2400W.P	2400 mm	400 mm	200 mm	25 mm	396 kg	**3'066 CHF** •
2-RSU3000W.P	3000 mm	400 mm	200 mm	25 mm	496 kg	**3'771 CHF** •

Squadra ad U SB 900

Squadra ad U 200x200 SB 900 Nitrurato al plasma

Per pedane con interasse 900

BAR N 750 28

	L (a)	B (b)	H (c)	MS (d)	G	
2-280370.P	1000 mm	200 mm	200 mm	25 mm	120 kg	**925 CHF** •
2-RSU1200.P	1200 mm	200 mm	200 mm	25 mm	142 kg	**1'152 CHF** •
2-RSU1500.P	1500 mm	200 mm	200 mm	25 mm	174 kg	**1'318 CHF** •

Squadra ad U 400x200 SB 900 Nitrurato al plasma

Per pedane con interasse 900

BAR N 750 28

	L (a)	B (b)	H (c)	MS (d)	G	
2-280370.2.P	1000 mm	400 mm	200 mm	25 mm	188 kg	**1'387 CHF** •
2-RSU1200W.P	1200 mm	400 mm	200 mm	25 mm	211 kg	**1'959 CHF** •
2-RSU1500W.P	1500 mm	400 mm	200 mm	25 mm	258 kg	**2'134 CHF** •

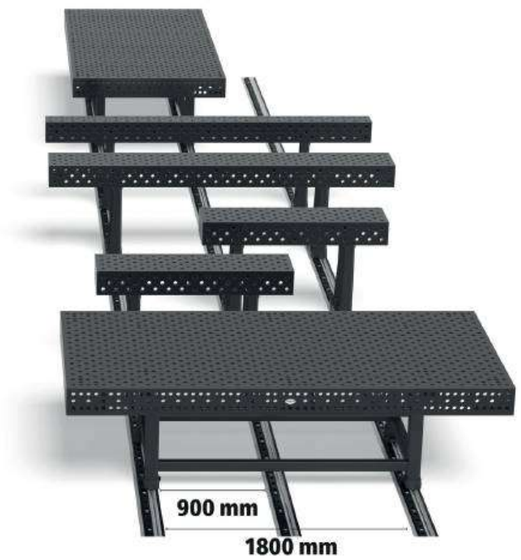

L: Lunghezza, B: Larghezza, H: Altezza, G: Peso, MS: Spessore materiale

Piede con inserto a rullo

Piede con inserto a rullo per squadre ad U 200x200
per collegamento squadra a U e piede con cuscinetto, 2 x 280528, fissaggio al binario con 2x 280513, con protezione antiribaltamento

	L (a)	B (b)	H (c)	G	
2-RSUF200	196 mm	138 mm	200 mm	14,50 kg	**802 CHF** •
2-RSUF650	196 mm	138 mm	650 mm	21,50 kg	**911 CHF** •

Piede con inserto a rullo per squadre ad U 400x200
per collegamento squadra a U e piede con cuscinetto, 2 x 280528, fissaggio al binario con 2x 280513, con protezione antiribaltamento

	L (a)	B (b)	H (c)	G	
2-RSUF200W	396 mm	138 mm	200 mm	30 kg	**972 CHF** •
2-RSUF650W	396 mm	138 mm	650 mm	43 kg	**1'069 CHF** •

Raccomandazioni sul prodotto

Bullone di arresto per sistema di rotaia brunito
con tampone in gomma, e' attaccato alla fine del supporto e alle fondamenta dei binari, impedisce l'uscita dal binario e limita la distanza percorsa, design piatto per minimo contorno interferente

B

	L (a)	G	
2-280241	45 mm	0,30 kg	**15 CHF** •

Perno a testa svasata brunito
connessione a scomparsa, NON utilizzare per collegare tavoli e squadre a -U-, non adatto per profili in alluminio, non adatto per asole

B 28

	L (a)	SK	ZK	AM	G	
2-280528	66 mm	220 kN	10 kN	25 Nm	0,30 kg	**43 CHF** •

Perno di serraggio rapido senza cave brunito
senza cava O-ring per una superficie liscia, NON utilizzare per collegare tavoli e squadre a -U-

B 28

	L (a)	SK	ZK	AM1	AM	G	
2-280511	95 mm	220 kN	25 kN	10 Nm	25 Nm	0,54 kg	**54 CHF** •
2-280513	120 mm	220 kN	25 kN	10 Nm	25 Nm	0,65 kg	**59 CHF** •

Ulteriori informazioni e accessori per questi prodotti sono disponibili online.

www.siegmund.com/
F-railsystem

L: Lunghezza, B: Larghezza, H: Altezza, G: Peso, SK: sollecitazioni di taglio, AM: forza di torsione Acciaio, la forza di serraggio dipende dal materiale, ZK: forza di trazione Acciaio, AM1: forza di torsione Alluminio

SYSTEM 22
IL TUTTOFARE

La soluzione ideale per le costruzioni metalliche. Offre una stabilità nettamente superiore rispetto al sistema 16, pur rimanendo più gestibile ed economica del sistema 28. Perfetta per lavori metallici generici e forze di deformazione moderate.

Carico consigliato fino a 3000 kg
max. 1500 kg per piede modello base

Il carico dipende dal tipo e dal numero delle gambe del tavolo. I singoli componenti sono significativamente più alti.
Sulla base della nostra esperienza, consigliamo i carichi specificati per la vostra sicurezza.

Professional 750

- Acciaio di alta qualità S355J2+N, nitrurazione al plasma con rivestimento BAR
- Spessore materiale ca. 17 – 19 mm
- Diametro fori Ø 22 mm, Fori sulla superficie con griglia 100x100 mm
- Altezza spalla laterale del tavolo 150 mm, Distanza tra i fori sulla spalla del tavolo 50 mm
- incl. piede standard

Misure del tavolo	Piedi	Peso			
1000 x 1000 mm	4	301 kg	**1'843 CHF**	4-220010.P	•
1200 x 1200 mm	4	395 kg	**2'377 CHF**	4-220015.P	•
1500 x 1000 mm	4	420 kg	**2'396 CHF**	4-220035.P	•
1500 x 1500 mm	4	585 kg	**3'389 CHF**	4-220050.P	•
2000 x 1000 mm	4	529 kg	**3'032 CHF**	4-220020.P	•
2400 x 1200 mm	6	740 kg	**3'909 CHF**	4-220030.P	•
3000 x 1500 mm	6	1097 kg	**5'701 CHF**	4-220040.P	•

Peso = Pianale + Pallet + Piede modello di base
Carico massimo totale raccomandato con 4 piedi 3000 kg con distribuzione carico uniforme. (Dati solo per equipaggiamento piedi standard)
Tutti i tavoli sono disponibili a richiesta senza nitrurazione al plasma o con griglia diagonale: www.siegmund.com/F-table75022

www.siegmund.com/
F-table75022

Piedi per tavoli modulari

	Standard	Standard	Altezza regolabile	Altezza regolabile	Ruote con freno	Altezza regolabile, ruote con freno	Ancoraggio al terreno
	220858	220857.X	4-220878.XX	4-220877.1.XX	4-220866.XX	4-220879.1.XX	4-220874.XX
Portata per piede	1500 kg	1500 kg	1500 kg	1500 kg	1500 kg	1500 kg	1500 kg
Altezza piede	700 mm	800 mm	500 – 800 mm	550 – 900 mm	700 mm	600 – 850 mm	700 mm
Regolazione fine	50 mm	50 mm	50 mm	50 mm	20 mm	20 mm	50 mm
Sovrapprezzo per piede	compreso	Alternativamente	**71 CHF**	**72 CHF**	**100 CHF**	**120 CHF**	**56 CHF**

Altezza di lavoro = altezza del piede + altezza della spalla del tavolo
Le portate indicate si riferiscono a carico statico. Nota ruote: Non indicate per tavoli con 6 o 8 piedi.

Set

		220610.1	220630.1	220645.1	220511	220740	220410.N	220420.N	220426.N	220430.N
1	4-223100	4x	2x		12x		4x	4x		
2	4-223200	6x	4x	4x	18x	4x	6x	6x	2x	
3	4-223300	10x	6x	4x	24x	4x	8x	8x	2x	
4	4-223400	12x	8x	8x	30x	8x	10x	10x	2x	2x
5	4-223500	14x	10x	8x	30x	8x	12x	12x	4x	4x

I prezzi indicati in CHF. Escl. IVA, imballaggio e di trasporto.

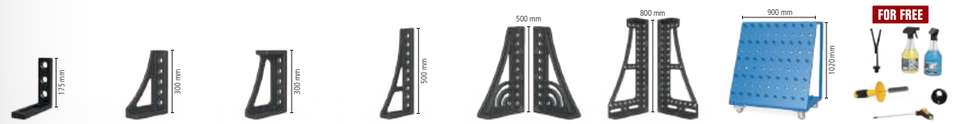

220110.N	220152.N	220116.N	220162.N	220164+65.N	220144+46.N	220910	223999		
2x	2x						1x	**1'559 CHF**	•
4x	2x						1x	**2'711 CHF**	•
6x	2x						1x	**3'646 CHF**	•
8x		2x	2x	1x		1x	1x	**6'030 CHF**	•
10x		2x	2x	1x	1x	1x	1x	**7'672 CHF**	•

Professional Extreme 8.7

- Accessori in acciaio X8.7, nitrurazione al plasma con rivestimento BAR
- Spessore materiale ca. 17 – 19 mm
- Diametro fori Ø 22 mm, Fori sulla superficie con griglia diagonale
- Altezza spalla laterale del tavolo 150 mm, Distanza tra i fori sulla spalla del tavolo 50 mm
- Spalla laterale del tavolo in acciaio di alta qualità S355J2+N
- incl. piede standard

Misure del tavolo	Piedi	Peso			
1000 x 1000 mm	4	295 kg	**2'137 CHF**	4-220010.XD7	•
1200 x 800 mm	4	291 kg	**2'133 CHF**	4-220025.XD7	•
1200 x 1200 mm	4	387 kg	**2'759 CHF**	4-220015.XD7	•
1500 x 1000 mm	4	412 kg	**2'785 CHF**	4-220035.XD7	•
1500 x 1500 mm	4	573 kg	**3'942 CHF**	4-220050.XD7	•
2000 x 1000 mm	4	519 kg	**3'523 CHF**	4-220020.XD7	•
2000 x 1200 mm	4	602 kg	**4'119 CHF**	4-220060.XD7	•
2000 x 2000 mm	4	929 kg	**5'770 CHF**	4-220045.XD7	•
2400 x 1200 mm	6	725 kg	**4'562 CHF**	4-220030.XD7	•
3000 x 1500 mm	6	1073 kg	**6'661 CHF**	4-220040.XD7	•
4000 x 2000 mm	8	1807 kg	**11'075 CHF**	4-220055.XD7	•

Peso = Pianale + Pallet + Piede modello di base
Carico massimo totale raccomandato con 4 piedi 3000 kg con distribuzione carico uniforme. (Dati solo per equipaggiamento piedi standard)

www.siegmund.com/
F-tableX722

Piedi per tavoli modulari

	Standard	Standard	Altezza regolabile	Altezza regolabile	Ruote con freno	Altezza regolabile, ruote con freno	Ancoraggio al terreno
	220858	220857.X	4-220878.XX	4-220877.1.XX	4-220866.XX	4-220879.1.XX	4-220874.XX
Portata per piede	1500 kg	1500 kg	1500 kg	1500 kg	1500 kg	1500 kg	1500 kg
Altezza piede	700 mm	800 mm	500 – 800 mm	550 – 900 mm	700 mm	600 – 850 mm	700 mm
Regolazione fine	50 mm	50 mm	50 mm	50 mm	20 mm	20 mm	50 mm
Sovrapprezzo per piede	compreso	Alternativamente	**71 CHF**	**72 CHF**	**100 CHF**	**120 CHF**	**56 CHF**

Altezza di lavoro = altezza del piede + altezza della spalla del tavolo
Le portate indicate si riferiscono a carico statico. Nota ruote: Non indicate per tavoli con 6 o 8 piedi.

Set

		220610.1	220630.1	220645.1	220511	220740	220410.N	220420.N	220426.N	220430.N
1	4-223100	4x	2x		12x		4x	4x		
2	4-223200	6x	4x	4x	18x	4x	6x	6x	2x	
3	4-223300	10x	6x	4x	24x	4x	8x	8x	2x	
4	4-223400	12x	8x	8x	30x	8x	10x	10x	2x	2x
5	4-223500	14x	10x	8x	30x	8x	12x	12x	4x	4x

I prezzi indicati in CHF. Escl. IVA, imballaggio e di trasporto.

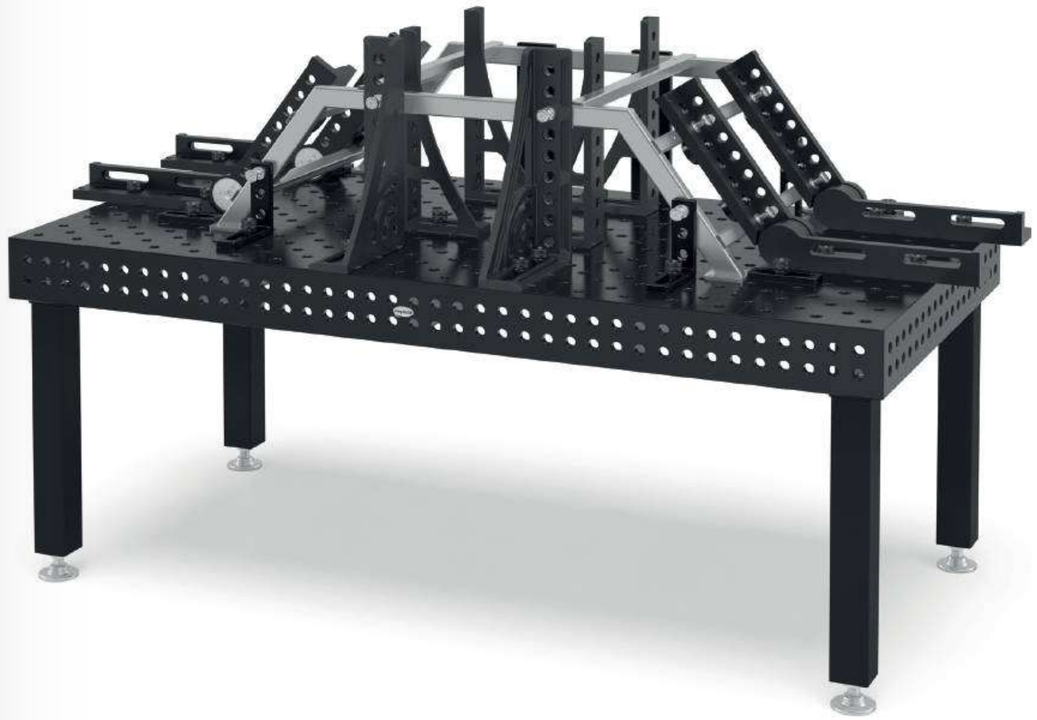

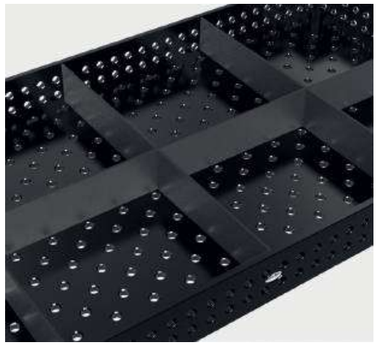

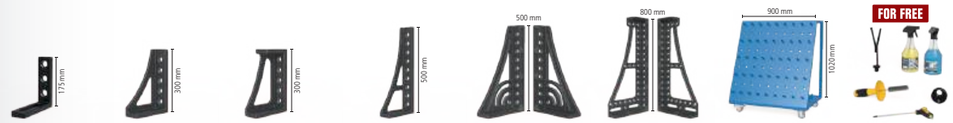

220110.N	220152.N	220116.N	220162.N	220164+65.N	220144+46.N	220910	223999		
2x	2x						1x	**1'559 CHF**	•
4x	2x						1x	**2'711 CHF**	•
6x	2x						1x	**3'646 CHF**	•
8x		2x	2x	1x		1x	1x	**6'030 CHF**	•
10x		2x	2x	1x	1x	1x	1x	**7'672 CHF**	•

Professional Extreme 8.7 PLUS

- Accessori in acciaio X8.7, nitrurazione al plasma con rivestimento BAR
- Spessore materiale ca. 17 – 19 mm
- Diametro fori Ø 22 mm, Fori sulla superficie con griglia diagonale
- Altezza spalla laterale del tavolo 250 mm, 4 File di fori sulla spalla del tavolo con passo di 50 mm
- Spalla laterale del tavolo in acciaio di alta qualità S355J2+N
- incl. piede standard

Misure del tavolo	Piedi	Peso			
1200 x 1200 mm	4	459 kg	**3'049 CHF**	4-220015.XD7PL	•
1500 x 1000 mm	4	493 kg	**3'077 CHF**	4-220035.XD7PL	•
2000 x 1000 mm	4	622 kg	**3'894 CHF**	4-220020.XD7PL	•
2400 x 1200 mm	6	849 kg	**5'007 CHF**	4-220030.XD7PL	•
3000 x 1500 mm	6	1267 kg	**7'668 CHF**	4-220040.XD7PL	•
4000 x 2000 mm	8	2115 kg	**12'147 CHF**	4-220055.XD7PL	•

Peso = Pianale + Pallet + Piede modello di base
Carico massimo totale raccomandato con 4 piedi 3000 kg con distribuzione carico uniforme. (Dati solo per equipaggiamento piedi standard)
Tutti i tavoli sono disponibili a richiesta senza nitrurazione al plasma: www.siegmund.com/F-tableX722plus

www.siegmund.com/
F-tableX722plus

Piedi per tavoli modulari

	Standard	Standard	Altezza regolabile	Altezza regolabile	Ruote con freno	Altezza regolabile, ruote con freno	Ancoraggio al terreno
	220853.X	220857.X	4-220878.XX	4-220877.1.XX	4-220860.XX	4-220879.1.XX	4-220872.XX
Portata per piede	1500 kg	1500 kg	1500 kg	1500 kg	1500 kg	1500 kg	1500 kg
Altezza piede	600 mm	800 mm	500 – 800 mm	550 – 900 mm	600 mm	600 – 850 mm	600 mm
Regolazione fine	50 mm	50 mm	50 mm	50 mm	20 mm	20 mm	50 mm
Sovrapprezzo per piede	compreso	Alternativamente	**71 CHF**	**72 CHF**	**98 CHF**	**120 CHF**	**56 CHF**

Altezza di lavoro = altezza del piede + altezza della spalla del tavolo
Le portate indicate si riferiscono a carico statico. Nota ruote: Non indicate per tavoli con 6 o 8 piedi.

Set

		220610.1	220630.1	220645.1	220511	220740	220410.N	220420.N	220426.N	220430.N
1	4-223100	4x	2x		12x		4x	4x		
2	4-223200	6x	4x	4x	18x	4x	6x	6x	2x	
3	4-223300	10x	6x	4x	24x	4x	8x	8x	2x	
4	4-223400	12x	8x	8x	30x	8x	10x	10x	2x	2x
5	4-223500	14x	10x	8x	30x	8x	12x	12x	4x	4x

I prezzi indicati in CHF. Escl. IVA, imballaggio e di trasporto.

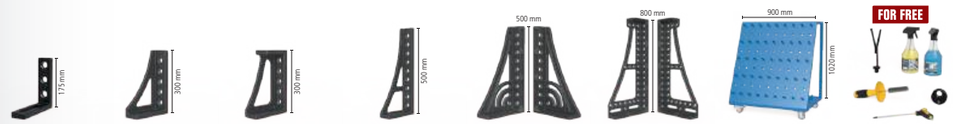

220110.N	220152.N	220116.N	220162.N	220164+65.N	220144+46.N	220910	223999		
2x	2x						1x	**1'559 CHF**	•
4x	2x						1x	**2'711 CHF**	•
6x	2x						1x	**3'646 CHF**	•
8x		2x	2x	1x		1x	1x	**6'030 CHF**	•
10x		2x	2x	1x	1x	1x	1x	**7'672 CHF**	•

Piattaforma di sollevamento Siegmund

- con due cilindri di sollevamento
- elevata resilienza
- facile manipolazione
- forbici massicce e rulli in acciaio
- La striscia di contatto protegge contro lo schiacciamento
- Possibilità di installazione sopra pavimento e sottopavimento

Piattaforma elevabile 2010
per tavolo 2000x1000 mm, Altezza totale quando abbassato: 330 mm, Intervallo di sollevamento: 1100 mm, Tempo di sollevamento a carico: 45~55 secondi, Forza 2,2 kW, Tensione di funzionamento 400 V 50 Hz, Capacità di carico massimo: Telaio base (senza tavolo) 4000 kg, incl. piastre isolanti

16 22 28

	L (a)	B (b)	G		
4-HB4020.1	1990 mm	990 mm	470 kg	**6'870 CHF**	•

Piattaforma elevabile 2012
per tavolo 2000x1200 mm, Altezza totale quando abbassato: 330 mm, Intervallo di sollevamento: 1100 mm, Tempo di sollevamento a carico: 45~55 secondi, Forza 2,2 kW, Tensione di funzionamento 400 V 50 Hz, Capacità di carico massimo: Telaio base (senza tavolo) 4000 kg, incl. piastre isolanti

16 22 28

	L (a)	B (b)	G		
4-HB4060.1	1990 mm	1190 mm	490 kg	**7'122 CHF**	•

Piattaforma elevabile 2412
per tavolo 2400x1200 mm, Altezza totale quando abbassato: 330 mm, Intervallo di sollevamento: 1100 mm, Tempo di sollevamento a carico: 45~55 secondi, Forza 2,2 kW, Tensione di funzionamento 400 V 50 Hz, Capacità di carico massimo: Telaio base (senza tavolo) 4000 kg, incl. piastre isolanti

16 22 28

	L (a)	B (b)	G		
4-HB4030.1	2390 mm	1190 mm	530 kg	**7'611 CHF**	•

Piattaforma elevabile 3015
per tavolo 3000x1500 mm, Altezza totale quando abbassato: 430 mm, Intervallo di sollevamento: 650 mm, Tempo di sollevamento a carico: 35~45 secondi, Forza 2,2 kW, Tensione di funzionamento 400 V 50 Hz, Capacità di carico massimo: Telaio base (senza tavolo) 6000 kg, incl. piastre isolanti

16 22 28

	L (a)	B (b)	G		
4-HB4040.1	2990 mm	1490 mm	865 kg	**11'769 CHF**	•

Piattaforma elevabile 2010 con banco di saldatura

- incl. tavolo di saldatura 2000x1000 mm e piastre isolanti
- Spessore materiale Pianale ca. 17 – 19 mm
- Dimensioni (L x L): ca. 1990x990 mm
- Peso (senza tavolo) ca. 470 kg
- Altezza totale quando abbassato: 330 mm, Intervallo di sollevamento: 1100 mm
- L'altezza di lavoro è l'altezza totale più il pannello laterale della tavola
- Capacità di carico massimo: Telaio base (senza tavolo) 4000 kg
- Tempo di sollevamento a carico: 45~55 secondi
- Forza 2,2 kW, Tensione di funzionamento 400 V 50 Hz

Dimensioni Superficie di lavoro	Caratteristiche Superficie di lavoro	G			
2000 x 1000 mm	22 750 N BAR	969 kg	**9'638 CHF**	4-HB220020.P	•
2000 x 1000 mm	22 XR.7 N BAR	959 kg	**10'129 CHF**	4-HB220020.XD7	•
2000 x 1000 mm	22 XR.7 N BAR	1065 kg	**10'500 CHF**	4-HB220020.XD7PL	•

Piattaforma elevabile 2012 con banco di saldatura

- incl. tavolo di saldatura 2000x1200 mm e piastre isolanti
- Spessore materiale Pianale ca. 17 – 19 mm
- Dimensioni (L x L): ca. 1990x1190 mm
- Peso (senza tavolo) ca. 490 kg
- Altezza totale quando abbassato: 330 mm, Intervallo di sollevamento: 1100 mm
- L'altezza di lavoro è l'altezza totale più il pannello laterale della tavola
- Capacità di carico massimo: Telaio base (senza tavolo) 4000 kg
- Tempo di sollevamento a carico: 45~55 secondi
- Forza 2,2 kW, Tensione di funzionamento 400 V 50 Hz

Dimensioni Superficie di lavoro	Caratteristiche Superficie di lavoro	G			
2000 x 1200 mm	22 XR.7 N BAR	1062 kg	**10'977 CHF**	4-HB220060.XD7	•

Piattaforma elevabile 2412 con banco di saldatura

- incl. tavolo di saldatura 2400x1200 mm e piastre isolanti
- Spessore materiale Pianale ca. 17 – 19 mm
- Dimensioni (L x L): ca. 2390x1190 mm
- Peso (senza tavolo) ca. 530 kg
- Altezza totale quando abbassato: 330 mm, Intervallo di sollevamento: 1100 mm
- L'altezza di lavoro è l'altezza totale più il pannello laterale della tavola
- Capacità di carico massimo: Telaio base (senza tavolo) 4000 kg
- Tempo di sollevamento a carico: 45~55 secondi
- Forza 2,2 kW, Tensione di funzionamento 400 V 50 Hz

Dimensioni Superficie di lavoro	Caratteristiche Superficie di lavoro	G			
2400 x 1200 mm	22 750 N BAR	1225 kg	**11'125 CHF**	4-HB220030.P	•
2400 x 1200 mm	22 XR.7 N BAR	1210 kg	**11'778 CHF**	4-HB220030.XD7	•
2400 x 1200 mm	22 XR.7 N BAR	1338 kg	**12'222 CHF**	4-HB220030.XD7PL	•

Piattaforma elevabile 3015 con banco di saldatura

- incl. tavolo di saldatura 3000x1500 mm e piastre isolanti
- Spessore materiale Pianale ca. 17 – 19 mm
- Dimensioni (L x L): ca. 2990x1490 mm
- Peso (senza tavolo) ca. 865 kg
- Altezza totale quando abbassato: 430 mm, Intervallo di sollevamento: 650 mm
- L'altezza di lavoro è l'altezza totale più il pannello laterale della tavola
- Capacità di carico massimo: Telaio base (senza tavolo) 6000 kg
- Tempo di sollevamento a carico: 34~45 secondi
- Forza 2,2 kW, Tensione di funzionamento 400 V 50 Hz

Dimensioni Superficie di lavoro	Caratteristiche Superficie di lavoro	G			
3000 x 1500 mm	22 750 N BAR	1917 kg	**17'074 CHF**	4-HB220040.P	•
3000 x 1500 mm	22 XR.7 N BAR	1893 kg	**18'035 CHF**	4-HB220040.XD7	•
3000 x 1500 mm	22 XR.7 N BAR	2091 kg	**19'042 CHF**	4-HB220040.XD7PL	•

Ulteriori informazioni e accessori per questi prodotti sono disponibili online.

www.siegmund.com/
F-h-lift

L: Lunghezza, B: Larghezza, G: Peso

Tavolo rotante regolabile in altezza Fisso

- Dimensioni (L x L): ca. 785x785 mm
- Peso (senza piastra): ca. 70 kg
- Altezza di lavoro tra 780 mm e 1100 mm
- A causa del pericolo di ribaltamento, raccomandiamo esclusivamente le seguenti dimensioni
- Compatibile solo con piani di lavoro specificati (punti di fissaggio speciali nel piano di lavoro)
- Capacità di carico massimo: Telaio base (senza piastra) 1000 kg

Dimensioni Superficie di lavoro	Caratteristiche Superficie di lavoro	MS (d)	G			
1000 x 1000 mm	22 750 N BAR	18 mm	207 kg	**1'979 CHF**	2-DS224024.PD	•
1200 x 1200 mm	22 750 N BAR	18 mm	267 kg	**2'329 CHF**	2-DS224034.PD	•
1200 x 800 mm	22 750 N BAR	18 mm	208 kg	**1'859 CHF**	2-DS224004.P	•
Ø 1100 mm	22 750 N BAR	18 mm	201 kg	**2'225 CHF**	2-DS224211.PD	•

Tavolo rotante regolabile in altezza Mobile

- Dimensioni (L x L): ca. 795x795 mm
- Peso (senza piastra): ca. 70 kg
- Altezza di lavoro tra 780 mm e 1100 mm
- A causa del pericolo di ribaltamento, raccomandiamo esclusivamente le seguenti dimensioni
- Compatibile solo con piani di lavoro specificati (punti di fissaggio speciali nel piano di lavoro)
- Capacità di carico massimo: Telaio base (senza piastra) 1000 kg

Dimensioni Superficie di lavoro	Caratteristiche Superficie di lavoro	MS (d)	G			
1000 x 1000 mm	22 750 N BAR	18 mm	207 kg	**2'115 CHF**	2-DM224024.PD	•
1200 x 1200 mm	22 750 N BAR	18 mm	267 kg	**2'464 CHF**	2-DM224034.PD	•
1200 x 800 mm	22 750 N BAR	18 mm	208 kg	**1'994 CHF**	2-DM224004.P	•
Ø 1100 mm	22 750 N BAR	18 mm	201 kg	**2'360 CHF**	2-DM224211.PD	•

Collegamento alla massa magnetica

Massa magnetica con giunto rotante a elevata forza di tenuta su superfici pulite e lisce. Mai più cavi attorcigliati grazie al sistema semplice e veloce. Il collegamento può essere bloccato o cablato. In combinazione con una piastra di adattamento e una vite a testa svasata, è perfettamente adatto come set per tavolo rotante.

Collegamento alla massa magnetica per tavolo rotante
messa a terra semplice e veloce, nessuna torsione del cavo, elevata tenuta su superfici pulite e lisce, Massimo 500 ampere con un ciclo di lavoro del 35%, contenuto della spedizione: Piastra adattatore e vite svasata

16 22 28

	G		
2-00003399	0,92 kg	**38 CHF**	•

Ulteriori informazioni e accessori per questi prodotti sono disponibili online.

www.siegmund.com/
F-rotating

Tavolo elevabile mobile 500 kg

- Dimensioni (L x L): ca. 1115x630 mm
- Peso (senza piastra): ca. 65 kg
- Altezza di lavoro da ca. 700 a 1000 mm
- Compatibile solo con piani di lavoro specificati (punti di fissaggio speciali nel piano di lavoro)
- Capacità di carico massimo: Telaio base (senza piastra) 500 kg

Dimensioni Superficie di lavoro	Caratteristiche Superficie di lavoro	MS (d)	G			
1200 x 800 mm	22 750 N BAR	18 mm	203 kg	**2'276 CHF**	2-HT224004.P	•

Tavolo elevabile mobile 1200 kg

- Dimensioni (L x L): ca. 1490x990 mm
- Peso (senza piastra): ca. 210 kg
- Altezza di lavoro da ca. 750 a 1050 mm
- Capacità di carico massimo: Telaio base (senza piastra) 1200 kg

Dimensioni Superficie di lavoro	Caratteristiche Superficie di lavoro	MS (d)	G			
1500 x 1000 mm	22 750 N BAR 100	18 mm	548 kg	**4'871 CHF**	2-HS220035.P	•

Raccomandazioni sul prodotto

Set supplementare, capacità di portata 1700 kg
Secondo cilindro di sollevamento per una portata di 1700 kg (piastra compresa), Compatibile solo con il tavolo elevabile mobile 1200 kg, Fornitura: 1x cilindro di sollevamento, 1x pedale, materiale per montaggio

16 22 28

	G		
2-HS009921	4 kg	**453 CHF**	•

Ulteriori informazioni e accessori per questi prodotti sono disponibili online.

www.siegmund.com/
F-lifting

MS: Spessore materiale, G: Peso, Ø: Diametro

Siegmund Workstation 1208

- a sinistra e a destra 600 mm di spazio per i cassetti
- incl. Piastra forata 1200x800 mm
- Acciaio di alta qualità S355J2+N, nitrurazione al plasma con rivestimento BAR
- Spessore del materiale 18 mm
- Diametro fori Ø 22 mm
- Fori sulla superficie con griglia 100x100 mm
- Portata massima: piastra base 1000 kg (senza piastra) / Ruote 400 kg (senza piastra)

Siegmund Workstation 1208

contenuto della spedizione: 1x 004002.1 Siegmund Workstation 1208 Telaio base, 1x 224004.P Piastra forata

BAR N 750 22

	L (a)	B (b)	H (c)	G	Prezzo offerta speciale
2-224400	1200 mm	800 mm	850 mm	170,16 kg	**1'337 CHF** •
					Invece di 1'359 CHF

Siegmund Workstation 1208 compreso Scaffali

contenuto della spedizione: 1x 004002.1 Siegmund Workstation 1208 Telaio base, 1x 224004.P Piastra forata, 1x 224030 Supporto morsetti, 1x 004620 Mensola, 1x 224635 Portaperni e prisma, 1x 004025.1 Parete porta accessori incl. mensola

BAR N 750 22

	L (a)	B (b)	H (c)	G	Prezzo offerta speciale
2-224401	1200 mm	800 mm	850 mm	179,95 kg	**1'466 CHF** •
					Invece di 1'496 CHF

Siegmund Workstation 1208 mezzo chiuso incl. 3 cassetti

contenuto della spedizione: 1x 004002.1 Siegmund Workstation 1208 Telaio base, 1x 224004.P Piastra forata, 2x 004230 Cassetto 180 mm, 1x 004235 Cassetto 240 mm, 1x 004120 Impostare le pareti laterali

BAR N 750 22

	L (a)	B (b)	H (c)	G	Prezzo offerta speciale
2-224407	1200 mm	800 mm	850 mm	202,66 kg	**1'747 CHF** •
					Invece di 1'775 CHF

Siegmund Workstation 1208 chiuso incl. 6 cassetti

contenuto della spedizione: 1x 004002.1 Siegmund Workstation 1208 Telaio base, 1x 224004.P Piastra forata, 4x 004230 Cassetto 180 mm, 2x 004235 Cassetto 240 mm, 2x 004120 Impostare le pareti laterali

BAR N 750 22

	L (a)	B (b)	H (c)	G	Prezzo offerta speciale
2-224409	1200 mm	800 mm	850 mm	235,16 kg	**2'158 CHF** •
					Invece di 2'190 CHF

più imballo / spedizione

Siegmund Workstation 1208 – Configurazione

Equipaggiamento con 4 ruote per Workstation 1208

è possibile scegliere tra piedino e rotelle

16 22 28

	TF	G	
2-004100.1	400 kg	5,30 kg	**75 CHF** •

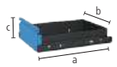

Cassetto con binario e fissaggio a clip per Workstation 0806 / 1208

verniciato a polvere, integrazione possibile in qualsiasi momento, per Workstation 0806 / 1208 senza pareti laterali, staffa necessaria se non ci sono pareti

16 22 28

	L (a)	B (b)	H (c)	TF	G	
2-004220.WS	590 mm	400 mm	60 mm	50 kg	7,50 kg	**83 CHF** •
2-004225.WS	590 mm	400 mm	120 mm	50 kg	9 kg	**93 CHF** •
2-004230.WS	590 mm	400 mm	180 mm	50 kg	9,50 kg	**104 CHF** •
2-004235.WS	590 mm	400 mm	240 mm	50 kg	10 kg	**114 CHF** •

Ulteriori informazioni e accessori per questi prodotti sono disponibili online.
www.siegmund.com/F-workstation

Siegmund Workstation 1212

- a sinistra e a destra 600 mm di spazio per i cassetti
- incl. Piastra forata 1200x1200 mm
- Acciaio di alta qualità S355J2+N, nitrurazione al plasma con rivestimento BAR
- Spessore del materiale 18 mm
- Diametro fori Ø 22 mm
- Fori sulla superficie con griglia 100x100 mm
- Portata massima: piastra base 1000 kg (senza piastra) / Ruote 400 kg (senza piastra)

Siegmund Workstation 1212

contenuto della spedizione: 1x 004602 Siegmund Workstation 1212 Telaio base, 1x 224034.P Piastra forata

BAR N 750 22

	L (a)	B (b)	H (c)	G	Prezzo offerta speciale
2-224600	1200 mm	1200 mm	850 mm	248 kg	**1'663 CHF** •
					Invece di 1'682 CHF

Siegmund Workstation 1212 compreso Scaffali

contenuto della spedizione: 1x 004602 Siegmund Workstation 1212 Telaio base, 1x 224034.P Piastra forata, 1x 224630 Supporto morsetti, 1x 004620 Mensola, 1x 224635 Portaperni e prisma, 1x 004625 Parete porta accessori incl. mensola

BAR N 750 22

	L (a)	B (b)	H (c)	G	Prezzo offerta speciale
2-224601	1200 mm	1200 mm	850 mm	260,75 kg	**1'801 CHF** •
					Invece di 1'830 CHF

Siegmund Workstation 1212 mezzo chiuso incl. 3 cassetti

contenuto della spedizione: 1x 004602 Siegmund Workstation 1212 Telaio base, 1x 224034.P Piastra forata, 2x 004230 Cassetto 180 mm, 1x 004235 Cassetto 240 mm, 1x 004720 Impostare le pareti laterali

BAR N 750 22

	L (a)	B (b)	H (c)	G	Prezzo offerta speciale
2-224607	1200 mm	1200 mm	850 mm	282 kg	**2'080 CHF** •
					Invece di 2'105 CHF

Siegmund Workstation 1212 chiuso incl. 6 cassetti

contenuto della spedizione: 1x 004602 Siegmund Workstation 1212 Telaio base, 1x 224034.P Piastra forata, 4x 004230 Cassetto 180 mm, 2x 004235 Cassetto 240 mm, 2x 004720 Impostare le pareti laterali

BAR N 750 22

	L (a)	B (b)	H (c)	G	Prezzo offerta speciale
2-224609	1200 mm	1200 mm	850 mm	316 kg	**2'498 CHF** •
					Invece di 2'528 CHF

più imballo / spedizione

Siegmund Workstation 1212 – Configurazione

Equipaggiamento con 4 ruote per Workstation 1212

è possibile scegliere tra piedino e rotelle

16 22 28

	TF	G	
2-004700	400 kg	4,30 kg	**82 CHF** •

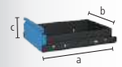

Cassetto con binario e fissaggio a clip per Workstation 1212

verniciato a polvere, integrazione possibile in qualsiasi momento, per Workstation 1212 senza pareti laterali, staffa necessaria se non ci sono pareti

16 22 28

	L (a)	B (b)	H (c)	TF	G	
2-004820.WS	590 mm	400 mm	60 mm	50 kg	8 kg	**88 CHF** •
2-004825.WS	590 mm	400 mm	120 mm	50 kg	9,50 kg	**99 CHF** •
2-004830.WS	590 mm	400 mm	180 mm	50 kg	10 kg	**109 CHF** •
2-004835.WS	590 mm	400 mm	240 mm	50 kg	10,50 kg	**120 CHF** •

Ulteriori informazioni e accessori per questi prodotti sono disponibili online.
www.siegmund.com/F-workstation

L: Lunghezza, B: Larghezza, H: Altezza, G: Peso, TF: Capacita di portata

Tavolo ottagonale 150

fissaggio tramite piastra adattatrice (non inclusa nella fornitura), Piastra adattatore disponibile su richiesta ad un costo aggiuntivo, Sconto: da 2 pezzi: 5%, da 5 pezzi: 10%

BAR N 750 22

	L (a)	B (b)	H (c)	MS (d)	Ø	G	
2-920822.P	331 mm	800 mm	150 mm	18 mm	866 mm	210 kg	**4'939 CHF** ○
2-921022.P	414 mm	1000 mm	150 mm	18 mm	1082 mm	276 kg	**5'666 CHF** ○
2-921222.P	497 mm	1200 mm	150 mm	18 mm	1299 mm	368 kg	**8'426 CHF** ○
2-921422.P	580 mm	1400 mm	150 mm	18 mm	1515 mm	477 kg	**9'153 CHF** ○
2-921522.P	621 mm	1500 mm	150 mm	18 mm	1624 mm	525 kg	**9'878 CHF** ○
2-921622.P	663 mm	1600 mm	150 mm	18 mm	1732 mm	604 kg	**10'605 CHF** ○
2-921722.P	704 mm	1700 mm	150 mm	18 mm	1840 mm	655 kg	**11'508 CHF** ○
2-921822.P	746 mm	1800 mm	150 mm	18 mm	1948 mm	710 kg	**11'332 CHF** ○

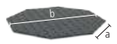

Piastra ottagonale

fissaggio attraverso fori mediante bussole di supporto (220500), Filetto M8 laterale, Sconto: da 2 pezzi: 5%, da 5 pezzi: 10%

BAR N 750 22

	L (a)	B (b)	H (c)	MS (d)	Ø	G	
2-930600.P	249 mm	600 mm	18 mm	18 mm	650 mm	79 kg	**2'324 CHF** ○
2-930800.P	331 mm	800 mm	18 mm	18 mm	866 mm	112 kg	**2'904 CHF** ○
2-931000.P	414 mm	1000 mm	18 mm	18 mm	1083 mm	155 kg	**3'486 CHF** ○
2-931200.P	497 mm	1200 mm	18 mm	18 mm	1299 mm	220 kg	**4'394 CHF** ○
2-931400.P	580 mm	1400 mm	18 mm	18 mm	1516 mm	305 kg	**5'528 CHF** ○
2-931500.P	621 mm	1500 mm	18 mm	18 mm	1636 mm	339 kg	**5'860 CHF** ○

Peso = Piastra ottagonale + Pallet
Il peso può variare in base a specifici adattamenti del cliente.
Ulteriori misure di tavoli sono disponibili su richiesta.
Le piastre di appoggio o le piastre di adattamento non sono incluse nella fornitura dei tavoli ottagonali.

Piastra adattatore disponibile su richiesta ad un costo aggiuntivo

Per unire la piastra ottagonale con parte laterale ad un posizionatore e' necessaria una placca adattatore. Per ulteriori cambi fabbrichiamo la placca adattatore con speciale disegno foro di unione a seconda della vostra richiesta.

Prezzo per l'adattamento della placca

per tavoli ottagonali con spalle laterali

16 22 28

0-940000	**687 CHF** ○

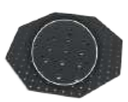

Supplemento per personalizzazione foratura

per piastre ottagonali

16 22 28

0-940000.1	**510 CHF** ○

Ulteriori informazioni e accessori per questi prodotti sono disponibili online.

www.siegmund.com/
F-octagonal22

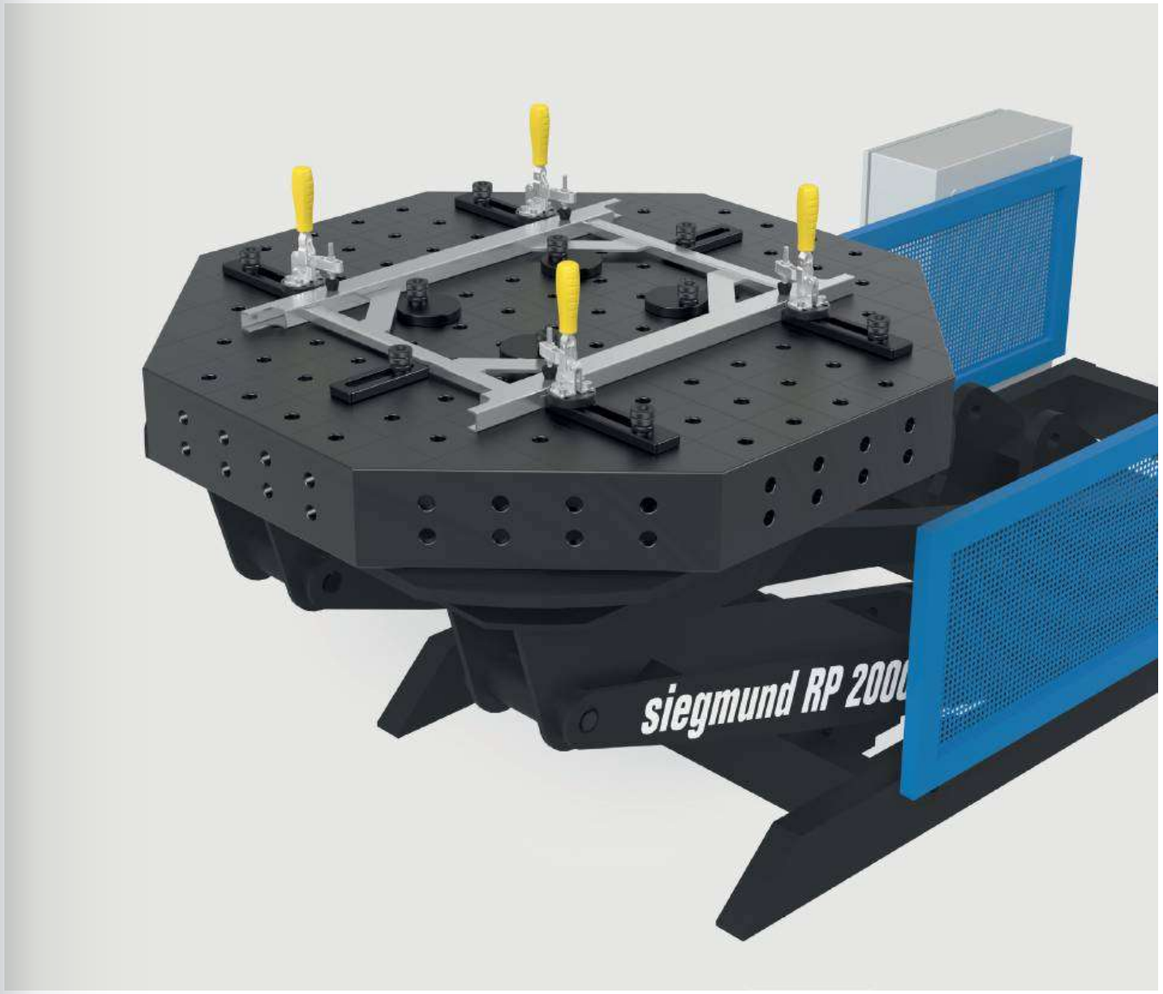

L: Lunghezza, B: Larghezza, H: Altezza, MS: Spessore materiale, G: Peso, Ø: Diametro

Distanziale eccentrico Ø 60 con filettatura M10 nitrurato
per messa a terra, costante torsione

	MS (d)	Ø	G	
2-220402.N	18 mm	60 mm	0,33 kg	**23 CHF** •

Distanziale eccentrico Ø 100 nitrurato
utilizzabile anche come appoggio, costante torsione

	MS (d)	Ø	G	
2-220403.N	18 mm	100 mm	1,04 kg	**24 CHF** •

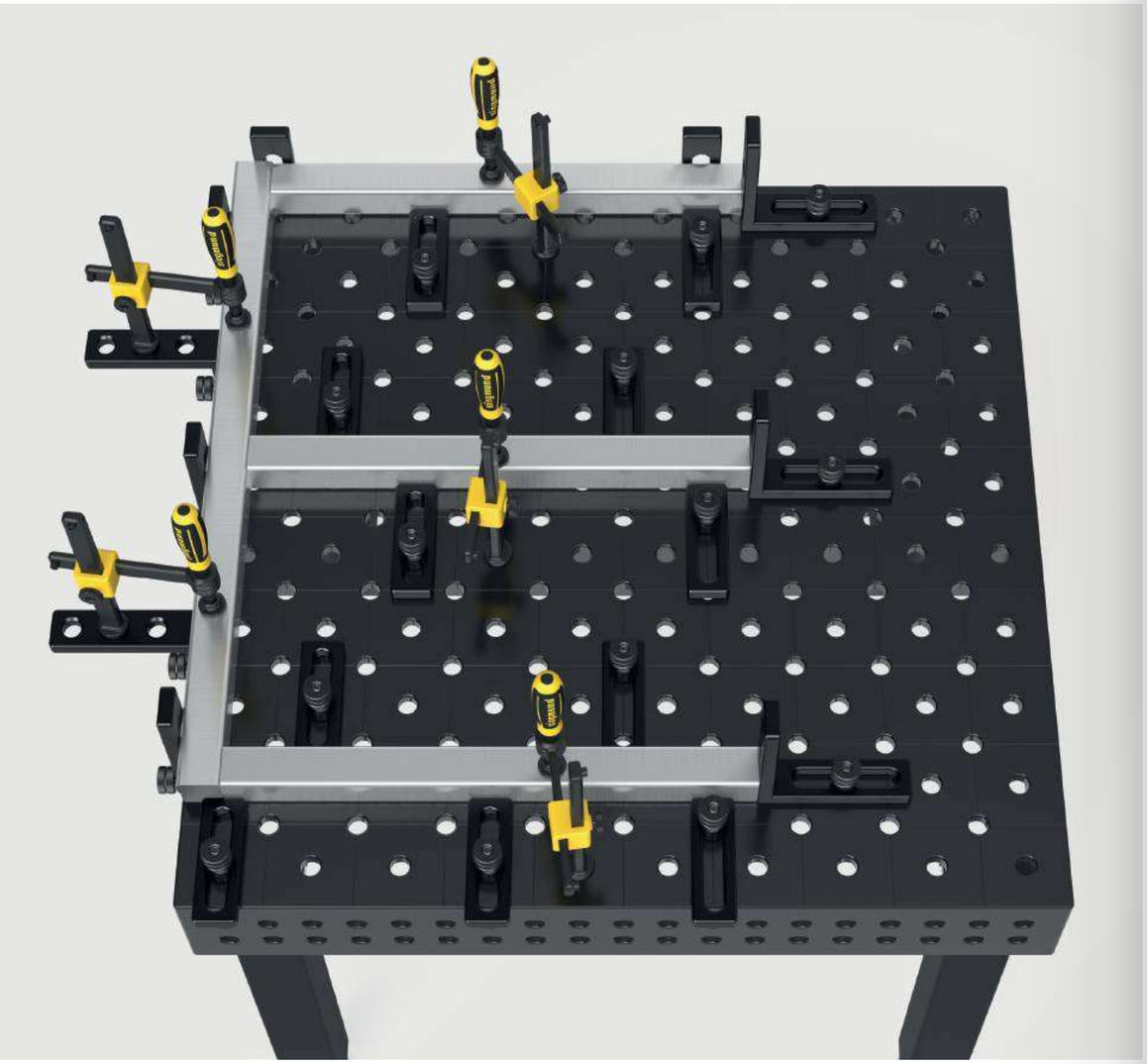

Ulteriori informazioni e accessori per questi prodotti sono disponibili online.

www.siegmund.com/
F-stop22

Arresto di bloccaggio 4–12 mm nitrurato NEW
per il fissaggio di lamiere o per il supporto di pezzi in lavorazione, profilo a bassa interferenza, Gradazioni: 4 mm, 6 mm, 8 mm, 10 mm, 12 mm

	L (a)	B (b)	VB (f)	MS (d)	G	
2-220460.N	200 mm	50 mm	100 mm	18 mm	0,90 kg	**68 CHF** •

Battuta universale 150 L nitrurato
asola

	L (a)	B (b)	VB (f)	MS (d)	G	
2-220410.N	150 mm	50 mm	100 mm	18 mm	0,67 kg	**33 CHF** •

Battuta universale 225 L nitrurato
combinazione di foro e asola, abbinabile a prismi e adattatori

	L (a)	B (b)	VB (f)	MS (d)	G	
2-220420.N	225 mm	50 mm	100 mm	18 mm	1,14 kg	**50 CHF** •

Battuta universale 300 nitrurato
combinazione di foro e asola

	L (a)	B (b)	VB (f)	MS (d)	G	
2-220426.N	300 mm	50 mm	100 mm	18 mm	1,54 kg	**57 CHF** •

Battuta universale 500 S nitrurato
combinazione di foro e asola

	L (a)	B (b)	VB (f)	MS (d)	G	
2-220430.N	500 mm	100 mm	200 mm	18 mm	6,01 kg	**81 CHF** •

MS: Spessore materiale, G: Peso, Ø: Diametro, L: Lunghezza, B: Larghezza, VB: Gamma rivista

Squadra di battuta e fissaggio 175 L nitrurato
combinazione di foro e asola

	L (a)	B (b)	H (c)	MS (d)	G	
2-220110.N	175 mm	50 mm	175 mm	18 mm	1,65 kg	**76 CHF** •

Squadra di battuta e fissaggio 175 VL nitrurato
con fori, senza asola

	L (a)	B (b)	H (c)	MS (d)	G	
2-220113.N	175 mm	50 mm	175 mm	18 mm	1,96 kg	**67 CHF** •

Squadra di battuta e fissaggio 175 WL nitrurato
asola, flessibile in ogni direzione

	L (a)	B (b)	H (c)	MS (d)	G	
2-220111.N	175 mm	50 mm	175 mm	18 mm	1,57 kg	**76 CHF** •

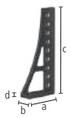

Squadra di battuta e fissaggio 300 G / 500 G nitrurato
utilizzabile come prolunga per tavolo, materiale: GGG40

		L (a)	B (b)	H (c)	MS (d)	G	
2-220152.N	sinistra	200 mm	75 mm	300 mm	20 mm	5,70 kg	**105 CHF** •
2-220162.N	sinistra	193 mm	75 mm	500 mm	20 mm	7,80 kg	**138 CHF** •

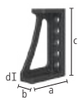

Squadra di battuta e fissaggio 300x195 nitrurato
combinazione di foro e asola

	L (a)	B (b)	H (c)	MS (d)	G	
2-220116.N	195 mm	75 mm	300 mm	20 mm	6,74 kg	**89 CHF** •

Squadra di battuta e fissaggio 300 GK nitrurato
utilizzabile come prolunga per tavolo, per pezzi pesanti, materiale: GGG40, consigliato l'ordine a coppia

		L (a)	B (b)	H (c)	MS (d)	G	
2-220124.N	sinistra	280 mm	95 mm	300 mm	20 mm	11,50 kg	**186 CHF** •
2-220126.N	destra	280 mm	95 mm	300 mm	20 mm	11,50 kg	**186 CHF** •

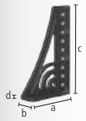

Squadra di battuta e fissaggio 500 G con angolo di rotazione nitrurato
utilizzabile come prolunga per tavolo, materiale: GGG40, consigliato l'ordine a coppia

		L (a)	B (b)	H (c)	MS (d)	G	
2-220164.N	sinistra	276 mm	95 mm	500 mm	20 mm	11,60 kg	**201 CHF** •
2-220165.N	destra	276 mm	95 mm	500 mm	20 mm	11,60 kg	**201 CHF** •

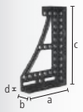

Squadra di battuta e fissaggio 600 GK / 800 GK nitrurato
utilizzabile come prolunga per tavolo, per pezzi pesanti, materiale: GGG40, consigliato l'ordine a coppia

		L (a)	B (b)	H (c)	MS (d)	G	
2-220134.N	sinistra	373 mm	95 mm	600 mm	20 mm	21,80 kg	**288 CHF** •
2-220136.N	destra	373 mm	95 mm	600 mm	20 mm	21,80 kg	**288 CHF** •
2-220144.N	sinistra	373 mm	95 mm	800 mm	20 mm	25,80 kg	**410 CHF** •
2-220146.N	destra	373 mm	95 mm	800 mm	20 mm	25,80 kg	**410 CHF** •

Raccordo ad angolo standard ghisa nitrurato
prolunga diagonale con angolo di 45°, materiale: GGG40

	L (a)	B (b)	H (c)	G	
2-220190.N	200 mm	150 mm	115 mm	10 kg	**239 CHF** •

Squadra idromeccanica di serraggio universale brunito
regolazione coninua da 0° a 225°, chiave esagonale 14 (280854) non inclusa

	SL (e)	G	
2-220171	475 mm	23 kg	**586 CHF** •

Squadra ad U 200x150 Nitrurato al plasma
per collegare tavoli (con bullone di collegamento 220563), come prolunga del tavolo e sovrastruttura verticale, da 500 mm con fori di fissaggio per piedi, oltre i 1000 mm è richiesto il supporto tramite un piede

	L (a)	B (b)	H (c)	MS (d)	G	
2-220350.P	200 mm	200 mm	150 mm	18 mm	19 kg	**373 CHF** •
2-220360.P	500 mm	200 mm	150 mm	18 mm	43 kg	**497 CHF** •
2-220370.P	1000 mm	200 mm	150 mm	18 mm	75 kg	**813 CHF** •
2-220380.P	1500 mm	200 mm	150 mm	18 mm	107 kg	**1'093 CHF** •
2-220390.P	2000 mm	200 mm	150 mm	18 mm	141 kg	**1'403 CHF** •

Ulteriori informazioni e accessori per questi prodotti sono disponibili online.

www.siegmund.com/
F-square22

L: Lunghezza, B: Larghezza, H: Altezza, MS: Spessore materiale, G: Peso, SL: Lunghezza fianco

Profilo in alluminio quadrato

- Pronto all'uso grazie alle piastre di serraggio sulle estremità anteriori
- Possibilità di montaggio flessibili grazie alla cava esagonale integrata
- Design leggero per una facile maneggevolezza
- Ideale come prolunga del tavolo o superficie di serraggio verticale aggiuntiva
- Ottimizzazione dei costi grazie ai componenti integrati

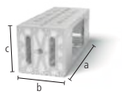

Profilo in alluminio quadrato 500x200x200 con cave esagonali
Piastra di serraggio su entrambe le estremità, con cave esagonali HX14, come estensione del tavolo o superficie di serraggio verticale, oltre i 1000 mm è richiesto il supporto tramite un piede (Sono necessarie 2x boccole di riduzione 000542), Tolleranza di planarità < 0,9 mm / 1000 mm

AL 22

	L (a)	B (b)	H (c)	G	
4-AQ22HX500	500 mm	200 mm	200 mm	9,30 kg	**230 CHF** •
4-AQ22HX800	800 mm	200 mm	200 mm	13,30 kg	**326 CHF** •
4-AQ22HX1000	1000 mm	200 mm	200 mm	16,30 kg	**390 CHF** •
4-AQ22HX1200	1200 mm	200 mm	200 mm	18,60 kg	**454 CHF** •
4-AQ22HX1500	1500 mm	200 mm	200 mm	21 kg	**549 CHF** •
4-AQ22HX2000	2000 mm	200 mm	200 mm	29,90 kg	**710 CHF** •

Blocchi scorrevoli

Blocco scorrevole HX14 Tavolo Standard nitrurato
con filettatura M12, fissaggio degli accessori con vite M12, collocare nella posizione desiderata inserendolo lateralmente nella fessura

B 28

	L (a)	B (b)	H (c)	G	
2-HN280547	25 mm	30 mm	14 mm	0,06 kg	**7 CHF** •

Blocco scorrevole HX14 ruotabile nitrurato
fissaggio degli accessori con vite M12, consente il posizionamento nella cava dall'alto, tensioni nella cava quando si gira nella direzione di fissaggio della vite

B 28

	L (a)	B (b)	H (c)	G	
2-HN280547.1	40 mm	30 mm	14 mm	0,04 kg	**9 CHF** •

Blocco scorrevole HX14 lungo nitrurato
con filettatura M12

B 28

	L (a)	B (b)	H (c)	G	
2-HN280547.2	40 mm	30 mm	14 mm	0,08 kg	**9 CHF** •

Ulteriori informazioni e accessori per questi prodotti sono disponibili online.

www.siegmund.com/
F-profile

Staffa profilo in alluminio

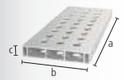

Staffa profilo in alluminio 200x36 mm (scala 50 mm)
Versione con griglia completa con molte opzioni di serraggio, Richiede perno di serraggio senza cave triplo, come estensione del tavolo o superficie di serraggio verticale, oltre i 1000 mm è richiesto il supporto tramite un piede (Sono necessarie 2x boccole di riduzione 000542)

AL 22

	L (a)	B (b)	H (c)	G	
4-AR22014050.V	500 mm	200 mm	36 mm	2,57 kg	**45 CHF** •
4-AR22014080.V	800 mm	200 mm	36 mm	4,09 kg	**67 CHF** •
4-AR22014100.V	1000 mm	200 mm	36 mm	5,30 kg	**80 CHF** •
4-AR22014120.V	1200 mm	200 mm	36 mm	6,11 kg	**97 CHF** •
4-AR22014150.V	1500 mm	200 mm	36 mm	7,62 kg	**128 CHF** •
4-AR22014200.V	2000 mm	200 mm	36 mm	10,14 kg	**160 CHF** •

Staffa profilo in alluminio 200x36 mm (scala 50 mm con asola)
Possibilità di serraggio variabile anche ad angolo, Richiede perno di serraggio senza cave triplo, come estensione del tavolo o superficie di serraggio verticale, oltre i 1000 mm è richiesto il supporto tramite un piede (Sono necessarie 2x boccole di riduzione 000542)

AL 22

	L (a)	B (b)	H (c)	G	
4-AR22014050.VL	500 mm	200 mm	36 mm	2,53 kg	**50 CHF** •
4-AR22014080.VL	800 mm	200 mm	36 mm	4 kg	**78 CHF** •
4-AR22014100.VL	1000 mm	200 mm	36 mm	4,99 kg	**90 CHF** •
4-AR22014120.VL	1200 mm	200 mm	36 mm	5,97 kg	**111 CHF** •
4-AR22014150.VL	1500 mm	200 mm	36 mm	7,47 kg	**145 CHF** •
4-AR22014200.VL	2000 mm	200 mm	36 mm	9,93 kg	**182 CHF** •

Accessori

Adattatore per morsetti a vite nitrurato
per l'utilizzo di morsetti a vite in profili di alluminio, per morsetti a vite: 220610.1, 220630.1, 220615.1

BAR N 22

		L (a)	Ø	G	
2-AP220605.N	basic	63 mm	35 mm	0,27 kg	**14 CHF** •
2-AP220602.N	doppio	81 mm	35 mm	0,32 kg	**16 CHF** •

L: Lunghezza, B: Larghezza, H: Altezza, G: Peso, Ø: Diametro

Bullone di bloccaggio areale brunito

220590: Capacità di serraggio ca. 33-39 mm, 220590.3: Capacità di serraggio ca. 51-57 mm, 220590.4: Capacità di serraggio ca. 69-75 mm, consigliato per il serraggio di profili in alluminio, NON utilizzare per collegare tavoli e squadre a -U-

B 22

		L (a)	SK	ZK1	ZK	AM1	AM	G	
2-220590	doppio	84 mm	150 kN	3 kN	10 kN	15 Nm	25 Nm	0,33 kg	**50 CHF** •
2-220590.3	triplo	102 mm	150 kN	3 kN	10 kN	15 Nm	25 Nm	0,38 kg	**56 CHF** •
2-220590.4	quadruplo	120 mm	150 kN	3 kN	10 kN	15 Nm	25 Nm	0,43 kg	**61 CHF** •

Bullone per montaggio a incasso con fissaggio ad area brunito

connessione a scomparsa, 220595: Capacità di serraggio ca. 33-39 mm, 220595.3: Capacità di serraggio ca. 51-57 mm, 220595.4: Capacità di serraggio ca. 69-75 mm, non adatto per asole, NON utilizzare per collegare tavoli e squadre a -U-

B 22

		L (a)	SK	ZK1	ZK	AM1	AM	G	
2-220595	doppio	49 mm	130 kN	3 kN	6 kN	15 Nm	25 Nm	0,12 kg	**41 CHF** •
2-220595.3	triplo	67 mm	130 kN	3 kN	6 kN	15 Nm	25 Nm	0,18 kg	**46 CHF** •
2-220595.4	quadruplo	85 mm	130 kN	3 kN	6 kN	15 Nm	25 Nm	0,23 kg	**50 CHF** •

Perno di serraggio rapido senza cave brunito

senza cava O-ring per una superficie liscia, NON utilizzare per collegare tavoli e squadre a -U-

B 22

		L (a)	SK	ZK	AM1	AM	G	
2-220511	doppio	83 mm	130 kN	15 kN	6 Nm	15 Nm	0,27 kg	**42 CHF** •
2-220513	triplo	101 mm	130 kN	15 kN	6 Nm	15 Nm	0,32 kg	**54 CHF** •
2-220515	quadruplo	119 mm	130 kN	15 kN	6 Nm	15 Nm	0,37 kg	**64 CHF** •

Perno a testa svasata senza cave brunito

connessione a scomparsa, solo per il serraggio di profili in alluminio, serrare su profili in alluminio solo a mano

B 22

		L (a)	SK	ZK	AM1	G	
2-AP220528	doppio	50 mm	130 kN	2 kN	6 Nm	0,13 kg	**33 CHF** •
2-AP220529	triplo	68 mm	130 kN	2 kN	6 Nm	0,18 kg	**39 CHF** •
2-AP220530	quadruplo	86 mm	130 kN	2 kN	6 Nm	0,23 kg	**45 CHF** •

Perno a testa svasata brunito

connessione a scomparsa, NON utilizzare per collegare tavoli e squadre a -U-, non adatto per profili in alluminio, non adatto per asole

B 22

		L (a)	SK	ZK	AM	G	
2-220528	doppio	49 mm	130 kN	6 kN	15 Nm	0,12 kg	**39 CHF** •
2-220529	triplo	67 mm	130 kN	6 kN	15 Nm	0,16 kg	**45 CHF** •

Perno di collegamento con collare brunito

per collegare tavoli, squadre a U e profili in alluminio, Adatto per asola, connessione fissa

B 22

		L (a)	SK	ZK	AM1	AM	G	
2-220583	doppio	55 mm	130 kN	15 kN	30 Nm	35 Nm	0,20 kg	**22 CHF** •
2-220584	triplo	73 mm	130 kN	15 kN	30 Nm	35 Nm	0,27 kg	**27 CHF** •
2-220585	quadruplo	91 mm	130 kN	15 kN	30 Nm	35 Nm	0,30 kg	**34 CHF** •

Ulteriori informazioni e accessori per questi prodotti sono disponibili online.

www.siegmund.com/
F-bolt22

Perno di serraggio senza cave brunito

sporgenza minima, NON utilizzare per collegare tavoli e squadre a -U-, adatto per profili in alluminio, Adatto per asola

B 22

		L (a)	SK	ZK	AM1	AM	G	
2-220524	doppio	57 mm	130 kN	15 kN	6 Nm	15 Nm	0,16 kg	**39 CHF** •
2-220525	triplo	75 mm	130 kN	15 kN	6 Nm	15 Nm	0,20 kg	**45 CHF** •

Perno di serraggio rapido regolabile senza cave brunito

220571: Capacità di serraggio ca. 18-36 mm, 220573: Capacità di serraggio ca. 36-54 mm, serraggio di profili tagliati al laser personalizzati, adatto per profili in alluminio, serrare su profili in alluminio solo a mano, NON utilizzare per collegare tavoli e squadre a -U-

100 B 22

		L (a)	SK	ZK	AM1	AM	G	
2-220571	doppio	95 mm	130 kN	15 kN	6 Nm	15 Nm	0,40 kg	**48 CHF** •
2-220573	triplo	113 mm	130 kN	15 kN	6 Nm	15 Nm	0,46 kg	**58 CHF** •

Perno universale comforto brunito

220532: Capacità di serraggio ca. 33-39 mm, 220533: Capacità di serraggio ca. 51-57 mm, NON utilizzare per collegare tavoli e squadre a -U-

B 22

		L (a)	SK	ZK	AM1	AM	G	
2-220532	doppio	93 mm	150 kN	15 kN	6 Nm	15 Nm	0,35 kg	**46 CHF** •
2-220533	triplo	111 mm	130 kN	15 kN	6 Nm	15 Nm	0,41 kg	**51 CHF** •

Perno di collegamento XL brunito

per connessione tavoli e squadre a -U-, non adatto per profili in alluminio, non adatto per asole, connessione fissa, indurito

B 22

		L (a)	SK	ZK	AM	G	
2-220563	doppio	58 mm	120 kN	15 kN	215 Nm	0,17 kg	**20 CHF** •

Perno di fissaggio magnetico Alluminio

serraggio senza l'uso di chiavi, adatto per pezzi con poco spessore o quando non è possibile la contropressione

AL 22

	HK	L (a)	SF	G	
2-220740	0,14 kN	60 mm	18 mm	0,06 kg	**21 CHF** •

Versione: doppio / triplo / quadruplo

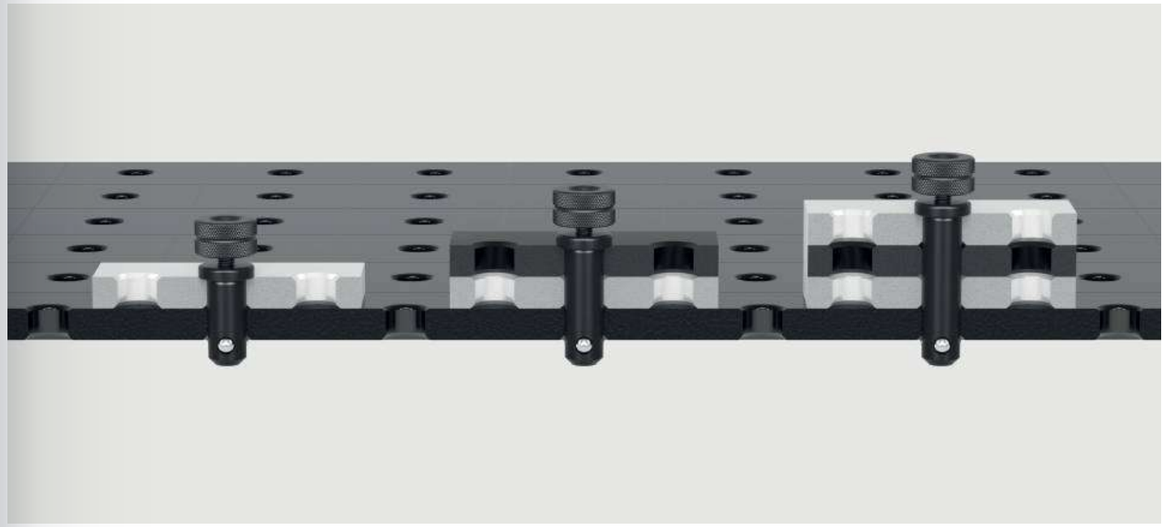

L: Lunghezza, G: Peso, SK: sollecitazioni di taglio, AM: forza di torsione Acciaio, AM1: forza di torsione Alluminio, la forza di serraggio dipende dal materiale, ZK: forza di trazione Acciaio, ZK1: forza di trazione Alluminio, SF: Lunghezza utile, HK: max. forza di tenuta

Professional morsetto a vite brunito / nitrurato

prisma intercambiabile, Mandrino diametro sfera 10 mm, Filettatura trapezoidale del mandrino 16x4 mm, puntone verticale temprato

BAR N B 22

	SP	B (b)	H (c)	G	
2-220610.1	3,50 kN	220 mm	300 mm	2,65 kg	**65 CHF** •

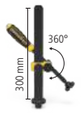

Professional morsetto a vite 45°/90° nitrurato

prisma intercambiabile, Mandrino diametro sfera 10 mm, Filettatura trapezoidale del mandrino 16x4 mm, ruotabile in modo continuo da 0° a 360°, puntone verticale temprato

BAR N 22

	SP	H (c)	G	
2-220630.1	3,50 kN	300 mm	2,12 kg	**61 CHF** •

Professional morsetto di fissaggio rapido brunito / nitrurato

puntone verticale temprato

BAR N B 22

	SP	B (b)	H (c)	G	
2-220615.1	3,50 kN	225 mm	300 mm	2,36 kg	**99 CHF** •

Morsetto per tubi universale brunito / nitrurato

prisma intercambiabile, Mandrino diametro sfera 10 mm, Filettatura trapezoidale del mandrino 16x4 mm, serraggio con un angolo di +/- 42°, posizionamento con un anello di regolazione

BAR N B 22

	SP	B (b)	H (c)	G	
2-220604.1	1,40 kN	265 mm	210 mm	1,87 kg	**71 CHF** •

Morsetto a gomito per tubi nitrurato

NEW

prisma intercambiabile, Mandrino diametro sfera 10 mm, Filettatura trapezoidale del mandrino 16x4 mm, posizionamento con un anello di regolazione, Design compatto con contorno a minima interferenza, Un'alternativa economica ai morsetti convenzionali

BAR N 22

	SP	B (b)	H (c)	G	
2-220626.N	2 kN	160 mm	350 mm	1,20 kg	**41 CHF** •

Prisma Duo Ø 40

per mandrino con sfera diametro 10 mm

		H (c)	Ø	G	
2-220650	22 B	27 mm	40 mm	0,13 kg	**17 CHF** •
2-220650.A	22 AL	27 mm	40 mm	0,05 kg	**19 CHF** •
2-220650.PA	22 PA	27 mm	40 mm	0,02 kg	**18 CHF** •

Prisma per morsetti a vite

per mandrino con sfera diametro 10 mm, adatto per fori e morsetti da 22 mm

		H (c)	Ø	G	
2-220657.1	22 B	20 mm	40 mm	0,09 kg	**9 CHF** •
2-220658.E	22 E	20 mm	40 mm	0,09 kg	**14 CHF** •
2-220659.PA	22 PA	20 mm	40 mm	0,01 kg	**8 CHF** •

Boccola filettata brunito

per 220610.1, filettatura trapezoidale 16x4 mm per mandrino 22 mm, utilizzabile in ogni foro del sistema

B 22

	H (c)	Ø	G	
2-220618	22 mm	24 mm	0,03 kg	**7 CHF** •

Sistema di bloccaggio rapido 100

lunghezza braccio tensionatore 100 mm, Regolazione di serraggio 0-100 mm, Montaggio con utilizzo dei fori del sistema

22

	L (a)	B (b)	H (c)	G	
2-220706	340 mm	30 mm	150 mm	1,10 kg	**67 CHF** •

Sistema di bloccaggio rapido 160

lunghezza braccio tensionatore 160 mm, Regolazione di serraggio 0-140 mm, Montaggio con utilizzo dei fori del sistema

22

	L (a)	B (b)	H (c)	G	
2-220707	360 mm	30 mm	150 mm	1,20 kg	**67 CHF** •

Morsetto verticale 1800 con adattatore

Adattatore CS220715.4, per foro sistema 22 mm

22

	SP	G	Prezzo offerta speciale
4-CS220790	1,80 kN	0,89 kg	**50 CHF** •
			Invece di 55 CHF

Morsetto verticale 2200 con adattatore

Adattatore CS220715.4, per foro sistema 22 mm

22

	SP	G	Prezzo offerta speciale
4-CS220791	2,20 kN	1,16 kg	**55 CHF** •
			Invece di 58 CHF

Morsetto orizzontale 1800 con adattatore

Adattatore CS220715.4, per foro sistema 22 mm

22

	SP	G	Prezzo offerta speciale
4-CS220794	1,80 kN	0,89 kg	**48 CHF** •
			Invece di 51 CHF

Morsetto orizzontale 3000 con adattatore

Adattatore CS220715.4, per foro sistema 22 mm

22

	SP	G	Prezzo offerta speciale
4-CS220795	3 kN	1,19 kg	**56 CHF** •
			Invece di 59 CHF

Sistema di bloccaggio a biella 2500 con adattatore

Adattatore CS220715.4, per foro sistema 22 mm

22

	SP	G	Prezzo offerta speciale
4-CS220792	2,50 kN	0,97 kg	**62 CHF** •
			Invece di 66 CHF

Sistema di bloccaggio a biella 4000 con adattatore

Adattatore CS220715.4, per foro sistema 22 mm

22

	SP	G	Prezzo offerta speciale
4-CS220793	4 kN	1,46 kg	**78 CHF** •
			Invece di 83 CHF

Ulteriori informazioni e accessori per questi prodotti sono disponibili online.

www.siegmund.com/
F-clamp22

B: Larghezza, H: Altezza, G: Peso, SP: max. forza di serraggio, Ø: Diametro, L: Lunghezza

Prisma Ø 50 135° con gruppo avvitato
Filettatura M10 come per esempio prolunga per prisma art-no. 220649, per tubi fino a Ø 80 mm

		H (c)	Ø	G	
2-220648.1	22 B	20 mm	50 mm	0,26 kg	**29 CHF** •
2-220648.1.A	22 AL	20 mm	50 mm	0,16 kg	**35 CHF** •
2-220648.1.PA	22 PA	20 mm	50 mm	0,08 kg	**38 CHF** •

Prisma Vario Ø 50 90° / 120° con gruppo avvitato
Filettatura M10 come per esempio prolunga per prisma art-no. 220649, per tubi tondi e quadrati fino a Ø 50 mm

		H (c)	Ø	G	
2-220645.1	22 B	20 mm	50 mm	0,30 kg	**40 CHF** •
2-220645.1.A	22 AL	20 mm	50 mm	0,15 kg	**40 CHF** •
2-220645.1.PA	22 PA	20 mm	50 mm	0,08 kg	**40 CHF** •

Prisma Ø 60 135° con gruppo avvitato brunito
Filettatura M10 come per esempio prolunga per prisma art-no. 220649, per tubi fino a Ø 80 mm

		H (c)	Ø	G	
2-220651.1	22 B	30 mm	60 mm	0,58 kg	**33 CHF** •
2-220651.1.A	22 AL	30 mm	60 mm	0,32 kg	**38 CHF** •
2-220651.1.PA	22 PA	30 mm	60 mm	0,13 kg	**40 CHF** •

Prisma Ø 80 90° con gruppo avvitato
Filettatura M10 come per esempio prolunga per prisma art-no. 220649, per tubi tondi e quadrati fino a Ø 100 mm

		H (c)	Ø	G	
2-220647.1	22 B	40 mm	80 mm	1,07 kg	**40 CHF** •
2-220647.1.A	22 AL	40 mm	80 mm	0,57 kg	**46 CHF** •
2-220647.1.PA	22 PA	40 mm	80 mm	0,20 kg	**48 CHF** •

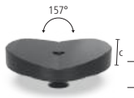

Prisma Ø 120 157° con gruppo avvitato
Filettatura M10 come per esempio prolunga per prisma art-no. 220649, per tubi fino a Ø 400 mm

		H (c)	Ø	G	
2-220652.1	22 B	30 mm	120 mm	1,74 kg	**51 CHF** •
2-220652.1.A	22 AL	30 mm	120 mm	0,91 kg	**67 CHF** •
2-220652.1.PA	22 PA	30 mm	120 mm	0,30 kg	**72 CHF** •

Supporto avvitabile Ø 80 brunito
regolazione altezza da 75 a 110 mm, abbinabile a set di supporto 220821 e prolunga prisma

B 22

	H (c)	Ø	G	
2-220822	75-110 mm	80 mm	2,44 kg	**62 CHF** •

Supporto regolabile in altezza Con scala brunito
compreso Vite di arresto, altezza regolabile da 20 a 105 mm, grano per collegamento prismi

100 B 22

	H (c)	Ø	G	
2-220824	134 mm	45 mm	0,52 kg	**48 CHF** •

Pacchetto vite per prisma con vite scanalata brunito
per montaggio prismi nei fori

B 22

	L (a)	Ø	G	
2-220669	12 mm	22 mm	0,04 kg	**7 CHF** •

Set di appoggio 11-pezzi brunito
rondelle distanziatrici da 1 a 100 mm, con filettatura M10

B 22

	H (c)	Ø	G	
2-220821	125 mm	50 mm	2,01 kg	**50 CHF** •

Torre di sostegno brunito
torre appoggio verticale, con filettatura M10

B 22

	H (c)	Ø	G	
2-220821.1	125 mm	50 mm	0,39 kg	**25 CHF** •

Set rondelle
misure delle rondelle: 1 / 2 / 3 / 4 / 5 / 10 / 20 / 40 / 50 mm inclusa rondella 1/10" da 2,54 mm

22

	Ø	G	
2-220821.2	50 mm	1,62 kg	**25 CHF** •

Prolunga per prisma brunito
compatibile con prismi, set supporto 220821 e supporto vite 220822

B 22

	L (a)	Ø	G	
2-220649	25 mm	22 mm	0,07 kg	**9 CHF** •
2-220649.1	50 mm	22 mm	0,14 kg	**18 CHF** •
2-220649.2	100 mm	22 mm	0,28 kg	**22 CHF** •
2-220649.3	150 mm	22 mm	0,42 kg	**25 CHF** •

Ulteriori informazioni e accessori per questi prodotti sono disponibili online.

www.siegmund.com/
F-prism22

H: Altezza, G: Peso, Ø: Diametro, L: Lunghezza

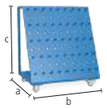

Carrello porta accessori verniciato a polvere
Peso massimo totale 240 kg

22

	L (a)	B (b)	H (c)	G	
2-220910	650 mm	900 mm	1020 mm	50 kg	**756 CHF** •

Riparo per saldatura
montaggio con 2 perni (16: 000520, 22: 002822, 28: 280511), legato alla produzione non antigraffio, verniciatura colorata come da richiesta cliente e' disponibile con un sovrapprezzo

16 22 28

	L (a)	B (b)	H (c)	G	
2-280980	1600 mm	50 mm	800 mm	23 kg	**204 CHF** •

Spazzola Ø 24 con cappa protettiva
per la pulizia dei fori

22

	Ø	G	
2-220820	24 mm	0,06 kg	**19 CHF** •

Spazzola Ø 24 per punta / pacco da 10
per la pulizia dei fori

22

	Ø	G	
2-220820.10	24 mm	0,06 kg	**61 CHF** •

Brugola Dimensioni 5
giallo

22

	G	
2-220852	0,09 kg	**16 CHF** •

Portacannello brunito
può essere posizionato nel foro

B 22

	H (c)	G	
2-220920	200 mm	0,36 kg	**25 CHF** •

Messa a terra Comfort
garantisce il 100% di contatto con il tavolo di saldatura, Montaggio con utilizzo dei fori del sistema, Fino a 500 Ampere, Sezione cavo a croce 70-95 mm²

16 22 28

	G	
2-000810	0,66 kg	**48 CHF** •

Occhiello di sollevamento
per il trasporto sicuro dei tavoli da saldatura e delle squadre a U, Per fissaggio: System 28: 4x 280511, System 22: 4x 002822, Capacita di portata: 3000 kg (carico assiale)

22 28

	L (a)	B (b)	H (c)	G	
2-280836	157 mm	157 mm	147 mm	6 kg	**105 CHF** •

Ulteriori informazioni e accessori per questi prodotti sono disponibili online.

www.siegmund.com/
F-accessories22

L: Lunghezza, B: Larghezza, H: Altezza, G: Peso, Ø: Diametro

Professional 750 / Extreme 8.7

Sub Table Box con serratura
verniciato a polvere, Spazio di stoccaggio al tuo tavolo di saldatura, Spazio di 360 mm per i cassetti, con serratura, incl. due chiavi

22

	L (a)	B (b)	H (c)	TF	G	
2-220990	630 mm	485 mm	430 mm	100 kg	30 kg	**369 CHF** •

Set Sub Table Box con serratura incl. 2 cassetti
incluso cassetti (2x 004230), verniciato a polvere, Spazio di stoccaggio al tuo tavolo di saldatura, con serratura, incl. due chiavi, consegnato preassemblato, cassetto estraibile lunghezza 500 mm

22

	L (a)	B (b)	H (c)	TF	G	Prezzo offerta speciale
2-220990.1	630 mm	485 mm	430 mm	100 kg	44 kg	**523 CHF** •
						Invece di 529 CHF

Set Sub Table Box con serratura incl. 3 cassetti
incluso cassetti (1x 004220, 1x 004225, 1x 004230), verniciato a polvere, Spazio di stoccaggio al tuo tavolo di saldatura, con serratura, incl. due chiavi, consegnato preassemblato, cassetto estraibile lunghezza 500 mm

22

	L (a)	B (b)	H (c)	TF	G	Prezzo offerta speciale
2-220990.2	630 mm	485 mm	430 mm	100 kg	49 kg	**573 CHF** •
						Invece di 588 CHF

Extreme 8.7 PLUS

Sub Table Box con serratura per tavolo PLUS
verniciato a polvere, Spazio di stoccaggio al tuo tavolo di saldatura, Spazio di 360 mm per i cassetti, con serratura, incl. due chiavi

22

	L (a)	B (b)	H (c)	TF	G	
2-222990	630 mm	485 mm	430 mm	100 kg	29,90 kg	**369 CHF** •

Set Sub Table Box con serratura per tavolo PLUS incl. 2 cassetti
incluso cassetti (2x 004230), verniciato a polvere, Spazio di stoccaggio al tuo tavolo di saldatura, con serratura, incl. due chiavi, consegnato preassemblato, cassetto estraibile lunghezza 500 mm

22

	L (a)	B (b)	H (c)	TF	G	Prezzo offerta speciale
2-222990.1	630 mm	485 mm	430 mm	100 kg	43,90 kg	**523 CHF** •
						Invece di 529 CHF

Set Sub Table Box con serratura per tavolo PLUS incl. 3 cassetti
incluso cassetti (1x 004220, 1x 004225, 1x 004230), verniciato a polvere, Spazio di stoccaggio al tuo tavolo di saldatura, con serratura, incl. due chiavi, consegnato preassemblato, cassetto estraibile lunghezza 500 mm

22

	L (a)	B (b)	H (c)	TF	G	Prezzo offerta speciale
2-222990.2	630 mm	485 mm	430 mm	100 kg	48,90 kg	**573 CHF** •
						Invece di 588 CHF

Ulteriori informazioni e accessori per questi prodotti sono disponibili online.

www.siegmund.com/
F-stbox

Configurazione

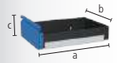

Cassetto con binario a clip
verniciato a polvere, integrazione possibile in qualsiasi momento, per Sub Table Box, per Workstation 0806 / 1208 / 1212 con pareti laterali

16 22 28

	L (a)	B (b)	H (c)	TF	G	
2-004220	590 mm	400 mm	60 mm	50 kg	5,50 kg	**66 CHF** •
2-004225	590 mm	400 mm	120 mm	50 kg	6,50 kg	**74 CHF** •
2-004230	590 mm	400 mm	180 mm	50 kg	7 kg	**81 CHF** •
2-004235	590 mm	400 mm	240 mm	50 kg	7,50 kg	**88 CHF** •

L: Lunghezza, B: Larghezza, H: Altezza, G: Peso, TF: Capacita di portata

Morsa 125

Morsa da banco Siegmund 125
Fissaggio a 45° o 90°, Larghezza morsa 125 mm, corsa di apertura 125 mm, Montaggio: System 16: 2x 160511 + 2x 000546, System 22: 2x 220513 + 2x 000544, System 28: 2x 280511

16 22 28

	SP	G	
2-004320	30 kN	17,50 kg	**254 CHF** •

Set di copriganasce per morsa 125 incl. borsa
contenuto della spedizione: 2x Fibra, 2x Gomma, 2x Alluminio neutro, 2x Prismi in alluminio

16 22 28

	G	
2-004325	0,85 kg	**57 CHF** •

Set Morsa da banco Siegmund 125 System 22
Fissaggio a 45° o 90°, Larghezza morsa 125 mm, corsa di apertura 125 mm, contenuto della spedizione: 1x Morsa 004320, 2x Perno 220513, 2x Boccola di riduzione 000544, 1x Set di copriganasce per morsa 004325

22

	SP	G	
2-224320	30 kN	19,19 kg	**416 CHF** •

Morsa 150

Morsa da banco Siegmund 150
Fissaggio a 45° o 90°, Larghezza morsa 150 mm, corsa di apertura 150 mm, Montaggio: System 16: 2x 160511 + 2x 000546, System 22: 2x 220513 + 2x 000544, System 28: 2x 280511

16 22 28

	SP	G	
2-004330	40 kN	24 kg	**330 CHF** •

Set di copriganasce per morsa 150 incl. borsa
contenuto della spedizione: 2x Fibra, 2x Gomma, 2x Alluminio neutro, 2x Prismi in alluminio

16 22 28

	G	
2-004335	1 kg	**64 CHF** •

Set Morsa da banco Siegmund 150 System 22
Fissaggio a 45° o 90°, Larghezza morsa 150 mm, corsa di apertura 150 mm, contenuto della spedizione: 1x Morsa 004330, 2x Perno 220513, 2x Boccola di riduzione 000544, 1x Set di copriganasce per morsa 004335

22

	SP	G	
2-224330	40 kN	25,84 kg	**494 CHF** •

Ulteriori informazioni e accessori per questi prodotti sono disponibili online.

www.siegmund.com/
F-benchvice

Copriganasce per morsa

Il corpo di base delle copriganasce della morsa è costituito da solidi profili in alluminio. I magneti integrati nei profili trattengono le coperture in modo affidabile sulla morsa e consentono un cambio rapido e semplice, a seconda del pezzo o della fase di lavorazione. Nonostante l'elevata forza magnetica, i pezzi non vengono magnetizzati. I coperchi delle ganasce della morsa sono ad angolo retto e paralleli al piano, il che significa che l'alto livello di precisione della morsa Siegmund rimane inalterato.

Set di copriganasce per morsa

2x Fibra: adatto a superfici finemente fresate, piallate o levigate, 2x Gomma: adatto per componenti in legno e plastica, 2x Alluminio neutro: bloccaggio sicuro di pezzi lavorati grazie alle scanalature, 2x Prismi in alluminio: Serraggio di pezzi tondi o ovali mediante prismi

G: Peso, SP: max. forza di serraggio

Pressa da tovolo System 22

forza di compressione di 2,5 tonnellate, corsa utile 60 mm, forza operativa 330 N, Corsa per pompata 4,6 mm, Con valvola di troppo pieno, fissare sempre su due punti

22

	G	
2-220780	6,70 kg	**1'127 CHF** •

Angolo speciale System 22

come estensione e fissaggio verticale della pressa

22

	L (a)	B (b)	H (c)	G	
2-220702	195 mm	60 mm	60 mm	1,66 kg	**76 CHF** •

Spintore pezzo

000701.AL: consigliato per lavorazione dell'acciaio, 000701.PA: consigliato per applicazioni con acciaio inox

		H (c)	Ø	G	
2-000701.AL	28 22 16 AL	15 mm	55 mm	0,08 kg	**23 CHF** •
2-000701.PA	28 22 16 PA	15 mm	55 mm	0,03 kg	**19 CHF** •

Appoggio 90° con tubo di prolunga

per pressare negli angoli senza danneggiare il cordone di saldatura

16 22 28

	L (a)	B (b)	H (c)	G	
2-000706	168 mm	50 mm	50 mm	0,82 kg	**99 CHF** •

Adattatore per tubi POM-C

per la raddrizzatura di tubi, per tubi Ø 21,4 mm: 000703.1, per tubi Ø 26,9 mm: 000703.4, per tubi Ø 33,7 mm: 000703.2, per tubi Ø 42,4 mm: 000703.3, per tubi Ø 48,3 mm: 000703.5

16 22 28

	L (a)	Ø	G	
2-000703.1	35 mm	55 mm	0,08 kg	**22 CHF** •
2-000703.4	35 mm	55 mm	0,08 kg	**22 CHF** •
2-000703.2	35 mm	55 mm	0,08 kg	**22 CHF** •
2-000703.3	35 mm	55 mm	0,07 kg	**22 CHF** •
2-000703.5	35 mm	55 mm	0,06 kg	**22 CHF** •

Spina per curvatubi POM-C

per curvatura e raddrizzatura tubi, per tubi Ø 21,4 mm: 000704.1, per tubi Ø 26,9 mm: 000704.4, per tubi Ø 33,7 mm: 000704.2, per tubi Ø 42,4 mm: 000704.3, per tubi Ø 48,3 mm: 000704.5

16 22 28

	L (a)	B (b)	H (c)	G	
2-000704.1	120 mm	35 mm	60 mm	0,25 kg	**40 CHF** •
2-000704.4	120 mm	35 mm	60 mm	0,26 kg	**40 CHF** •
2-000704.2	120 mm	35 mm	60 mm	0,25 kg	**40 CHF** •
2-000704.3	120 mm	35 mm	60 mm	0,23 kg	**40 CHF** •
2-000704.5	120 mm	35 mm	60 mm	0,21 kg	**40 CHF** •

Ulteriori informazioni e accessori per questi prodotti sono disponibili online.

www.siegmund.com/
F-tablepress

Controblocco POM-C

E' necessaria una presa di corrente per il fissaggio, fissato con perno 160515 / 220515 / 280513 (non compreso nella fornitura), per tubi Ø 21,4 mm: 000705.1, per tubi Ø 26,9 mm: 000705.4, per tubi Ø 33,7 mm: 000705.2, per tubi Ø 42,4 mm: 000705.3, per tubi Ø 48,3 mm: 000705.5

16 22 28

	L (a)	B (b)	H (c)	G	
2-000705.1	60 mm	114 mm	55 mm	0,37 kg	**51 CHF** •
2-000705.4	60 mm	111 mm	55 mm	0,35 kg	**50 CHF** •
2-000705.2	60 mm	102 mm	55 mm	0,31 kg	**49 CHF** •
2-000705.3	60 mm	93 mm	55 mm	0,27 kg	**46 CHF** •
2-000705.5	60 mm	93 mm	55 mm	0,26 kg	**44 CHF** •

Presa di corrente

per il fissaggio girevole del controblocco nei fori, per fissaggio: 220515

22

	L (a)	Ø	G	
2-220701	54 mm	40 mm	0,24 kg	**19 CHF** •

Raccomandazioni sul prodotto

Basic-set

Incluso nel set: 1x 000701.PA, 1x 000701.AL, 1x 220702

22

	G	Prezzo offerta speciale
2-220783	1,77 kg	**95 CHF** •
		Invece di 119 CHF

Set raddrizzatubi per Ø 21,4

Incluso nel set: 1x 000703.1, 1x 000704.1, 2x 000705.1, 2x 220701, fissato con bullone 220515 (non compreso nella fornitura)

22

	G	Prezzo offerta speciale
2-220782.1	1,55 kg	**163 CHF** •
		Invece di 203 CHF

Set raddrizzatubi per Ø 26,9

Incluso nel set: 1x 000703.4, 1x 000704.4, 2x 000705.4, 2x 220701, fissato con bullone 220515 (non compreso nella fornitura)

22

	G	Prezzo offerta speciale
2-220782.4	1,52 kg	**161 CHF** •
		Invece di 201 CHF

Set raddrizzatubi per Ø 33,7

Incluso nel set: 1x 000703.2, 1x 000704.2, 2x 000705.2, 2x 220701, fissato con bullone 220515 (non compreso nella fornitura)

22

	G	Prezzo offerta speciale
2-220782.2	1,43 kg	**160 CHF** •
		Invece di 198 CHF

Set raddrizzatubi per Ø 42,4

Incluso nel set: 1x 000703.3, 1x 000704.3, 2x 000705.3, 2x 220701, fissato con bullone 220515 (non compreso nella fornitura)

22

	G	Prezzo offerta speciale
2-220782.3	1,32 kg	**153 CHF** •
		Invece di 192 CHF

Set raddrizzatubi per Ø 48,3

Incluso nel set: 1x 000703.5, 1x 000704.5, 2x 000705.5, 2x 220701, fissato con bullone 220515 (non compreso nella fornitura)

22

	G	Prezzo offerta speciale
2-220782.5	1,27 kg	**151 CHF** •
		Invece di 188 CHF

G: Peso, L: Lunghezza, B: Larghezza, H: Altezza, Ø: Diametro

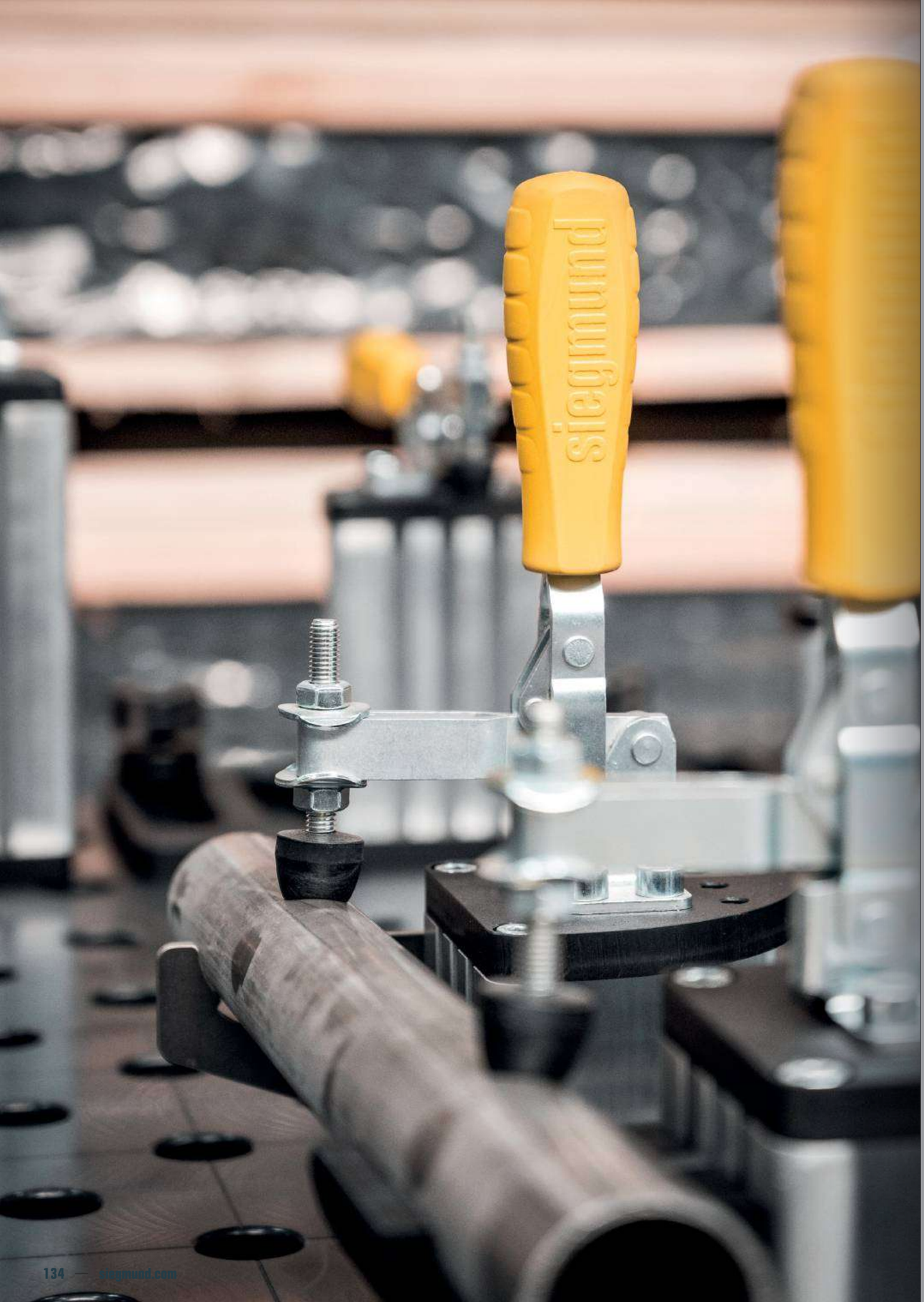

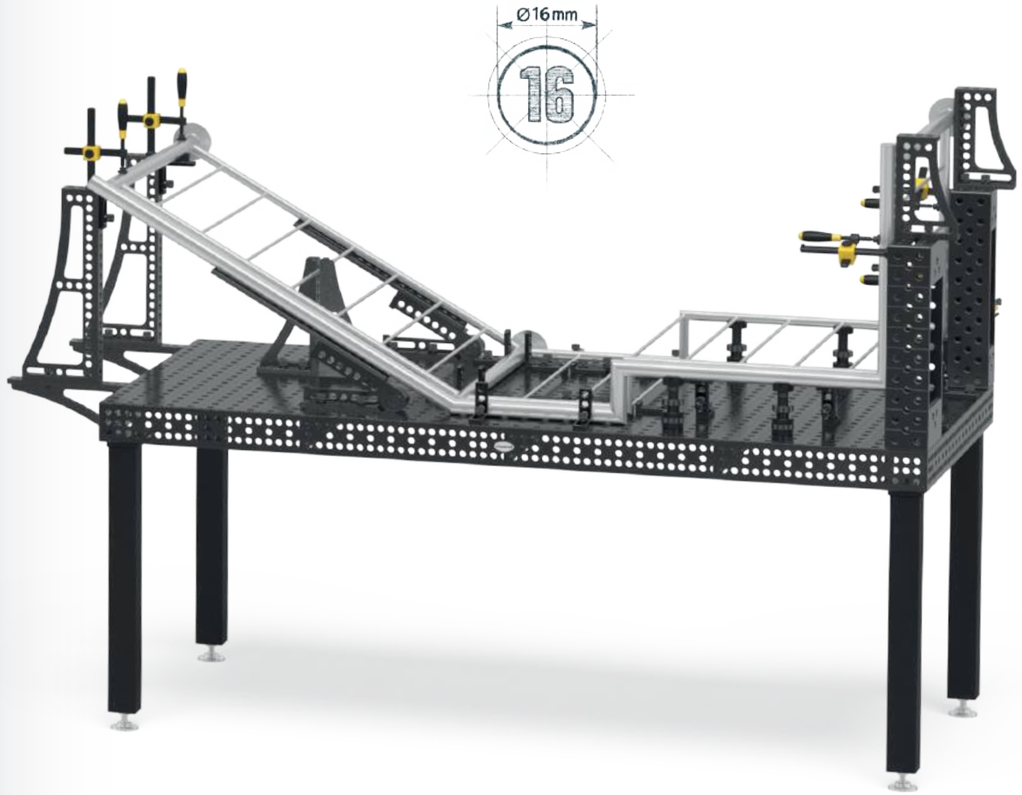

SYSTEM 16
IL SISTEMA DI PRECISIONE

Ideale per lavori leggeri e medi e per fissaggi di precisione. Grazie alla fitta griglia da 50 mm, è possibile fissare piccoli componenti con elevata precisione. Particolarmente adatto per strutture saldate di piccole dimensioni con minima distorsione.

Carico consigliato fino a 2000 kg
max. 1000 kg per piede modello base

Il carico dipende dal tipo e dal numero delle gambe del tavolo. I singoli componenti sono significativamente più alti. Sulla base della nostra esperienza, consigliamo i carichi specificati per la vostra sicurezza.

Basic 750

- Acciaio di alta qualità S355J2+N, nitrurazione al plasma con rivestimento BAR
- Spessore materiale ca. 11,5 – 13 mm
- Diametro fori Ø 16 mm, Fori sulla superficie con griglia 50x50 mm
- Altezza spalla laterale del tavolo 50 mm, Distanza tra i fori sulla spalla del tavolo 50 mm
- incl. piede standard

Misure del tavolo	Piedi	Peso			
1000 x 1000 mm	4	183 kg	**1'392 CHF**	4-161010.P	•
1200 x 800 mm	4	173 kg	**1'392 CHF**	4-161025.P	•
1200 x 1200 mm	4	242 kg	**1'814 CHF**	4-161015.P	•
1500 x 1000 mm	4	244 kg	**1'941 CHF**	4-161035.P	•

Peso = Pianale + Pallet + Piede modello di base
Carico massimo totale raccomandato con 4 piedi 1000 kg con distribuzione carico uniforme. (Dati solo per equipaggiamento piedi standard)

www.siegmund.com/
F-tablebasic16

Piedi per tavoli modulari

	Standard	Altezza regolabile	Ruote con freno	Altezza regolabile, ruote con freno	Ancoraggio al terreno
	161856	4-160877.1.XX	4-161855.XX	4-160879.XX	4-160874.XX
Portata per piede	1000 kg	1000 kg	500 kg	500 kg	1000 kg
Altezza piede	815 mm	550 – 950 mm	815 mm	600 – 900 mm	815 mm
Regolazione fine	50 mm	40 mm	30 mm	30 mm	50 mm
Sovrapprezzo per piede	compreso	**58 CHF**	**65 CHF**	**97 CHF**	**56 CHF**

Altezza di lavoro = altezza del piede + altezza della spalla del tavolo
Le portate indicate si riferiscono a carico statico. Nota ruote: Non indicato per tavoli con 6 piedi. A causa del rischio di ribaltamento non consentito per tavoli da 1200x800 mm.

Set Basic

		160610	160511	160420.N	160108.N	160110.N	160162.N	163999		
1	4-161200	4x	12x	8x	4x	2x		1x	**917 CHF**	•
2	4-161300	8x	16x	10x	4x	4x	2x	1x	**1'519 CHF**	•

I prezzi indicati in CHF. Escl. IVA, imballaggio e di trasporto.

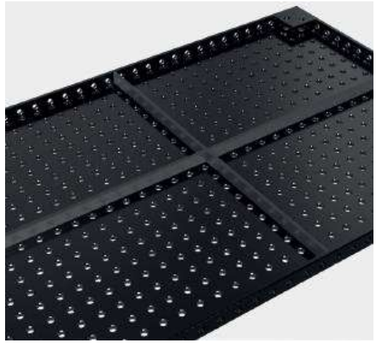

Professional 750

- Acciaio di alta qualità S355J2+N, nitrurazione al plasma con rivestimento BAR
- Spessore materiale ca. 11,5 – 13 mm
- Diametro fori Ø 16 mm, Fori sulla superficie con griglia 50x50 mm
- Altezza spalla laterale del tavolo 100 mm, Distanza tra i fori sulla spalla del tavolo 25 mm
- incl. piede standard

Misure del tavolo	Piedi	Peso			
1200 x 1200 mm	4	261 kg	**2'130 CHF**	4-160015.P	•
1500 x 1000 mm	4	281 kg	**2'258 CHF**	4-160035.P	•
2000 x 1000 mm	4	354 kg	**3'012 CHF**	4-160020.P	•
2400 x 1200 mm	6	503 kg	**4'127 CHF**	4-160030.P	•
3000 x 1500 mm	6	758 kg	**5'430 CHF**	4-160040.P	•

Peso = Pianale + Pallet + Piede modello di base
Carico massimo totale raccomandato con 4 piedi 2000 kg con distribuzione carico uniforme. (Dati solo per equipaggiamento piedi standard)

www.siegmund.com/
F-table75016

Piedi per tavoli modulari

	Standard	Standard	Altezza regolabile	Ruote con freno	Altezza regolabile, ruote con freno	Ancoraggio al terreno
	160858.X	160857.X	4-160877.1.XX	4-160876.XX	4-160879.XX	4-160875.XX
Portata per piede	1000 kg	1000 kg	1000 kg	500 kg	500 kg	1000 kg
Altezza piede	750 mm	850 mm	550 – 950 mm	750 mm	600 – 900 mm	750 mm
Regolazione fine	40 mm	40 mm	40 mm	30 mm	30 mm	50 mm
Sovrapprezzo per piede	compreso	Alternativamente	**58 CHF**	**64 CHF**	**97 CHF**	**56 CHF**

Altezza di lavoro = altezza del piede + altezza della spalla del tavolo
Le portate indicate si riferiscono a carico statico. Nota ruote: Non indicate per tavoli con 6 o 8 piedi.

Set

		160610	160630	160645.1.N	160511	160410.N	160420.N	160108.N
1	4-163100	4x			12x		4x	4x
2	4-163200	6x	2x	4x	18x	4x	6x	6x
3	4-163300	8x	4x	4x	24x	4x	8x	8x
4	4-163400	10x	4x	8x	30x	8x	10x	10x
5	4-163500	12x	6x	8x	36x	8x	12x	12x

I prezzi indicati in CHF. Escl. IVA, imballaggio e di trasporto.

160110.N	160162.N	160161+63.N	160134+36.N	160146+48.N	160910	163999		
4x						1x	**1'120 CHF**	•
6x	2x					1x	**2'003 CHF**	•
8x	2x		1x			1x	**2'967 CHF**	•
10x	4x	1x	1x		1x	1x	**4'508 CHF**	•
12x	4x	1x	1x	1x	1x	1x	**5'954 CHF**	•

Professional Extreme 8.7

- Accessori in acciaio X8.7, nitrurazione al plasma con rivestimento BAR
- Spessore materiale ca. 11,5 – 13 mm
- Diametro fori Ø 16 mm, Fori sulla superficie con griglia 50x50 mm
- Altezza spalla laterale del tavolo 100 mm, Fori sui lati del tavolo con griglia diagonale
- Spalla laterale del tavolo in acciaio di alta qualità S355J2+N
- incl. piede standard

Misure del tavolo	Piedi	Peso			
1000 x 500 mm	4	126 kg	**1'421 CHF**	4-160005.X7D	•
1000 x 1000 mm	4	192 kg	**1'882 CHF**	4-160010.X7D	•
1200 x 800 mm	4	193 kg	**2'011 CHF**	4-160025.X7D	•
1200 x 1200 mm	4	259 kg	**2'469 CHF**	4-160015.X7D	•
1500 x 1000 mm	4	279 kg	**2'597 CHF**	4-160035.X7D	•
1500 x 1500 mm	4	394 kg	**3'458 CHF**	4-160050.X7D	•
2000 x 1000 mm	4	351 kg	**3'406 CHF**	4-160020.X7D	•
2000 x 1200 mm	4	412 kg	**4'091 CHF**	4-160060.X7D	•
2400 x 1200 mm	6	499 kg	**4'797 CHF**	4-160030.X7D	•
3000 x 1500 mm	6	753 kg	**5'986 CHF**	4-160040.X7D	•
4000 x 2000 mm	8	1255 kg	**9'850 CHF**	4-160055.X7D	•

Peso = Pianale + Pallet + Piede modello di base
Carico massimo totale raccomandato con 4 piedi 2000 kg con distribuzione carico uniforme. (Dati solo per equipaggiamento piedi standard)
Tutti i tavoli sono disponibili a richiesta senza nitrurazione al plasma: www.siegmund.com/F-tableX716

www.siegmund.com/
F-tableX716

Piedi per tavoli modulari

	Standard	Standard	Altezza regolabile	Ruote con freno	Altezza regolabile, ruote con freno	Ancoraggio al terreno
	160858.X	160857.X	4-160877.1.XX	4-160876.XX	4-160879.XX	4-160875.XX
Portata per piede	1000 kg	1000 kg	1000 kg	500 kg	500 kg	1000 kg
Altezza piede	750 mm	850 mm	550 – 950 mm	750 mm	600 – 900 mm	750 mm
Regolazione fine	40 mm	40 mm	40 mm	30 mm	30 mm	50 mm
Sovrapprezzo per piede	compreso	Alternativamente	**58 CHF**	**64 CHF**	**97 CHF**	**56 CHF**

Altezza di lavoro = altezza del piede + altezza della spalla del tavolo
Le portate indicate si riferiscono a carico statico. Nota ruote: Non raccomandato per tavoli con 6 o 8 gambe. A causa del rischio di ribaltamento non è raccomandato per tavoli da 1000x500 mm e 1200x800 mm.

Set

		160610	160630	160645.1.N	160511	160410.N	160420.N	160108.N
1	4-163100	4x			12x		4x	4x
2	4-163200	6x	2x	4x	18x	4x	6x	6x
3	4-163300	8x	4x	4x	24x	4x	8x	8x
4	4-163400	10x	4x	8x	30x	8x	10x	10x
5	4-163500	12x	6x	8x	36x	8x	12x	12x

I prezzi indicati in CHF. Escl. IVA, imballaggio e di trasporto.

160110.N	160162.N	160161+63.N	160134+36.N	160146+48.N	160910	163999		
4x						1x	**1'120 CHF**	•
6x	2x					1x	**2'003 CHF**	•
8x	2x		1x			1x	**2'967 CHF**	•
10x	4x	1x	1x		1x	1x	**4'508 CHF**	•
12x	4x	1x	1x	1x	1x	1x	**5'954 CHF**	•

Professional Extreme 8.7 PLUS

- Accessori in acciaio X8.7, nitrurazione al plasma con rivestimento BAR
- Spessore materiale ca. 11,5 – 13 mm
- Diametro fori Ø 16 mm, Fori sulla superficie con griglia 50x50 mm
- Altezza spalla laterale del tavolo 150 mm, Fori sulla spalla del tavolo 3 file con distanza di 25 mm, 2 file con distanza di 50 mm
- Spalla laterale del tavolo in acciaio di alta qualità S355J2+N
- incl. piede standard

Misure del tavolo	Piedi	Peso			
1200 x 1200 mm	4	287 kg	**2'742 CHF**	4-160015.X7PL	•
1500 x 1000 mm	4	313 kg	**2'856 CHF**	4-160035.X7PL	•
2000 x 1000 mm	4	397 kg	**3'791 CHF**	4-160020.X7PL	•
2400 x 1200 mm	6	553 kg	**5'328 CHF**	4-160030.X7PL	•
3000 x 1500 mm	6	850 kg	**6'611 CHF**	4-160040.X7PL	•
4000 x 2000 mm	8	1457 kg	**10'889 CHF**	4-160055.X7PL	•

Peso = Pianale + Pallet + Piede modello di base
Carico massimo totale raccomandato con 4 piedi 2000 kg con distribuzione carico uniforme. (Dati solo per equipaggiamento piedi standard)
Tutti i tavoli sono disponibili a richiesta senza nitrurazione al plasma: www.siegmund.com/F-tableX716plus

www.siegmund.com/
F-tableX716plus

Piedi per tavoli modulari

	Standard	Standard	Altezza regolabile	Ruote con freno	Altezza regolabile, ruote con freno	Ancoraggio al terreno
	160853.X	160857.X	4-160877.1.XX	4-160860.XX	4-160879.XX	4-160872.XX
Portata per piede	1000 kg	1000 kg	1000 kg	500 kg	500 kg	1000 kg
Altezza piede	700 mm	850 mm	550 – 950 mm	700 mm	600 – 900 mm	700 mm
Regolazione fine	40 mm	40 mm	40 mm	30 mm	30 mm	50 mm
Sovrapprezzo per piede	compreso	Alternativamente	**58 CHF**	**63 CHF**	**97 CHF**	**56 CHF**

Altezza di lavoro = altezza del piede + altezza della spalla del tavolo
Le portate indicate si riferiscono a carico statico. Nota ruote: Non indicate per tavoli con 6 o 8 piedi.

Set

		160610	160630	160645.1.N	160511	160410.N	160420.N	160108.N
1	4-163100	4x			12x		4x	4x
2	4-163200	6x	2x	4x	18x	4x	6x	6x
3	4-163300	8x	4x	4x	24x	4x	8x	8x
4	4-163400	10x	4x	8x	30x	8x	10x	10x
5	4-163500	12x	6x	8x	36x	8x	12x	12x

I prezzi indicati in CHF. Escl. IVA, imballaggio e di trasporto.

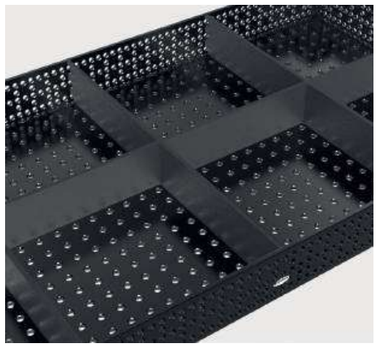

160110.N	160162.N	160161+63.N	160134+36.N	160146+48.N	160910	163999		
4x						1x	**1'120 CHF**	•
6x	2x					1x	**2'003 CHF**	•
8x	2x		1x			1x	**2'967 CHF**	•
10x	4x	1x	1x		1x	1x	**4'508 CHF**	•
12x	4x	1x	1x	1x	1x	1x	**5'954 CHF**	•

Piattaforma di sollevamento Siegmund

- con due cilindri di sollevamento
- elevata resilienza
- facile manipolazione
- forbici massicce e rulli in acciaio
- La striscia di contatto protegge contro lo schiacciamento
- Possibilità di installazione sopra pavimento e sottopavimento

Piattaforma elevabile 2010
per tavolo 2000x1000 mm, Altezza totale quando abbassato: 330 mm, Intervallo di sollevamento: 1100 mm, Tempo di sollevamento a carico: 45~55 secondi, Forza 2,2 kW, Tensione di funzionamento 400 V 50 Hz, Capacità di carico massimo: Telaio base (senza tavolo) 4000 kg, incl. piastre isolanti

16 22 28

	L (a)	B (b)	G		
4-HB4020.1	1990 mm	990 mm	470 kg	**6'870 CHF**	•

Piattaforma elevabile 2012
per tavolo 2000x1200 mm, Altezza totale quando abbassato: 330 mm, Intervallo di sollevamento: 1100 mm, Tempo di sollevamento a carico: 45~55 secondi, Forza 2,2 kW, Tensione di funzionamento 400 V 50 Hz, Capacità di carico massimo: Telaio base (senza tavolo) 4000 kg, incl. piastre isolanti

16 22 28

	L (a)	B (b)	G		
4-HB4060.1	1990 mm	1190 mm	490 kg	**7'122 CHF**	•

Piattaforma elevabile 2412
per tavolo 2400x1200 mm, Altezza totale quando abbassato: 330 mm, Intervallo di sollevamento: 1100 mm, Tempo di sollevamento a carico: 45~55 secondi, Forza 2,2 kW, Tensione di funzionamento 400 V 50 Hz, Capacità di carico massimo: Telaio base (senza tavolo) 4000 kg, incl. piastre isolanti

16 22 28

	L (a)	B (b)	G		
4-HB4030.1	2390 mm	1190 mm	530 kg	**7'611 CHF**	•

Piattaforma elevabile 3015
per tavolo 3000x1500 mm, Altezza totale quando abbassato: 430 mm, Intervallo di sollevamento: 650 mm, Tempo di sollevamento a carico: 35~45 secondi, Forza 2,2 kW, Tensione di funzionamento 400 V 50 Hz, Capacità di carico massimo: Telaio base (senza tavolo) 6000 kg, incl. piastre isolanti

16 22 28

	L (a)	B (b)	G		
4-HB4040.1	2990 mm	1490 mm	865 kg	**11'769 CHF**	•

Piattaforma elevabile 2010 con banco di saldatura

- incl. tavolo di saldatura 2000x1000 mm e piastre isolanti
- Spessore materiale Pianale ca. 11,5 – 13 mm
- Dimensioni (L x L): ca. 1990x990 mm
- Peso (senza tavolo) ca. 470 kg
- Altezza totale quando abbassato: 330 mm, Intervallo di sollevamento: 1100 mm
- L'altezza di lavoro è l'altezza totale più il pannello laterale della tavola
- Capacità di carico massimo: Telaio base (senza tavolo) 4000 kg
- Tempo di sollevamento a carico: 45~55 secondi
- Forza 2,2 kW, Tensione di funzionamento 400 V 50 Hz

Dimensioni Superficie di lavoro	Caratteristiche Superficie di lavoro	G			
2000 x 1000 mm	16 750 N BAR	800 kg	**9'618 CHF**	4-HB160020.P	•
2000 x 1000 mm	16 X8,7 N BAR	797 kg	**10'012 CHF**	4-HB160020.X7D	•
2000 x 1000 mm	16 X8,7 N BAR	844 kg	**10'397 CHF**	4-HB160020.X7PL	•

Piattaforma elevabile 2012 con banco di saldatura

- incl. tavolo di saldatura 2000x1200 mm e piastre isolanti
- Spessore materiale Pianale ca. 11,5 – 13 mm
- Dimensioni (L x L): ca. 1990x1190 mm
- Peso (senza tavolo) ca. 490 kg
- Altezza totale quando abbassato: 330 mm, Intervallo di sollevamento: 1100 mm
- L'altezza di lavoro è l'altezza totale più il pannello laterale della tavola
- Capacità di carico massimo: Telaio base (senza tavolo) 4000 kg
- Tempo di sollevamento a carico: 45~55 secondi
- Forza 2,2 kW, Tensione di funzionamento 400 V 50 Hz

Dimensioni Superficie di lavoro	Caratteristiche Superficie di lavoro	G			
2000 x 1200 mm	16 X8,7 N BAR	878 kg	**10'949 CHF**	4-HB160060.X7D	•

Piattaforma elevabile 2412 con banco di saldatura

- incl. tavolo di saldatura 2400x1200 mm e piastre isolanti
- Spessore materiale Pianale ca. 11,5 – 13 mm
- Dimensioni (L x L): ca. 2390x1190 mm
- Peso (senza tavolo) ca. 530 kg
- Altezza totale quando abbassato: 330 mm, Intervallo di sollevamento: 1100 mm
- L'altezza di lavoro è l'altezza totale più il pannello laterale della tavola
- Capacità di carico massimo: Telaio base (senza tavolo) 4000 kg
- Tempo di sollevamento a carico: 45~55 secondi
- Forza 2,2 kW, Tensione di funzionamento 400 V 50 Hz

Dimensioni Superficie di lavoro	Caratteristiche Superficie di lavoro	G			
2400 x 1200 mm	16 750 N BAR	996 kg	**11'342 CHF**	4-HB160030.P	•
2400 x 1200 mm	16 X8,7 N BAR	992 kg	**12'012 CHF**	4-HB160030.X7D	•
2400 x 1200 mm	16 X8,7 N BAR	1048 kg	**12'543 CHF**	4-HB160030.X7PL	•

Piattaforma elevabile 3015 con banco di saldatura

- incl. tavolo di saldatura 3000x1500 mm e piastre isolanti
- Spessore materiale Pianale ca. 11,5 – 13 mm
- Dimensioni (L x L): ca. 2990x1490 mm
- Peso (senza tavolo) ca. 865 kg
- Altezza totale quando abbassato: 430 mm, Intervallo di sollevamento: 650 mm
- L'altezza di lavoro è l'altezza totale più il pannello laterale della tavola
- Capacità di carico massimo: Telaio base (senza tavolo) 6000 kg
- Tempo di sollevamento a carico: 34~45 secondi
- Forza 2,2 kW, Tensione di funzionamento 400 V 50 Hz

Dimensioni Superficie di lavoro	Caratteristiche Superficie di lavoro	G			
3000 x 1500 mm	16 750 N BAR	1586 kg	**16'803 CHF**	4-HB160040.P	•
3000 x 1500 mm	16 X8,7 N BAR	1581 kg	**17'360 CHF**	4-HB160040.X7D	•
3000 x 1500 mm	16 X8,7 N BAR	1680 kg	**17'984 CHF**	4-HB160040.X7PL	•

Ulteriori informazioni e accessori per questi prodotti sono disponibili online.

www.siegmund.com/
F-h-lift

L: Lunghezza, B: Larghezza, G: Peso

Tavolo rotante regolabile in altezza Fisso

- Dimensioni (L x L): ca. 785x785 mm
- Peso (senza piastra): ca. 70 kg
- Altezza di lavoro tra 780 mm e 1100 mm
- A causa del pericolo di ribaltamento, raccomandiamo esclusivamente le seguenti dimensioni
- Compatibile solo con piani di lavoro specificati (punti di fissaggio speciali nel piano di lavoro)
- Capacità di carico massimo: Telaio base (senza piastra) 1000 kg

Dimensioni Superficie di lavoro	Caratteristiche Superficie di lavoro	MS (d)	G			
1000 x 1000 mm	16 750 N BAR	12 mm	192 kg	**2'206 CHF**	2-DS161010.P	•
1200 x 800 mm	16 750 N BAR	12 mm	182 kg	**2'206 CHF**	2-DS161025.P	•
1200 x 1200 mm	16 750 N BAR	12 mm	238 kg	**2'628 CHF**	2-DS161015.P	•
1000 x 1000 mm	16 X8.7 N BAR	12 mm	160 kg	**1'780 CHF**	2-DS164024.X7	•
1200 x 800 mm	16 X8.7 N BAR	12 mm	158 kg	**1'757 CHF**	2-DS164004.X7	•
1200 x 1200 mm	16 X8.7 N BAR	12 mm	201 kg	**2'120 CHF**	2-DS164034.X7	•
Ø 1000 mm	16 X8.7 N BAR	12 mm	142 kg	**1'826 CHF**	2-DS164210.X7	•

Tavolo rotante regolabile in altezza Mobile

- Dimensioni (L x L): ca. 795x795 mm
- Peso (senza piastra): ca. 70 kg
- Altezza di lavoro tra 780 mm e 1100 mm
- A causa del pericolo di ribaltamento, raccomandiamo esclusivamente le seguenti dimensioni
- Compatibile solo con piani di lavoro specificati (punti di fissaggio speciali nel piano di lavoro)
- Capacità di carico massimo: Telaio base (senza piastra) 1000 kg

Dimensioni Superficie di lavoro	Caratteristiche Superficie di lavoro	MS (d)	G			
1000 x 1000 mm	16 750 N BAR	12 mm	192 kg	**2'342 CHF**	2-DM161010.P	•
1200 x 800 mm	16 750 N BAR	12 mm	182 kg	**2'342 CHF**	2-DM161025.P	•
1200 x 1200 mm	16 750 N BAR	12 mm	238 kg	**2'764 CHF**	2-DM161015.P	•
1000 x 1000 mm	16 X8.7 N BAR	12 mm	160 kg	**1'915 CHF**	2-DM164024.X7	•
1200 x 800 mm	16 X8.7 N BAR	12 mm	158 kg	**1'892 CHF**	2-DM164004.X7	•
1200 x 1200 mm	16 X8.7 N BAR	12 mm	201 kg	**2'255 CHF**	2-DM164034.X7	•
Ø 1000 mm	16 X8.7 N BAR	12 mm	142 kg	**1'961 CHF**	2-DM164210.X7	•

Collegamento alla massa magnetica

Massa magnetica con giunto rotante a elevata forza di tenuta su superfici pulite e lisce. Mai più cavi attorcigliati grazie al sistema semplice e veloce. Il collegamento può essere bloccato o cablato. In combinazione con una piastra di adattamento e una vite a testa svasata, è perfettamente adatto come set per tavolo rotante.

Collegamento alla massa magnetica per tavolo rotante
messa a terra semplice e veloce, nessuna torsione del cavo, elevata tenuta su superfici pulite e lisce, Massimo 500 ampere con un ciclo di lavoro del 35%, contenuto della spedizione: Piastra adattatore e vite svasata

16 22 28

	G		
2-00003399	0,92 kg	**38 CHF**	•

Ulteriori informazioni e accessori per questi prodotti sono disponibili online.
www.siegmund.com/F-rotating

Tavolo elevabile mobile 500 kg

- Dimensioni (L x L): ca. 1115x630 mm
- Peso (senza piastra): ca. 65 kg
- Altezza di lavoro da ca. 700 a 1000 mm
- Compatibile solo con piani di lavoro specificati (punti di fissaggio speciali nel piano di lavoro)
- Capacità di carico massimo: Telaio base (senza piastra) 500 kg

Dimensioni Superficie di lavoro	Caratteristiche Superficie di lavoro	MS (d)	G			
1200 x 800 mm	16 750 N BAR	12 mm	177 kg	**2'625 CHF**	2-HT161025.P	•
1500 x 1000 mm	16 750 N BAR	12 mm	231 kg	**3'174 CHF**	2-HT161035.P	•
1200 x 800 mm	16 X8.7 N BAR	12 mm	153 kg	**2'176 CHF**	2-HT164004.X7	•
1500 x 1000 mm	16 X8.7 N BAR	12 mm	200 kg	**2'618 CHF**	2-HT164014.X7	•

Tavolo elevabile mobile 1000 kg

- Dimensioni (L x L): ca. 1490x990 mm
- Peso (senza piastra): ca. 200 kg
- Altezza di lavoro da ca. 700 a 1000 mm
- Fissaggio attraverso i fori
- Capacità di carico massimo: Telaio base (senza piastra) 1000 kg

Dimensioni Superficie di lavoro	Caratteristiche Superficie di lavoro	MS (d)	G			
1500 x 1000 mm	16 750 N BAR	12 mm	366 kg	**3'614 CHF**	2-HS161035.P	•
1500 x 1000 mm	16 X8.7 N BAR	12 mm	335 kg	**3'058 CHF**	2-HS164014.X7	•
2000 x 1000 mm	16 X8.7 N BAR	12 mm	379 kg	**3'444 CHF**	2-HS164044.X7	•
1500 x 1000 mm	16 750 N BAR 100	12 mm	405 kg	**3'931 CHF**	2-HS160035.P	•

Tavolo elevabile mobile 1200 kg

- Dimensioni (L x L): ca. 1490x990 mm
- Peso (senza piastra): ca. 210 kg
- Altezza di lavoro da ca. 700 a 1000 mm
- Capacità di carico massimo: Telaio base (senza piastra) 1200 kg

Dimensioni Superficie di lavoro	Caratteristiche Superficie di lavoro	MS (d)	G			
1500 x 1000 mm	16 X8.7 N BAR 100	12 mm	413 kg	**5'073 CHF**	2-HS160035.X7D	•

Raccomandazioni sul prodotto

Set supplementare, capacità di portata 1700 kg
Secondo cilindro di sollevamento per una portata di 1700 kg (piastra compresa), Compatibile solo con il tavolo elevabile mobile 1200 kg, Fornitura: 1x cilindro di sollevamento, 1x pedale, materiale per montaggio

16 22 28

	G		
2-HS009921	4 kg	**453 CHF**	•

Ulteriori informazioni e accessori per questi prodotti sono disponibili online.
www.siegmund.com/F-lifting

MS: Spessore materiale, G: Peso, Ø: Diametro

Siegmund Workstation 0806

- Spazio di 600 mm per i cassetti
- incl. Piastra forata 800x600 mm
- Accessori in acciaio X8.7, nitrurazione al plasma con rivestimento BAR
- Spessore del materiale 12 mm
- Diametro fori Ø 16 mm
- Fori sulla superficie con griglia 50x50 mm
- Portata massima: piastra base 400 kg (senza piastra)

Siegmund Workstation 0806

Come piccola postazione di lavoro per la preparazione del lavoro o come tavolo allungabile per la Workstation 1208, contenuto della spedizione: 1x 004902 Siegmund Workstation 0806 Telaio base, 1x 164009.X7 Piastra forata

BAR N X8.7 16

	L (a)	B (b)	H (c)	G	Prezzo offerta speciale
2-164900	800 mm	600 mm	850 mm	61,02 kg	**857 CHF** •
					Invece di 877 CHF

Siegmund Workstation 0806 compreso Cassetto

Come piccola postazione di lavoro per la preparazione del lavoro o come tavolo allungabile per la Workstation 1208, contenuto della spedizione: 1x 004902 Siegmund Workstation 0806 Telaio base, 1x 164009.X7 Piastra forata, 1x 004225.WS Cassetto 120 mm

BAR N X8.7 16

	L (a)	B (b)	H (c)	G	Prezzo offerta speciale
2-164903	800 mm	600 mm	850 mm	70,02 kg	**967 CHF** •
					Invece di 970 CHF

Siegmund Workstation 0806 chiuso incl. 3 cassetti

Come piccola postazione di lavoro per la preparazione del lavoro o come tavolo allungabile per la Workstation 1208, contenuto della spedizione: 1x 004902 Siegmund Workstation 0806 Telaio base, 1x 164009.X7 Piastra forata, 2x 004230 Cassetto 180 mm, 1x 004235 Cassetto 240 mm, 1x 004920 Impostare le pareti laterali

BAR N X8.7 16

	L (a)	B (b)	H (c)	G	Prezzo offerta speciale
2-164907	800 mm	600 mm	850 mm	95,52 kg	**1'267 CHF** •
					Invece di 1'293 CHF

più imballo / spedizione

Siegmund Workstation 0806 – Configurazione

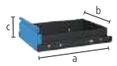

Cassetto con binario e fissaggio a clip per Workstation 0806 / 1208

verniciato a polvere, integrazione possibile in qualsiasi momento, per Workstation 0806 / 1208 senza pareti laterali, staffa necessaria se non ci sono pareti

16 22 28

	L (a)	B (b)	H (c)	TF	G	
2-004220.WS	590 mm	400 mm	60 mm	50 kg	7,50 kg	**83 CHF** •
2-004225.WS	590 mm	400 mm	120 mm	50 kg	9 kg	**93 CHF** •
2-004230.WS	590 mm	400 mm	180 mm	50 kg	9,50 kg	**104 CHF** •
2-004235.WS	590 mm	400 mm	240 mm	50 kg	10 kg	**114 CHF** •

Ulteriori informazioni e accessori per questi prodotti sono disponibili online.

www.siegmund.com/
F-workstation

Siegmund Workstation 1208

- a sinistra e a destra 600 mm di spazio per i cassetti
- incl. Piastra forata 1200x800 mm
- Accessori in acciaio X8.7, nitrurazione al plasma con rivestimento BAR
- Spessore del materiale 12 mm
- Diametro fori Ø 16 mm
- Fori sulla superficie con griglia 50x50 mm
- Portata massima: piastra base 1000 kg (senza piastra) / Ruote 400 kg (senza piastra)

Siegmund Workstation 1208

contenuto della spedizione: 1x 004002.1 Siegmund Workstation 1208 Telaio base, 1x 164004.X7 Piastra forata

BAR N X8.7 16

	L (a)	B (b)	H (c)	G	Prezzo offerta speciale
2-164400	1200 mm	800 mm	850 mm	120,16 kg	**1'234 CHF** •
					Invece di 1'257 CHF

Siegmund Workstation 1208 compreso Scaffali

contenuto della spedizione: 1x 004002.1 Siegmund Workstation 1208 Telaio base, 1x 164004.X7 Piastra forata, 1x 164030 Supporto morsetti, 1x 004620 Mensola, 1x 164635 Portaperni e prisma, 1x 004025.1 Parete porta accessori incl. mensola

BAR N X8.7 16

	L (a)	B (b)	H (c)	G	Prezzo offerta speciale
2-164401	1200 mm	800 mm	850 mm	129,94 kg	**1'363 CHF** •
					Invece di 1'394 CHF

Siegmund Workstation 1208 mezzo chiuso incl. 3 cassetti

contenuto della spedizione: 1x 004002.1 Siegmund Workstation 1208 Telaio base, 1x 164004.X7 Piastra forata, 2x 004230 Cassetto 180 mm, 1x 004235 Cassetto 240 mm, 1x 004120 Impostare le pareti laterali

BAR N X8.7 16

	L (a)	B (b)	H (c)	G	Prezzo offerta speciale
2-164407	1200 mm	800 mm	850 mm	152,66 kg	**1'645 CHF** •
					Invece di 1'673 CHF

Siegmund Workstation 1208 chiuso incl. 6 cassetti

contenuto della spedizione: 1x 004002.1 Siegmund Workstation 1208 Telaio base, 1x 164004.X7 Piastra forata, 4x 004230 Cassetto 180 mm, 2x 004235 Cassetto 240 mm, 2x 004120 Impostare le pareti laterali

BAR N X8.7 16

	L (a)	B (b)	H (c)	G	Prezzo offerta speciale
2-164409	1200 mm	800 mm	850 mm	185,16 kg	**2'056 CHF** •
					Invece di 2'088 CHF

più imballo / spedizione

Siegmund Workstation 1208 – Configurazione

Equipaggiamento con 4 ruote per Workstation 1208

è possibile scegliere tra piedino e rotelle

16 22 28

	TF	G	
2-004100.1	400 kg	5,30 kg	**75 CHF** •

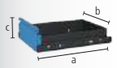

Cassetto con binario e fissaggio a clip per Workstation 0806 / 1208

verniciato a polvere, integrazione possibile in qualsiasi momento, per Workstation 0806 / 1208 senza pareti laterali, staffa necessaria se non ci sono pareti

16 22 28

	L (a)	B (b)	H (c)	TF	G	
2-004220.WS	590 mm	400 mm	60 mm	50 kg	7,50 kg	**83 CHF** •
2-004225.WS	590 mm	400 mm	120 mm	50 kg	9 kg	**93 CHF** •
2-004230.WS	590 mm	400 mm	180 mm	50 kg	9,50 kg	**104 CHF** •
2-004235.WS	590 mm	400 mm	240 mm	50 kg	10 kg	**114 CHF** •

L: Lunghezza, B: Larghezza, H: Altezza, G: Peso, TF: Capacita di portata

Siegmund Workstation 1212

- a sinistra e a destra 600 mm di spazio per i cassetti
- incl. Piastra forata 1200x1200 mm
- Accessori in acciaio X8.7, nitrurazione al plasma con rivestimento BAR
- Spessore del materiale 12 mm
- Diametro fori Ø 16 mm
- Fori sulla superficie con griglia 50x50 mm
- Portata massima: piastra base 1000 kg (senza piastra) / Ruote 400 kg (senza piastra)

Siegmund Workstation 1212

contenuto della spedizione: 1x 004602 Siegmund Workstation 1212 Telaio base, 1x 164034.1.X7 Piastra forata

BAR N X8.7 16

	L (a)	B (b)	H (c)	G	Prezzo offerta speciale
2-164600	1200 mm	1200 mm	850 mm	175 kg	**1'617 CHF** •
					Invece di 1'637 CHF

Siegmund Workstation 1212 compreso Scaffali

contenuto della spedizione: 1x 004602 Siegmund Workstation 1212 Telaio base, 1x 164034.1.X7 Piastra forata, 1x 164630 Supporto morsetti, 1x 004620 Mensola, 1x 164635 Portaperni e prisma, 1x 004625 Parete porta accessori incl. mensola

BAR N X8.7 16

	L (a)	B (b)	H (c)	G	Prezzo offerta speciale
2-164601	1200 mm	1200 mm	850 mm	187,75 kg	**1'755 CHF** •
					Invece di 1'785 CHF

Siegmund Workstation 1212 mezzo chiuso incl. 3 cassetti

contenuto della spedizione: 1x 004602 Siegmund Workstation 1212 Telaio base, 1x 164034.1.X7 Piastra forata, 2x 004230 Cassetto 180 mm, 1x 004235 Cassetto 240 mm, 1x 004720 Impostare le pareti laterali

BAR N X8.7 16

	L (a)	B (b)	H (c)	G	Prezzo offerta speciale
2-164607	1200 mm	1200 mm	850 mm	209 kg	**2'035 CHF** •
					Invece di 2'060 CHF

Siegmund Workstation 1212 chiuso incl. 6 cassetti

contenuto della spedizione: 1x 004602 Siegmund Workstation 1212 Telaio base, 1x 164034.1.X7 Piastra forata, 4x 004230 Cassetto 180 mm, 2x 004235 Cassetto 240 mm, 2x 004720 Impostare le pareti laterali

BAR N X8.7 16

	L (a)	B (b)	H (c)	G	Prezzo offerta speciale
2-164609	1200 mm	1200 mm	850 mm	243 kg	**2'453 CHF** •
					Invece di 2'483 CHF

più imballo / spedizione

Siegmund Workstation 1212 – Configurazione

Equipaggiamento con 4 ruote per Workstation 1212

è possibile scegliere tra piedino e rotelle

16 22 28

	TF	G	
2-004700	400 kg	4,30 kg	**82 CHF** •

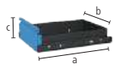

Cassetto con binario e fissaggio a clip per Workstation 1212

verniciato a polvere, integrazione possibile in qualsiasi momento, per Workstation 1212 senza pareti laterali, staffa necessaria se non ci sono pareti

16 22 28

	L (a)	B (b)	H (c)	TF	G	
2-004820.WS	590 mm	400 mm	60 mm	50 kg	8 kg	**88 CHF** •
2-004825.WS	590 mm	400 mm	120 mm	50 kg	9,50 kg	**99 CHF** •
2-004830.WS	590 mm	400 mm	180 mm	50 kg	10 kg	**109 CHF** •
2-004835.WS	590 mm	400 mm	240 mm	50 kg	10,50 kg	**120 CHF** •

Raccomandazioni sul prodotto

Accessori-Set A

2x 160620 Morsetto, 6x 160511 Perno, 4x 160412 Battuta, 1x 160852 Brugola

16

	G	Prezzo offerta speciale
2-167320	2,64 kg	**296 CHF** •
		Invece di 382 CHF

Accessori-Set B

4x 160620 Morsetto, 8x 160511 Perno, 6x 160412 Battuta, 2x 160108.N Squadra, 1x 160852 Brugola, 1x 164310 Morsa compreso Set di copriganasce per morsa

16

	G	Prezzo offerta speciale
2-167340.1	15,54 kg	**626 CHF** •
		Invece di 964 CHF

Accessori-Set C

6x 160620 Morsetto, 10x 160511 Perno, 8x 160412 Battuta, 2x 160108.N Squadra, 2x 164050 Prolunga per piastre forate, 2x 160528 Perno a testa svasata, 1x 160852 Brugola, 1x 164310 Morsa compreso Set di copriganasce per morsa

16

	G	Prezzo offerta speciale
2-167360	21,78 kg	**916 CHF** •
		Invece di 1'308 CHF

Set Staffa di arresto esterna per piastra forata

Consiste di: 1x 164051 Staffa di arresto esterna per piastra forata incl. 2 viti di fermo, 1x 160528 Perno a testa svasata doppio

16

	L (a)	L (a1)	B (b)	H (c)	G	Prezzo offerta speciale
2-164051.Set	282 mm	250 mm	49 mm	112 mm	2,04 kg	**62 CHF** •
						Invece di 81 CHF

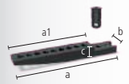

Set Prolunga per piastre forate 1 fila di fori

Consiste di: 1x 164050 Prolunga per piastre forate 1 fila di fori incl. 2 viti di fermo, 1x 160528 Perno a testa svasata doppio

BAR N 16

	L (a)	L (a1)	B (b)	H (c)	G	Prezzo offerta speciale
2-164050.Set	331 mm	250 mm	49 mm	32,50 mm	2,04 kg	**62 CHF** •
						Invece di 81 CHF

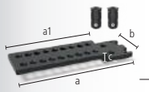

Set Prolunga per piastre forate 2 file di fori

Consiste di: 1x 164055 Prolunga per piastre forate 2 file di fori incl. 4 viti di fermo, 2x 160528 Perno a testa svasata doppio

BAR N 16

	L (a)	L (a1)	B (b)	H (c)	G	Prezzo offerta speciale
2-164055.Set	331 mm	250 mm	99 mm	32,50 mm	3,28 kg	**93 CHF** •
						Invece di 138 CHF

L: Lunghezza, B: Larghezza, H: Altezza, G: Peso, TF: Capacita di portata

Tavolo ottagonale 100

fissaggio tramite piastra adattatrice (non inclusa nella fornitura), Piastra adattatore disponibile su richiesta ad un costo aggiuntivo, Sconto: da 2 pezzi: 5%, da 5 pezzi: 10%

BAR N 750 16

	L (a)	B (b)	H (c)	MS (d)	Ø	G	
2-920616.P	249 mm	600 mm	100 mm	12 mm	650 mm	98 kg	**2'859 CHF** ○
2-920816.P	331 mm	800 mm	100 mm	12 mm	866 mm	131 kg	**4'216 CHF** ○
2-921016.P	414 mm	1000 mm	100 mm	12 mm	1082 mm	171 kg	**5'044 CHF** ○
2-921216.P	497 mm	1200 mm	100 mm	12 mm	1299 mm	229 kg	**6'348 CHF** ○

Tavolo ottagonale 50

fissaggio tramite piastra adattatrice (non inclusa nella fornitura), Piastra adattatore disponibile su richiesta ad un costo aggiuntivo, Sconto: da 2 pezzi: 5%, da 5 pezzi: 10%

BAR N 750 16

	L (a)	B (b)	H (c)	MS (d)	Ø	G	
2-920616.1.P	249 mm	600 mm	50 mm	12 mm	650 mm	80 kg	**2'574 CHF** ○
2-920816.1.P	331 mm	800 mm	50 mm	12 mm	866 mm	104 kg	**3'795 CHF** ○
2-921016.1.P	414 mm	1000 mm	50 mm	12 mm	1082 mm	139 kg	**4'539 CHF** ○
2-921216.1.P	497 mm	1200 mm	50 mm	12 mm	1299 mm	188 kg	**5'713 CHF** ○

Piastra ottagonale

fissaggio attraverso fori mediante bussole di supporto (160500), Filetto M8 laterale, Sconto: da 2 pezzi: 5%, da 5 pezzi: 10%

BAR N 750 16

	L (a)	B (b)	H (c)	MS (d)	Ø	G	
2-950500.P	207 mm	500 mm	12 mm	12 mm	542 mm	54 kg	**1'676 CHF** ○
2-950600.P	249 mm	600 mm	12 mm	12 mm	650 mm	63 kg	**1'862 CHF** ○
2-950800.P	331 mm	800 mm	12 mm	12 mm	866 mm	84 kg	**2'745 CHF** ○
2-951000.P	414 mm	1000 mm	12 mm	12 mm	1083 mm	111 kg	**3'282 CHF** ○
2-951200.P	497 mm	1200 mm	12 mm	12 mm	1299 mm	157 kg	**4'132 CHF** ○

Peso = Piastra ottagonale + Pallet
Il peso può variare in base a specifici adattamenti del cliente.
Ulteriori misure di tavoli sono disponibili su richiesta.
Le piastre di appoggio o le piastre di adattamento non sono incluse nella fornitura dei tavoli ottagonali.

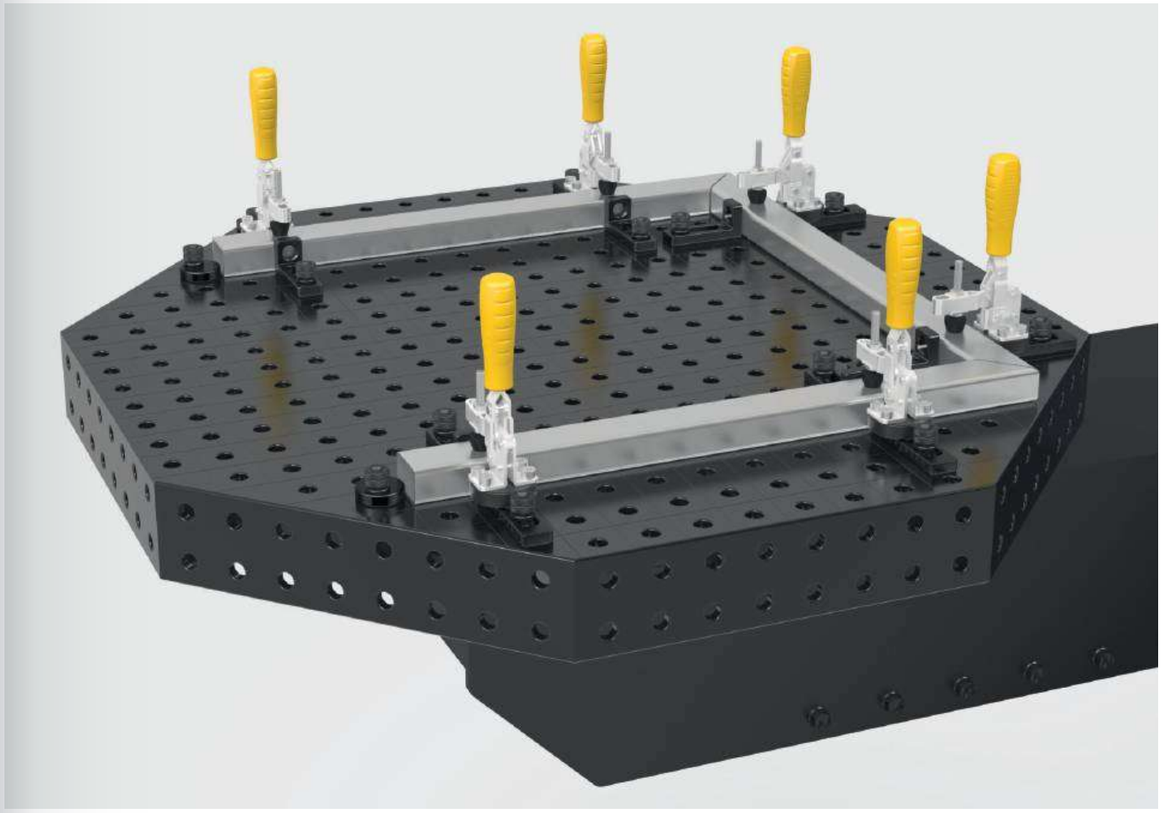

Piastra adattatore disponibile su richiesta ad un costo aggiuntivo

Per unire la piastra ottagonale con parte laterale ad un posizionatore e' necessaria una placca adattatore. Per ulteriori cambi fabbrichiamo la placca adattatore con speciale disegno foro di unione a seconda della vostra richiesta.

Prezzo per l'adattamento della placca
per tavoli ottagonali con spalle laterali

16 22 28

0-940000	**687 CHF** ○

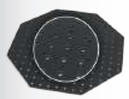

Supplemento per personalizzazione foratura
per piastre ottagonali

16 22 28

0-940000.1	**510 CHF** ○

Ulteriori informazioni e accessori per questi prodotti sono disponibili online.

www.siegmund.com/
F-octagonal16

L: Lunghezza, B: Larghezza, H: Altezza, MS: Spessore materiale, G: Peso, Ø: Diametro

Distanziale eccentrico Ø 45 / Ø 75 nitrurato
costante torsione

	MS (d)	Ø	G	
2-160401.N	12 mm	45 mm	0,13 kg	**17 CHF** •
2-160403.N	12 mm	75 mm	0,39 kg	**21 CHF** •

Distanziale eccentrico Ø 75 con filettatura M10 nitrurato
per messa a terra, costante torsione

	MS (d)	Ø	G	
2-160402.N	12 mm	75 mm	0,38 kg	**22 CHF** •

Battuta universale 50 L / 80 L nitrurato
con fori, senza asola, Distanza tra i fori 25 mm

	L (a)	B (b)	MS (d)	G	
2-160407.N	50 mm	30 mm	12 mm	0,08 kg	**22 CHF** •
2-160408.N	80 mm	30 mm	12 mm	0,16 kg	**24 CHF** •

Battuta universale 80 L nitrurato
asola

	L (a)	B (b)	VB (f)	MS (d)	G	
2-160410.N	80 mm	30 mm	50 mm	12 mm	0,07 kg	**34 CHF** •

Battuta Flex 12x83 Alluminio
asola, Particolarmente adatto per componenti in acciaio inossidabile

	L (a)	B (b)	VB (f)	MS (d)	WS (d1)	G	
2-160412	83 mm	31 mm	50 mm	12 mm	8 mm	0,05 kg	**18 CHF** •

Battuta Flex 12x78 / 12x97 Acciaio zincato
asola

	L (a)	B (b)	VB (f)	MS (d)	WS (d1)	G	
2-160415	78 mm	28 mm	50 mm	12 mm	6 mm	0,07 kg	**17 CHF** •
2-160417	97 mm	24 mm	71 mm	12 mm	4 mm	0,08 kg	**30 CHF** •

Battuta Flex 24x78 Acciaio zincato
il perno di fissaggio lungo è necessario, asola

	L (a)	B (b)	VB (f)	MS (d)	WS (d1)	G	
2-160416	78 mm	28 mm	50 mm	24 mm	6 mm	0,13 kg	**23 CHF** •

Battuta universale 115 L / 150 L nitrurato
combinazione di foro e asola, abbinabile a prismi e adattatori

	L (a)	B (b)	VB (f)	MS (d)	G	
2-160420.N	115 mm	30 mm	50 mm	12 mm	0,20 kg	**40 CHF** •
2-160422.N	150 mm	35 mm	50 mm	12 mm	0,33 kg	**45 CHF** •

Ulteriori informazioni e accessori per questi prodotti sono disponibili online.

www.siegmund.com/
F-stop16

Arresto di bloccaggio 2–8 mm nitrurato
NEW

per il fissaggio di lamiere o per il supporto di pezzi in lavorazione, profilo a bassa interferenza, Gradazioni: 2 mm, 4 mm, 6 mm, 8 mm

	L (a)	B (b)	VB (f)	MS (d)	G	
2-160460.N	115 mm	25 mm	50 mm	12 mm	0,15 kg	**57 CHF** •

Battuta universale 115 L Alluminio
combinazione di foro e asola, abbinabile a prismi e adattatori

	L (a)	B (b)	VB (f)	MS (d)	G	
2-160420.A	115 mm	30 mm	50 mm	12 mm	0,05 kg	**35 CHF** •

Distanziale universale / Ponte di serraggio nitrurato
combinazione di foro e asola, utilizzabile come ponte di serraggio, può essere fissato con morsetto a vite

	L (a)	B (b)	VB (f)	MS (d)	G	
2-160450.N	175 mm	35 mm	50 mm	12 mm	0,40 kg	**48 CHF** •

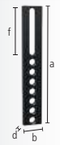

Battuta universale 300 M / 500 M nitrurato
combinazione di foro e asola

	L (a)	B (b)	VB (f)	MS (d)	G	
2-160425.N	300 mm	50 mm	100 mm	12 mm	1,08 kg	**50 CHF** •
2-160432.N	500 mm	50 mm	150 mm	12 mm	1,85 kg	**78 CHF** •

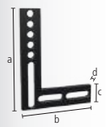

Squadra piatta 250 nitrurato
combinazione di foro e asola

	L (a)	B (b)	H (c)	MS (d)	G	
2-160444.N	250 mm	188 mm	50 mm	12 mm	1,35 kg	**100 CHF** •

Disposizione matrice nitrurato
incluso 2x Distanziale a bussola, regolazione continua da 0° a 90°

	L (a)	B (b)	MS (d)	G	
2-160455.N	130 mm	130 mm	5 mm	0,40 kg	**43 CHF** •

MS: Spessore materiale, G: Peso, Ø: Diametro, L: Lunghezza, B: Larghezza, VB: Gamma rivista, WS: spessore del pannello, H: Altezza

Squadra di battuta e fissaggio 50 L / 90 VL nitrurato
con fori, senza asola

	L (a)	B (b)	H (c)	MS (d)	G	
2-160105.N	50 mm	30 mm	50 mm	12 mm	0,20 kg	**35 CHF** •
2-160113.N	90 mm	30 mm	90 mm	12 mm	0,34 kg	**56 CHF** •

Squadra di battuta e fissaggio 90 X nitrurato
asola

	L (a)	B (b)	H (c)	MS (d)	G	
2-160108.N	90 mm	30 mm	25 mm	12 mm	0,19 kg	**40 CHF** •

Squadra di battuta e fissaggio 90 WL nitrurato
asola, flessibile in ogni direzione

	L (a)	B (b)	H (c)	MS (d)	G	
2-160111.N	90 mm	30 mm	90 mm	12 mm	0,27 kg	**58 CHF** •

Squadra di battuta e fissaggio 90 SL / 90 L / 140 L nitrurato
combinazione di foro e asola

	L (a)	B (b)	H (c)	MS (d)	G	
2-160109.N	90 mm	30 mm	40 mm	12 mm	0,21 kg	**42 CHF** •
2-160110.N	90 mm	30 mm	90 mm	12 mm	0,31 kg	**56 CHF** •
2-160112.N	90 mm	35 mm	140 mm	12 mm	0,51 kg	**66 CHF** •

Squadra di battuta e fissaggio 140 WL nitrurato
combinazione di foro e asola, asola 100 mm

	L (a)	B (b)	H (c)	MS (d)	G	
2-160115.N	140 mm	35 mm	90 mm	12 mm	0,44 kg	**64 CHF** •

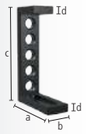

Squadra di battuta e fissaggio 150 L nitrurato
combinazione di foro e asola

	L (a)	B (b)	H (c)	MS (d)	G	
2-160114.N	90 mm	35 mm	150 mm	12 mm	0,65 kg	**69 CHF** •

Squadra di battuta e fissaggio 300 G / 500 G nitrurato
utilizzabile come prolunga per tavolo, materiale: GGG40

		L (a)	B (b)	H (c)	MS (d)	G	
2-160162.N	sinistra	150 mm	49 mm	300 mm	12 mm	2,51 kg	**90 CHF** •
2-160164.N	sinistra	195 mm	49 mm	500 mm	12 mm	4,56 kg	**127 CHF** •

Angolo di rotazione 150 nitrurato
regolazione continua da 0° a 180°

	H (c)	MS (d)	Ø	G	
2-160101.N	150 mm	12 mm	150 mm	1,80 kg	**93 CHF** •

Squadra di battuta e fissaggio 250 G con angolo di rotazione nitrurato
utilizzabile come prolunga per tavolo, materiale: GGG40, consigliato l'ordine a coppia

		L (a)	B (b)	H (c)	MS (d)	G	
2-160161.N	sinistra	145 mm	49 mm	250 mm	14 mm	2,16 kg	**126 CHF** •
2-160163.N	destra	145 mm	49 mm	250 mm	14 mm	2,16 kg	**126 CHF** •

L: Lunghezza, B: Larghezza, H: Altezza, MS: Spessore materiale, G: Peso, Ø: Diametro

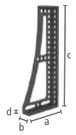

Squadra di battuta e fissaggio 250 GK / 500 GK / 750 GK nitrurato

utilizzabile come prolunga per tavolo, per pezzi pesanti, materiale: GGG40, consigliato l'ordine a coppia

		L (a)	B (b)	H (c)	MS (d)	G	
2-160124.N	sinistra	145 mm	49 mm	250 mm	14 mm	2,10 kg	**123 CHF** •
2-160126.N	destra	145 mm	49 mm	250 mm	14 mm	2,10 kg	**123 CHF** •
2-160134.N	sinistra	195 mm	49 mm	500 mm	14 mm	5,30 kg	**188 CHF** •
2-160136.N	destra	195 mm	49 mm	500 mm	14 mm	5,30 kg	**188 CHF** •
2-160146.N	sinistra	200 mm	100 mm	750 mm	14 mm	8,30 kg	**323 CHF** •
2-160148.N	destra	200 mm	100 mm	750 mm	14 mm	8,30 kg	**323 CHF** •

Raccordo ad angolo in ghisa nitrurato

prolunga diagonale con angolo di 45°, materiale: GGG40

	L (a)	B (b)	H (c)	G	
2-160190.N	100 mm	65 mm	100 mm	1,70 kg	**167 CHF** •

Squadra idromeccanica di serraggio universale nitrurato

regolazione coninua da 0° a 225°, chiave esagonale 6 mm (280852.1) non inclusa

	SL (e)	G	
2-160171.N	250 mm	2,80 kg	**491 CHF** •

Universale angolo bloccaggio meccanico nitrurato

incluso dima forata, regolazione angolare da 10° a 150°

	SL (e)	G	
2-160170.N	260 mm	3,40 kg	**324 CHF** •

Struttura supporto e morsetto piccola / grande nitrurato

utilizzabile come prolunga per tavolo

		L (a)	B (b)	H (c)	G	
2-160300.N	destra	150 mm	100 mm	50 mm	2,10 kg	**167 CHF** •
2-160301.N	sinistra	150 mm	100 mm	50 mm	2,10 kg	**167 CHF** •
2-160302.N		300 mm	200 mm	50 mm	7,40 kg	**259 CHF** •

Blocco di serraggio Nitrurato al plasma

5 lati, per collegare tavoli (con bullone di collegamento 160563), come prolunga del tavolo e sovrastruttura verticale

	L (a)	B (b)	H (c)	MS (d)	G	
2-160280.P	300 mm	300 mm	100 mm	12 mm	16 kg	**423 CHF** •
2-160272.P	400 mm	200 mm	200 mm	12 mm	25 kg	**644 CHF** •
2-160290.P	500 mm	500 mm	100 mm	12 mm	40 kg	**900 CHF** •

Ulteriori informazioni e accessori per questi prodotti sono disponibili online.

www.siegmund.com/
F-square16

Squadra ad U 100x100 Nitrurato al plasma

per collegare tavoli (con bullone di collegamento 160563), come prolunga del tavolo e sovrastruttura verticale, da 500 mm con fori di fissaggio per piedi, oltre i 1000 mm è richiesto il supporto tramite un piede

	L (a)	B (b)	H (c)	MS (d)	G	
2-160396.P	100 mm	100 mm	100 mm	12 mm	4 kg	**307 CHF** •
2-160360.P	500 mm	100 mm	100 mm	12 mm	15 kg	**438 CHF** •
2-160370.P	1000 mm	100 mm	100 mm	12 mm	27 kg	**704 CHF** •
2-160380.P	1500 mm	100 mm	100 mm	12 mm	39 kg	**860 CHF** •
2-160390.P	2000 mm	100 mm	100 mm	12 mm	51 kg	**1'269 CHF** •

Squadra ad U 200x100 Nitrurato al plasma

per collegare tavoli (con bullone di collegamento 160563), come prolunga del tavolo e sovrastruttura verticale, da 500 mm con fori di fissaggio per piedi, oltre i 1000 mm è richiesto il supporto tramite un piede

	L (a)	B (b)	H (c)	MS (d)	G	
2-160396.1.P	200 mm	100 mm	100 mm	12 mm	6 kg	**331 CHF** •
2-160360.1.P	500 mm	200 mm	100 mm	12 mm	22 kg	**558 CHF** •
2-160370.1.P	1000 mm	200 mm	100 mm	12 mm	38 kg	**961 CHF** •
2-160380.1.P	1500 mm	200 mm	100 mm	12 mm	55 kg	**1'273 CHF** •
2-160390.1.P	2000 mm	200 mm	100 mm	12 mm	72 kg	**1'705 CHF** •

L: Lunghezza, B: Larghezza, H: Altezza, MS: Spessore materiale, G: Peso, SL: Lunghezza fianco

Profilo in alluminio quadrato

- Pronto all'uso grazie alle piastre di serraggio sulle estremità anteriori
- Possibilità di montaggio flessibili grazie alla cava esagonale integrata
- Design leggero per una facile maneggevolezza
- Ideale come prolunga del tavolo o superficie di serraggio verticale aggiuntiva
- Ottimizzazione dei costi grazie ai componenti integrati

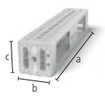

Profilo in alluminio quadrato 500x100x100 con cave esagonali
Piastra di serraggio su entrambe le estremità, con cave esagonali HX8, come estensione del tavolo o superficie di serraggio verticale, oltre i 1000 mm è richiesto il supporto tramite un piede, Tolleranza di planarità < 0,9 mm / 1000 mm

	L (a)	B (b)	H (c)	G	
4-AQ16HX300	300 mm	100 mm	100 mm	1,90 kg	**69 CHF** •
4-AQ16HX500	500 mm	100 mm	100 mm	3 kg	**89 CHF** •
4-AQ16HX800	800 mm	100 mm	100 mm	4,50 kg	**120 CHF** •
4-AQ16HX1000	1000 mm	100 mm	100 mm	5,50 kg	**140 CHF** •
4-AQ16HX1200	1200 mm	100 mm	100 mm	6,70 kg	**160 CHF** •
4-AQ16HX1500	1500 mm	100 mm	100 mm	8,20 kg	**189 CHF** •
4-AQ16HX2000	2000 mm	100 mm	100 mm	10,80 kg	**239 CHF** •

Blocchi scorrevoli

Set Blocco scorrevole HX8
set da 4, con filettatura, fissaggio degli accessori con vite, zincato, inserimento nella cava laterale, inserimento antiscivolo nella fessura grazie alla sfera a molla

	L (a)	B (b)	H (c)	G	
2-000551	30 mm	15 mm	7 mm	0,08 kg	**9 CHF** •

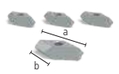

Set Blocco scorrevole HX8 ruotabile
set da 4, con filettatura, fissaggio degli accessori con vite, zincato, consente il posizionamento nella cava dall'alto, tensioni nella cava quando si gira nella direzione di fissaggio della vite, Ulteriori versioni disponibili online: con filettatura M5

	L (a)	B (b)	H (c)	G	
2-000552.2	20 mm	15 mm	7 mm	0,04 kg	**9 CHF** •

Set Blocco scorrevole HX8 inseribile
set da 4, con filettatura, fissaggio degli accessori con vite, zincato, inserimento nella cava dall'alto, inserimento antiscivolo nella fessura grazie alla sfera a molla, Ulteriori versioni disponibili online: con filettatura M5

	L (a)	B (b)	H (c)	G	
2-000553.2	30 mm	12 mm	7 mm	0,08 kg	**9 CHF** •

Staffa profilo in alluminio

Staffa profilo in alluminio 100x24 mm (scala 25 mm)
Versione con griglia completa con molte opzioni di serraggio, Richiede perno di serraggio senza cave triplo, come estensione del tavolo o superficie di serraggio verticale, oltre i 1000 mm è richiesto il supporto tramite un piede

	L (a)	B (b)	H (c)	G	
4-AR16014050.V	500 mm	100 mm	24 mm	0,75 kg	**27 CHF** •
4-AR16014080.V	800 mm	100 mm	24 mm	1,20 kg	**41 CHF** •
4-AR16014100.V	1000 mm	100 mm	24 mm	1,50 kg	**48 CHF** •
4-AR16014120.V	1200 mm	100 mm	24 mm	1,80 kg	**59 CHF** •
4-AR16014150.V	1500 mm	100 mm	24 mm	2,24 kg	**75 CHF** •
4-AR16014200.V	2000 mm	100 mm	24 mm	2,93 kg	**97 CHF** •

Staffa profilo in alluminio 100x24 mm (scala 25 mm con asola)
Possibilità di serraggio variabile anche ad angolo, Richiede perno di serraggio senza cave triplo, come estensione del tavolo o superficie di serraggio verticale, oltre i 1000 mm è richiesto il supporto tramite un piede

	L (a)	B (b)	H (c)	G	
4-AR16014050.VL	500 mm	100 mm	24 mm	0,73 kg	**32 CHF** •
4-AR16014080.VL	800 mm	100 mm	24 mm	1,16 kg	**47 CHF** •
4-AR16014100.VL	1000 mm	100 mm	24 mm	1,45 kg	**56 CHF** •
4-AR16014120.VL	1200 mm	100 mm	24 mm	1,73 kg	**69 CHF** •
4-AR16014150.VL	1500 mm	100 mm	24 mm	2,16 kg	**86 CHF** •
4-AR16014200.VL	2000 mm	100 mm	24 mm	2,88 kg	**110 CHF** •

Accessori

Adattatore per morsetti a vite nitrurato
per l'utilizzo di morsetti a vite in profili di alluminio, per morsetti a vite: 160610, 160630, 160601, 160604, 160620

	L (a)	Ø	G	
2-AP160605.N	48 mm	26 mm	0,11 kg	**13 CHF** •
2-AP160602.N	60 mm	26 mm	0,13 kg	**15 CHF** •

Adattatore oblungo per morsetti a vite
per l'utilizzo di morsetti a vite in profili di alluminio, per morsetti a vite: 160610, 160630, 160601, 160604, 160620, per fissaggio: Bullone di serraggio senza cava

	L (a)	B (b)	H (c)	G	
2-AP160602.X7	123 mm	23 mm	12 mm	0,19 kg	**11 CHF** •

Adattatore rotondo per morsetti a vite
per l'utilizzo di morsetti a vite in profili di alluminio, per morsetti a vite: 160610, 160630, 160601, 160604, 160620, per fissaggio: Bullone di serraggio senza cava

	L (a)	B (b)	H (c)	G	
2-AP160603.X7	98 mm	98 mm	12 mm	0,60 kg	**14 CHF** •

Ulteriori informazioni e accessori per questi prodotti sono disponibili online.

www.siegmund.com/
F-profile

L: Lunghezza, B: Larghezza, H: Altezza, G: Peso, Ø: Diametro

Bullone di bloccaggio areale brunito

160590: Capacità di serraggio ca. 22-26 mm, 160590.3: Capacità di serraggio ca. 34-38 mm, 160590.4: Capacità di serraggio ca. 46-50 mm, consigliato per il serraggio di profili in alluminio, NON utilizzare per collegare tavoli e squadre a -U-

B 16

		L (a)	SK	ZK1	ZK	AM1	AM	G	
2-160590	doppio	55 mm	50 kN	2 kN	4 kN	10 Nm	10 Nm	0,11 kg	**46 CHF** •
2-160590.3	triplo	67 mm	50 kN	2 kN	4 kN	10 Nm	10 Nm	0,13 kg	**50 CHF** •
2-160590.4	quadruplo	79 mm	50 kN	2 kN	4 kN	10 Nm	10 Nm	0,14 kg	**56 CHF** •

Bullone per montaggio a incasso con fissaggio ad area brunito

connessione a scomparsa, 160595: Capacità di serraggio ca. 22-26 mm, 160595.3: Capacità di serraggio ca. 34-38 mm, 160595.4: Capacità di serraggio ca. 46-50 mm, non adatto per asole, NON utilizzare per collegare tavoli e squadre a -U-

B 16

		L (a)	SK	ZK1	ZK	AM1	AM	G	
2-160595	doppio	33 mm	45 kN	2 kN	3 kN	10 Nm	10 Nm	0,05 kg	**40 CHF** •
2-160595.3	triplo	45 mm	45 kN	2 kN	3 kN	10 Nm	10 Nm	0,07 kg	**45 CHF** •
2-160595.4	quadruplo	57 mm	45 kN	2 kN	3 kN	10 Nm	10 Nm	0,08 kg	**49 CHF** •

Perno di serraggio rapido senza cave brunito

senza cava O-ring per una superficie liscia, NON utilizzare per collegare tavoli e squadre a -U-

B 16

		L (a)	SK	ZK	AM1	AM	G	
2-160511	doppio	53 mm	55 kN	10 kN	2,50 Nm	10 Nm	0,08 kg	**38 CHF** •
2-160513	triplo	65 mm	55 kN	10 kN	2,50 Nm	10 Nm	0,10 kg	**46 CHF** •
2-160515	quadruplo	77 mm	55 kN	10 kN	2,50 Nm	10 Nm	0,12 kg	**54 CHF** •

Versione: doppio / triplo / quadruplo

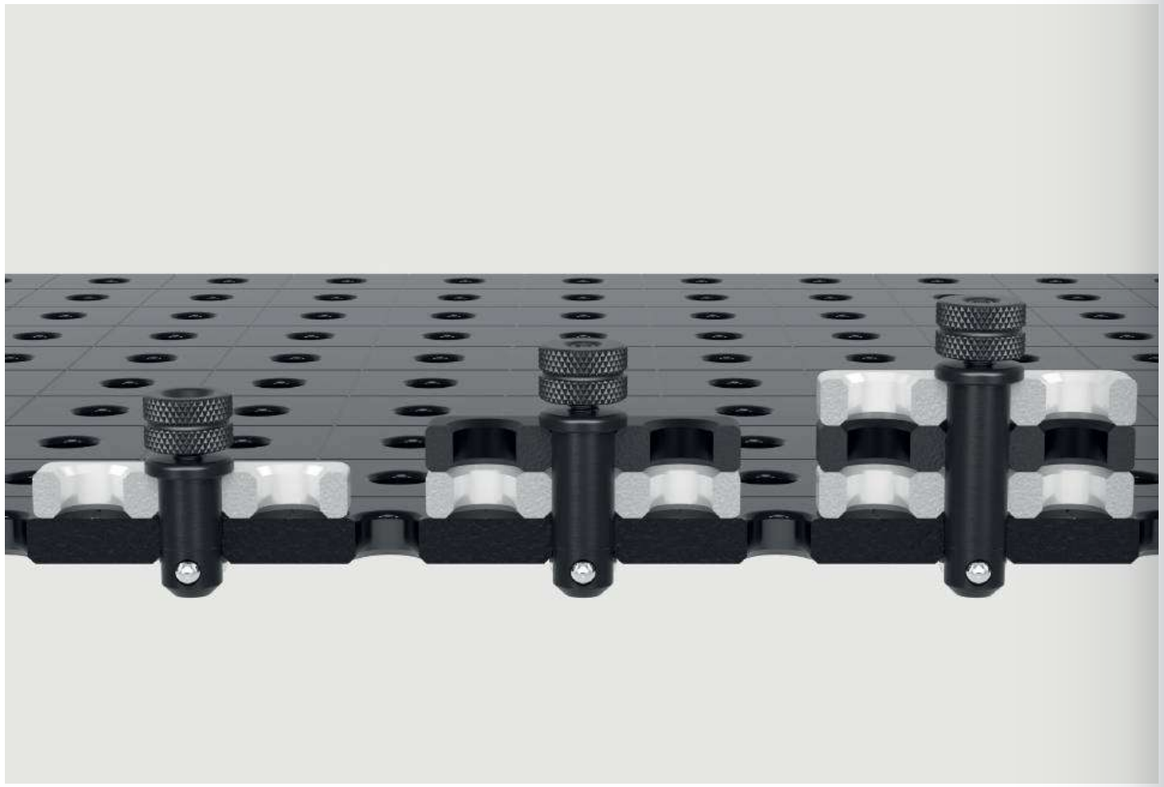

Perno a testa svasata senza cave brunito

connessione a scomparsa, solo per il serraggio di profili in alluminio, serrare su profili in alluminio solo a mano

B 16

		L (a)	SK	ZK	AM1	AM	G	
2-AP160528	doppio	32 mm	55 kN	1 kN	2,50 Nm	10 Nm	0,04 kg	**32 CHF** •
2-AP160529	triplo	44 mm	55 kN	1 kN	2,50 Nm	10 Nm	0,06 kg	**38 CHF** •
2-AP160530	quadruplo	56 mm	55 kN	1 kN	2,50 Nm	10 Nm	0,08 kg	**43 CHF** •

Perno a testa svasata brunito

connessione a scomparsa, NON utilizzare per collegare tavoli e squadre a -U-, non adatto per profili in alluminio, non adatto per asole

B 16

		L (a)	SK	ZK	AM	G	
2-160528	doppio	31 mm	55 kN	3 kN	10 Nm	0,04 kg	**32 CHF** •
2-160529	triplo	43 mm	55 kN	3 kN	10 Nm	0,05 kg	**38 CHF** •

Perno di collegamento con collare brunito

per collegare tavoli, squadre a U e profili in alluminio, Adatto per asola, connessione fissa

B 16

		L (a)	SK	ZK	AM1	AM	G	
2-160583	doppio	39 mm	55 kN	3 kN	12 Nm	14,40 Nm	0,07 kg	**23 CHF** •
2-160584	triplo	51 mm	55 kN	3 kN	12 Nm	14,40 Nm	0,09 kg	**27 CHF** •
2-160585	quadruplo	63 mm	55 kN	3 kN	12 Nm	14,40 Nm	0,11 kg	**32 CHF** •

Perno di serraggio senza cave brunito

sporgenza minima, NON utilizzare per collegare tavoli e squadre a -U-, adatto per profili in alluminio, Adatto per asola

B 16

		L (a)	SK	ZK	AM1	AM	G	
2-160524	doppio	36 mm	55 kN	10 kN	2,50 Nm	10 Nm	0,06 kg	**33 CHF** •
2-160525	triplo	48 mm	55 kN	10 kN	2,50 Nm	10 Nm	0,08 kg	**40 CHF** •

L: Lunghezza, G: Peso, SK: sollecitazioni di taglio, AM: forza di torsione Acciaio, AM1: forza di torsione Alluminio, la forza di serraggio dipende dal materiale, ZK: forza di trazione Acciaio, ZK1: forza di trazione Alluminio

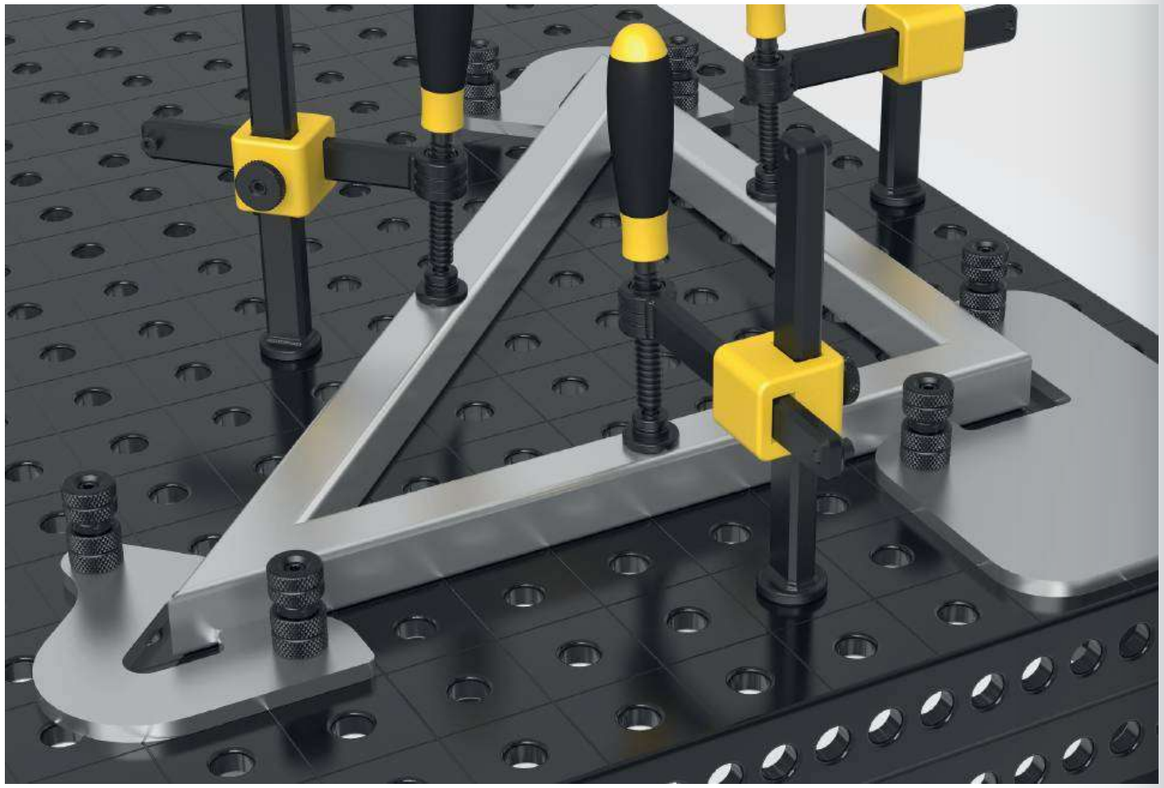

Perno di serraggio rapido regolabile senza cave brunito

160571: Capacità di serraggio ca. 12-24 mm, 160573: Capacità di serraggio ca. 24-36 mm, serraggio di profili tagliati al laser personalizzati, adatto per profili in alluminio, serrare su profili in alluminio solo a mano, NON utilizzare per collegare tavoli e squadre a -U-

100 B 16

		L (a)	SK	ZK	AM1	AM	G	
2-160571	doppio	78 mm	55 kN	10 kN	2,50 Nm	10 Nm	0,13 kg	**42 CHF** •
2-160573	triplo	90 mm	55 kN	10 kN	2,50 Nm	10 Nm	0,15 kg	**50 CHF** •

Perno universale brunito

160532: Capacità di serraggio ca. 22-28 mm, 160533: Capacità di serraggio ca. 34-40 mm, NON utilizzare per collegare tavoli e squadre a -U-

B 16

		L (a)	SK	ZK	AM1	AM	G	
2-160532	doppio	59 mm	50 kN	10 kN	2,50 Nm	10 Nm	0,11 kg	**39 CHF** •
2-160533	triplo	71 mm	50 kN	10 kN	2,50 Nm	10 Nm	0,12 kg	**48 CHF** •

Perno di fissaggio magnetico Alluminio

serraggio senza l'uso di chiavi, adatto per pezzi con poco spessore o quando non è possibile la contropressione

AL 16

	HK	L (a)	SF	G	
2-160740	0,10 kN	34 mm	12 mm	0,02 kg	**16 CHF** •
2-160740.1	0,10 kN	46 mm	24 mm	0,03 kg	**18 CHF** •
2-160740.2	0,10 kN	58 mm	36 mm	0,04 kg	**21 CHF** •

Anello distanziatore per perno di fissaggio magnetico brunito

distanza tra due elementi di serraggio

B 16

	L (a)	G	
2-160539	12 mm	0,02 kg	**2 CHF** •

Perno di collegamento XL brunito

per connessione tavoli e squadre a -U-, non adatto per profili in alluminio, non adatto per asole, connessione fissa, indurito

B 16

		L (a)	SK	ZK	AM	G	
2-160563	doppio	38 mm	50 kN	10 kN	86 Nm	0,06 kg	**19 CHF** •
2-160564	triplo	50 mm	50 kN	10 kN	86 Nm	0,08 kg	**23 CHF** •

Perno di posizionamento brunito

sostituisce un secondo bullone di serraggio in modo conveniente, NON utilizzare per collegare tavoli e squadre a -U-

B 16

	L (a)	G	
2-160540	38 mm	0,07 kg	**13 CHF** •

Ulteriori informazioni e accessori per questi prodotti sono disponibili online.

www.siegmund.com/
F-bolt16

L: Lunghezza, G: Peso, SK: sollecitazioni di taglio, AM: forza di torsione Acciaio, AM1: forza di torsione Alluminio, la forza di serraggio dipende dal materiale, ZK: forza di trazione Acciaio, SF: Lunghezza utile, HK: max. forza di tenuta

Professional morsetto a vite brunito / nitrurato
prisma intercambiabile, Mandrino diametro sfera 8 mm, Filettatura trapezoidale del mandrino 12x3 mm, puntone verticale temprato

BAR N B 16

	SP	B (b)	H (c)	G	
2-160610	2,50 kN	163 mm	200 mm	1,19 kg	**64 CHF** •

Professional morsetto a vite 45°/90° brunito
prisma intercambiabile, Mandrino diametro sfera 8 mm, Filettatura trapezoidale del mandrino 12x3 mm, ruotabile in modo continuo da 0° a 360°

B 16

	SP	H (c)	G	
2-160630	2,50 kN	200 mm	0,72 kg	**61 CHF** •

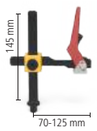

Professional morsetto di fissaggio rapido brunito / nitrurato
consigliato solo per tavoli di saldatura nitrurati al plasma, puntone verticale temprato

BAR N B 16

	SP	B (b)	H (c)	G	
2-160606	2,50 kN	132 mm	150 mm	1,20 kg	**87 CHF** •

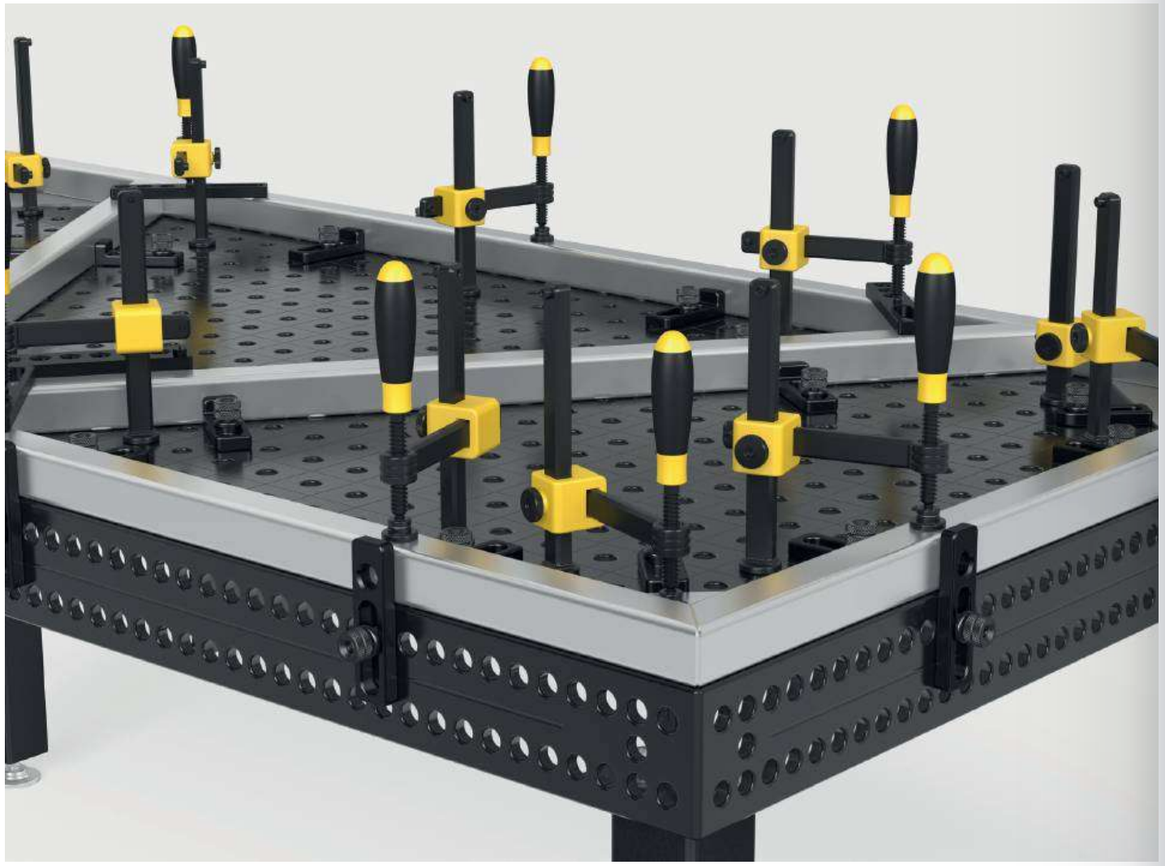

Ulteriori informazioni e accessori per questi prodotti sono disponibili online.

www.siegmund.com/
F-clamp16

Morsetto a gomito per tubi nitrurato NEW
prisma intercambiabile, Mandrino diametro sfera 8 mm, Filettatura trapezoidale del mandrino 12x3 mm, posizionamento con un anello di regolazione, Design compatto con contorno a minima interferenza, Un'alternativa economica ai morsetti convenzionali

BAR N 16

	SP	B (b)	H (c)	G	
2-160626.N	1,50 kN	100 mm	285 mm	0,50 kg	**30 CHF** •

Morsetto a vite con tubo rotondo brunito
prisma intercambiabile, Mandrino diametro sfera 8 mm, Filettatura trapezoidale del mandrino 12x3 mm, adatto per applicazioni di bloccaggi singoli, posizionamento con un anello di regolazione

B 16

	SP	B (b)	H (c)	G	
2-160601	1,50 kN	163 mm	200 mm	0,95 kg	**64 CHF** •

Morsetto per tubi universale brunito
prisma intercambiabile, Mandrino diametro sfera 8 mm, Filettatura trapezoidale del mandrino 12x3 mm, serraggio con un angolo di +/- 42°, posizionamento con un anello di regolazione

B 16

	SP	B (b)	H (c)	G	
2-160604	0,60 kN	165 mm	150 mm	0,70 kg	**65 CHF** •

Morsetto a vite Basic brunito / nitrurato
prisma intercambiabile, Mandrino diametro sfera 8 mm, Filettatura trapezoidale del mandrino 12x3 mm, puntone verticale temprato

BAR N B 16

	SP	B (b)	H (c)	G	
2-160620	2,50 kN	128 mm	200 mm	0,95 kg	**36 CHF** •

Mandrino corto con boccola e prisma brunito
filettatura trapezoidale 12x3 mm, utilizzabile in ogni foro del sistema

B 16

	H (c)	G	
2-160666	75 mm	0,08 kg	**25 CHF** •

Boccola filettata brunito
filettatura trapezoidale 12x3 mm, utilizzabile in ogni foro del sistema

B 16

	H (c)	Ø	G	
2-160618	10 mm	19 mm	0,01 kg	**14 CHF** •

B: Larghezza, H: Altezza, G: Peso, SP: max. forza di serraggio, Ø: Diametro

Prisma per morsetti a vite
per mandrino con sfera diametro 8 mm, adatto per fori e morsetti da 16 mm

		H (c)	Ø	G	
2-160656	16 B	14 mm	25 mm	0,03 kg	**9 CHF** •
2-160656.E	16 E	14 mm	25 mm	0,03 kg	**14 CHF** •
2-160656.PA	16 PA	14 mm	25 mm	0,01 kg	**9 CHF** •

Piattello rotondo per morsetti a vite
per mandrino con sfera diametro 8 mm, adatto solo per morsetti, per il fissaggio negli angoli o nelle cave

		H (c)	Ø	G	
2-160660	16 B	13 mm	20 mm	0,02 kg	**9 CHF** •
2-160660.E	16 E	13 mm	20 mm	0,02 kg	**14 CHF** •
2-160660.PA	16 PA	13 mm	20 mm	0,01 kg	**11 CHF** •

Piattello grezzo per morsetti a vite brunito
adatto per fori e morsetti da 16 mm, si adatta a specifiche necessità

B 16

	H (c)	Ø	G	
2-160661	25 mm	25 mm	0,07 kg	**16 CHF** •

Prisma Duo Ø 25
per mandrino con sfera diametro 8 mm, adatto solo per morsetti

		H (c)	Ø	G	
2-160650	16 B	19 mm	25 mm	0,04 kg	**14 CHF** •
2-160650.A	16 AL	19 mm	25 mm	0,02 kg	**16 CHF** •
2-160650.PA	16 PA	19 mm	25 mm	0,01 kg	**14 CHF** •

Sistema di bloccaggio rapido 100
lunghezza braccio tensionatore 100 mm, Regolazione di serraggio 0-100 mm, Montaggio con utilizzo dei fori del sistema

16

	L (a)	B (b)	H (c)	G	
2-160706	340 mm	30 mm	150 mm	0,70 kg	**67 CHF** •

Sistema di bloccaggio rapido 160
lunghezza braccio tensionatore 160 mm, Regolazione di serraggio 0-140 mm, Montaggio con utilizzo dei fori del sistema

16

	L (a)	B (b)	H (c)	G	
2-160707	360 mm	30 mm	150 mm	0,90 kg	**67 CHF** •

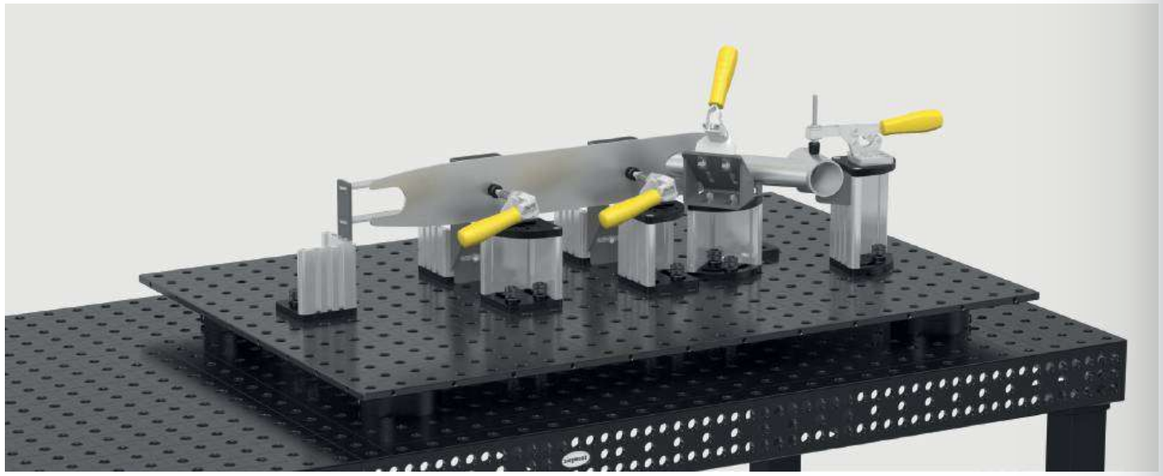

Morsetto verticale 1800 con adattatore
Adattatore CS160715.4, per foro sistema 16 mm

16

	SP	G	Prezzo offerta speciale
4-CS160790	1,80 kN	0,79 kg	**50 CHF** •
			Invece di 55 CHF

Morsetto orizzontale 1800 con adattatore
Adattatore CS160715.4, per foro sistema 16 mm

16

	SP	G	Prezzo offerta speciale
4-CS160794	1,80 kN	0,79 kg	**48 CHF** •
			Invece di 51 CHF

Sistema di bloccaggio a biella 2500 con adattatore
Adattatore CS160715.4, per foro sistema 16 mm

16

	SP	G	Prezzo offerta speciale
4-CS160792	2,50 kN	0,87 kg	**62 CHF** •
			Invece di 66 CHF

Sistema di bloccaggio a biella 4000 con adattatore
Adattatore CS160715.4, per foro sistema 16 mm

16

	SP	G	Prezzo offerta speciale
4-CS160793	4 kN	1,36 kg	**78 CHF** •
			Invece di 83 CHF

Pinza di serraggio

Pinza di serraggio 2-12 / 18-32
Alluminio, CS160212: Capacità di serraggio 2-12 mm, CS161832: Capacità di serraggio 18-32 mm, per fissaggio: Perno 160532 (non compreso nella fornitura)

AL 16

		L (a)	B (b)	H (c)	G	
2-CS160212	2-12	103 mm	30 mm	20 mm	0,06 kg	**13 CHF** •
2-CS161832	18-32	103 mm	30 mm	35 mm	0,06 kg	**13 CHF** •

Set Pinza di serraggio
contenuto della spedizione: 4x Pinza di serraggio 2-12 CS160212, 4x Pinza di serraggio 18-32 CS161832, 4x Perno 160532

16

	G	Prezzo offerta speciale
2-CS160212.Set	0,92 kg	**177 CHF** •
		Invece di 256 CHF

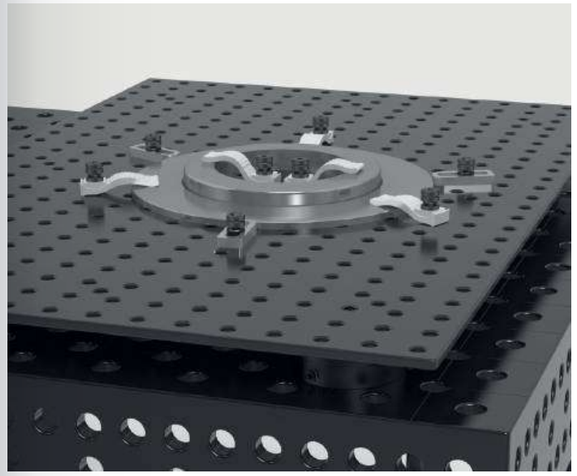

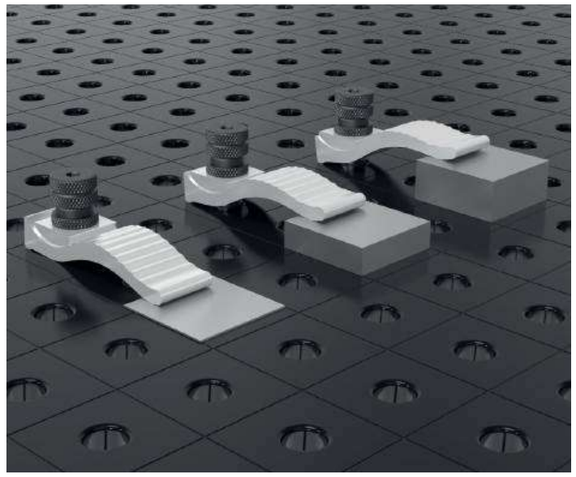

H: Altezza, G: Peso, Ø: Diametro, L: Lunghezza, B: Larghezza, SP: max. forza di serraggio

Prisma Vario Ø 50 90°/120° con gruppo avvitato
Filettatura M10 come per esempio prolunga per prisma no. di articolo 160649, per tubi tondi e quadrati fino a Ø 80 mm

		H (c)	Ø	G	
2-160645.1.N	16 N BAR	20 mm	50 mm	0,21 kg	**40 CHF** •
2-160645.1.A	16 AL	20 mm	50 mm	0,07 kg	**55 CHF** •
2-160645.1.PA	16 PA	20 mm	50 mm	0,03 kg	**51 CHF** •

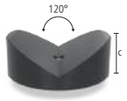

Prisma Ø 80 120° con gruppo avvitato
Filettatura M10 come per esempio prolunga per prisma no. di articolo 160649, per tubi fino a Ø 120 mm

		H (c)	Ø	G	
2-160652.1	16 B	30 mm	80 mm	0,77 kg	**45 CHF** •
2-160652.1.A	16 AL	30 mm	80 mm	0,26 kg	**67 CHF** •
2-160652.1.PA	16 PA	30 mm	80 mm	0,12 kg	**67 CHF** •

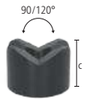

Prisma Vario Ø 50 90°/120° senza attacco brunito
Il prisma può essere fissato tramite perni, per tubi tondi e quadrati fino a Ø 80 mm

B 16

	H (c)	Ø	G	
2-160641	35 mm	50 mm	0,39 kg	**41 CHF** •

Cono di serraggio brunito
per interno tubi tondi e quadrati fino a Ø 45 mm, bloccaggio con perni a sfere

B 16

	H (c)	Ø	G	
2-160670	40 mm	45 mm	0,26 kg	**17 CHF** •

Supporto avvitabile Ø 50 brunito
regolazione altezza da 55 a 75 mm, abbinabile al set di supporto 160821 e prolunga prisma

B 16

	H (c)	Ø	G	
2-160822	55-75 mm	50 mm	0,71 kg	**37 CHF** •

Supporto regolabile in altezza Con scala brunito
compreso Vite di arresto, altezza regolabile da 20 a 105 mm, grano per collegamento prismi

100 B 16

	H (c)	Ø	G	
2-160824	125 mm	40 mm	0,33 kg	**46 CHF** •

Set di appoggio 7 pezzi brunito
rondelle distanziatrici da 1 a 60 mm, con filettatura M10

B 16

	H (c)	Ø	G	
2-160821	65 mm	25 mm	0,17 kg	**42 CHF** •

Torre di sostegno brunito
torre appoggio verticale, con filettatura M10

B 16

	H (c)	Ø	G	
2-160821.1	65 mm	25 mm	0,09 kg	**21 CHF** •

Set rondelle
misure delle rondelle: 1 / 2 / 3 / 5 / 10 / 20 mm

16

	Ø	G	
2-160821.2	25 mm	0,08 kg	**21 CHF** •

Prolunga per prisma brunito
compatibile con prismi, set supporto 160821 e supporto vite 160822

B 16

	L (a)	Ø	G	
2-160649.1	50 mm	16 mm	0,08 kg	**19 CHF** •
2-160649.2	100 mm	16 mm	0,15 kg	**24 CHF** •

Pacchetto vite per prisma brunito
per montaggio prismi nei fori

B 16

	L (a)	Ø	G	
2-160649	10 mm	16 mm	0,02 kg	**7 CHF** •

Vite speciale
per prisma sistema 16

16

	L (a)	Ø	G	
2-160649.0	10 mm	16 mm	0,02 kg	**7 CHF** •

Ulteriori informazioni e accessori per questi prodotti sono disponibili online.

www.siegmund.com/
F-prism16

H: Altezza, G: Peso, Ø: Diametro, L: Lunghezza

Carrello porta accessori verniciato a polvere
Peso massimo totale 240 kg

16

	L (a)	B (b)	H (c)	G	
2-160910	555 mm	560 mm	680 mm	30 kg	**617 CHF** •

Utensile muro verniciato a polvere
Installazione sul tavolo di saldatura con bullone universale 160532 o con viti a muro.

16

	L (a)	B (b)	H (c)	G	
2-160912	500 mm	50 mm	500 mm	7,40 kg	**249 CHF** •

Riparo per saldatura
montaggio con 2 perni (16: 000520, 22: 002822, 28: 280511), legato alla produzione non antigraffio, verniciatura colorata come da richiesta cliente e' disponibile con un sovrapprezzo

16 22 28

	L (a)	B (b)	H (c)	G	
2-280980	1600 mm	50 mm	800 mm	23 kg	**204 CHF** •

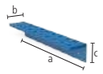

Modulo per utensile muro con bussola verniciato a polvere
per Morsetti / Prismi / Perni, mensola non inclusa nella consegna

16

	L (a)	B (b)	H (c)	Ø	G	
2-160930	500 mm	80 mm	90 mm	16 mm	1,90 kg	**72 CHF** •

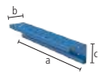

Modulo per utensile muro senza bussola verniciato a polvere
per Prismi / Perni, mensola non inclusa nella consegna

16

	L (a)	B (b)	H (c)	Ø	G	
2-160931	500 mm	80 mm	90 mm	16 mm	1,60 kg	**51 CHF** •

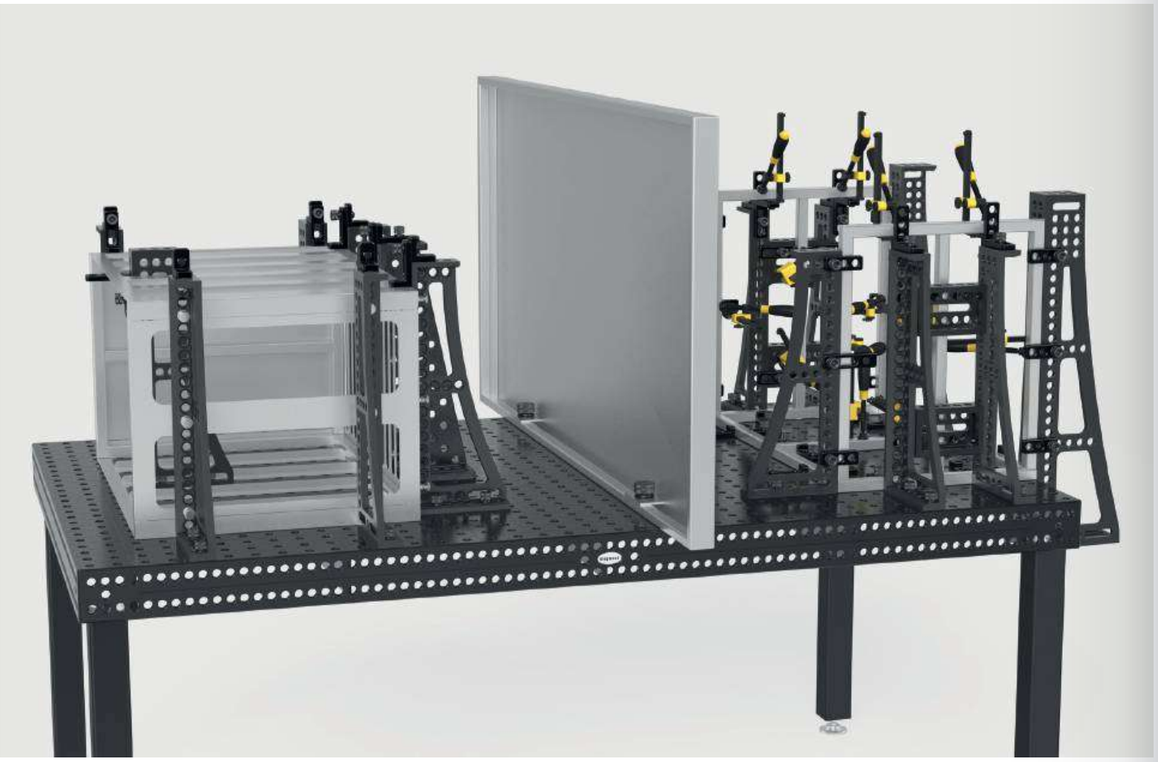

Perno di adattamento per utensile muro brunito
10 pezzi

B 16

	L (a)	Ø	G	
2-160936.10	22 mm	16 mm	0,01 kg	**15 CHF** •

Brugola Dimensioni 4
giallo

16

	G	
2-160852	0,06 kg	**13 CHF** •

Spazzola Ø 17 con cappa protettiva
per la pulizia dei fori

16

	Ø	G	
2-160820	17 mm	0,05 kg	**17 CHF** •

Spazzola Ø 17 per punta / pacco da 10
per la pulizia dei fori

16

	Ø	G	
2-160820.10	17 mm	0,05 kg	**62 CHF** •

Portacannello brunito
può essere posizionato nel foro

B 16

	H (c)	G	
2-160920	200 mm	0,27 kg	**23 CHF** •

Messa a terra Comfort
garantisce il 100% di contatto con il tavolo di saldatura, Montaggio con utilizzo dei fori del sistema, Fino a 500 Ampere, Sezione cavo a croce 70-95 mm²

16 22 28

	G	
2-000810	0,66 kg	**48 CHF** •

Occhiello di sollevamento
per il trasporto sicuro dei tavoli da saldatura e delle squadre a U, Per fissaggio: System 16: 4x 160511, Capacita di portata: 1500 kg (carico assiale)

16

	L (a)	B (b)	H (c)	G	
2-160836	141 mm	141 mm	120 mm	3,10 kg	**63 CHF** •

Ulteriori informazioni e accessori per questi prodotti sono disponibili online.

www.siegmund.com/
F-accessories16

L: Lunghezza, B: Larghezza, H: Altezza, G: Peso, Ø: Diametro

Basic

Sub Table Box con serratura per basic system
verniciato a polvere, Spazio di stoccaggio al tuo tavolo di saldatura, Spazio di 360 mm per i cassetti, con serratura, incl. due chiavi

16

	L (a)	B (b)	H (c)	TF	G	
2-161990	630 mm	485 mm	430 mm	100 kg	28,50 kg	**369 CHF** •

Set Sub Table Box con serratura per basic system incl. 2 cassetti
incluso cassetti (2x 004230), verniciato a polvere, Spazio di stoccaggio al tuo tavolo di saldatura, con serratura, incl. due chiavi, consegnato preassemblato, cassetto estraibile lunghezza 500 mm

16

	L (a)	B (b)	H (c)	TF	G	Prezzo offerta speciale
2-161990.1	630 mm	485 mm	430 mm	100 kg	42,50 kg	**523 CHF** •
						Invece di 529 CHF

Set Sub Table Box con serratura per basic system incl. 3 cassetti
incluso cassetti (1x 004220, 1x 004225, 1x 004230), verniciato a polvere, Spazio di stoccaggio al tuo tavolo di saldatura, con serratura, incl. due chiavi, consegnato preassemblato, cassetto estraibile lunghezza 500 mm

16

	L (a)	B (b)	H (c)	TF	G	Prezzo offerta speciale
2-161990.2	630 mm	485 mm	430 mm	100 kg	47,50 kg	**573 CHF** •
						Invece di 588 CHF

Professional 750 / Extreme 8.7

Sub Table Box con serratura
verniciato a polvere, Spazio di stoccaggio al tuo tavolo di saldatura, Spazio di 360 mm per i cassetti, Dimensioni tavolo 1000x500 mm non compatibile, con serratura, incl. due chiavi

16

	L (a)	B (b)	H (c)	TF	G	
2-160990	630 mm	485 mm	430 mm	100 kg	28,50 kg	**369 CHF** •

Set Sub Table Box con serratura incl. 2 cassetti
incluso cassetti (2x 004230), verniciato a polvere, Spazio di stoccaggio al tuo tavolo di saldatura, Dimensioni tavolo 1000x500 mm non compatibile, con serratura, incl. due chiavi, consegnato preassemblato, cassetto estraibile lunghezza 500 mm

16

	L (a)	B (b)	H (c)	TF	G	Prezzo offerta speciale
2-160990.1	630 mm	485 mm	430 mm	100 kg	42,50 kg	**523 CHF** •
						Invece di 529 CHF

Set Sub Table Box con serratura incl. 3 cassetti
incluso cassetti (1x 004220, 1x 004225, 1x 004230), verniciato a polvere, Spazio di stoccaggio al tuo tavolo di saldatura, Dimensioni tavolo 1000x500 mm non compatibile, con serratura, incl. due chiavi, consegnato preassemblato, cassetto estraibile lunghezza 500 mm

16

	L (a)	B (b)	H (c)	TF	G	Prezzo offerta speciale
2-160990.2	630 mm	485 mm	430 mm	100 kg	47,50 kg	**573 CHF** •
						Invece di 588 CHF

Ulteriori informazioni e accessori per questi prodotti sono disponibili online.

www.siegmund.com/
F-stbox

Extreme 8.7 PLUS

Sub Table Box con serratura per tavolo PLUS
verniciato a polvere, Spazio di stoccaggio al tuo tavolo di saldatura, Spazio di 360 mm per i cassetti, con serratura, incl. due chiavi

16

	L (a)	B (b)	H (c)	TF	G	
2-162990	630 mm	485 mm	430 mm	100 kg	28 kg	**369 CHF** •

Set Sub Table Box con serratura per tavolo PLUS incl. 2 cassetti
incluso cassetti (2x 004230), verniciato a polvere, Spazio di stoccaggio al tuo tavolo di saldatura, con serratura, incl. due chiavi, consegnato preassemblato, cassetto estraibile lunghezza 500 mm

16

	L (a)	B (b)	H (c)	TF	G	Prezzo offerta speciale
2-162990.1	630 mm	485 mm	430 mm	100 kg	42 kg	**523 CHF** •
						Invece di 529 CHF

Set Sub Table Box con serratura per tavolo PLUS incl. 3 cassetti
incluso cassetti (1x 004220, 1x 004225, 1x 004230), verniciato a polvere, Spazio di stoccaggio al tuo tavolo di saldatura, con serratura, incl. due chiavi, consegnato preassemblato, cassetto estraibile lunghezza 500 mm

16

	L (a)	B (b)	H (c)	TF	G	Prezzo offerta speciale
2-162990.2	630 mm	485 mm	430 mm	100 kg	47 kg	**573 CHF** •
						Invece di 588 CHF

Configurazione

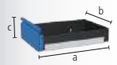

Cassetto con binario a clip
verniciato a polvere, integrazione possibile in qualsiasi momento, per Sub Table Box, per Workstation 0806 / 1208 / 1212 con pareti laterali

16 22 28

	L (a)	B (b)	H (c)	TF	G	
2-004220	590 mm	400 mm	60 mm	50 kg	5,50 kg	**66 CHF** •
2-004225	590 mm	400 mm	120 mm	50 kg	6,50 kg	**74 CHF** •
2-004230	590 mm	400 mm	180 mm	50 kg	7 kg	**81 CHF** •
2-004235	590 mm	400 mm	240 mm	50 kg	7,50 kg	**88 CHF** •

L: Lunghezza, B: Larghezza, H: Altezza, G: Peso, TF: Capacita di portata

Morsa 100

Morsa da banco Siegmund 100
Fissaggio a 45° o 90°, Larghezza morsa 100 mm, corsa di apertura 100 mm, Montaggio Tavolo da saldatura: System 16: 2x 160511, System 22: 2x 160513 + 2x 000541, System 28: 2x 160511 + 2x 000545

16 22 28

	SP	G	
2-004310	20 kN	9,50 kg	**216 CHF** •

Set di copriganasce per morsa 100 incl. borsa
contenuto della spedizione: 2x Fibra, 2x Gomma, 2x Alluminio neutro, 2x Prismi in alluminio

16 22 28

		G	
2-004315		0,70 kg	**51 CHF** •

Set Morsa da banco Siegmund 100 System 16
Fissaggio a 45° o 90°, Larghezza morsa 100 mm, corsa di apertura 100 mm, contenuto della spedizione: 1x Morsa 004310, 2x Perno 160511, 1x Set di copriganasce per morsa 004315

16

	SP	G	
2-164310	20 kN	10,36 kg	**319 CHF** •

Morsa 125

Morsa da banco Siegmund 125
Fissaggio a 45° o 90°, Larghezza morsa 125 mm, corsa di apertura 125 mm, Montaggio: System 16: 2x 160511 + 2x 000546, System 22: 2x 220513 + 2x 000544, System 28: 2x 280511

16 22 28

	SP	G	
2-004320	30 kN	17,50 kg	**254 CHF** •

Set di copriganasce per morsa 125 incl. borsa
contenuto della spedizione: 2x Fibra, 2x Gomma, 2x Alluminio neutro, 2x Prismi in alluminio

16 22 28

		G	
2-004325		0,85 kg	**57 CHF** •

Set Morsa da banco Siegmund 125 System 16
Fissaggio a 45° o 90°, Larghezza morsa 125 mm, corsa di apertura 125 mm, contenuto della spedizione: 1x Morsa 004320, 2x Perno 160511, 2x Boccola di riduzione 000546, 1x Set di copriganasce per morsa 004325

16

	SP	G	
2-164320	30 kN	18,65 kg	**386 CHF** •

Ulteriori informazioni e accessori per questi prodotti sono disponibili online.

www.siegmund.com/
F-benchvice

Morsa 150

Morsa da banco Siegmund 150
Fissaggio a 45° o 90°, Larghezza morsa 150 mm, corsa di apertura 150 mm, Montaggio: System 16: 2x 160511 + 2x 000546, System 22: 2x 220513 + 2x 000544, System 28: 2x 280511

16 22 28

	SP	G	
2-004330	40 kN	24 kg	**330 CHF** •

Set di copriganasce per morsa 150 incl. borsa
contenuto della spedizione: 2x Fibra, 2x Gomma, 2x Alluminio neutro, 2x Prismi in alluminio

16 22 28

		G	
2-004335		1 kg	**64 CHF** •

Set Morsa da banco Siegmund 150 System 16
Fissaggio a 45° o 90°, Larghezza morsa 150 mm, corsa di apertura 150 mm, contenuto della spedizione: 1x Morsa 004330, 2x Perno 160511, 2x Boccola di riduzione 000546, 1x Set di copriganasce per morsa 004335

16

	SP	G	
2-164330	40 kN	25,30 kg	**464 CHF** •

Copriganasce per morsa

Il corpo di base delle copriganasce della morsa è costituito da solidi profili in alluminio. I magneti integrati nei profili trattengono le coperture in modo affidabile sulla morsa e consentono un cambio rapido e semplice, a seconda del pezzo o della fase di lavorazione. Nonostante l'elevata forza magnetica, i pezzi non vengono magnetizzati. I coperchi delle ganasce della morsa sono ad angolo retto e paralleli al piano, il che significa che l'alto livello di precisione della morsa Siegmund rimane inalterato.

Set di copriganasce per morsa

2x Fibra: adatto a superfici finemente fresate, piallate o levigate, 2x Gomma: adatto per componenti in legno e plastica, 2x Alluminio neutro: bloccaggio sicuro di pezzi lavorati grazie alle scanalature, 2x Prismi in alluminio: Serraggio di pezzi tondi o ovali mediante prismi

G: Peso, SP: max. forza di serraggio

Pressa da tovolo System 16

forza di compressione di 2,5 tonnellate, corsa utile 60 mm, forza operativa 330 N, Corsa per pompata 4,6 mm, Con valvola di troppo pieno, fissare sempre su due punti

16

	G	
2-160780	6,50 kg	**1'127 CHF** •

Angolo speciale System 16

come estensione e fissaggio verticale della pressa

16

	L (a)	B (b)	H (c)	G	
2-160702	195 mm	60 mm	60 mm	1,41 kg	**56 CHF** •

Spintore pezzo

000701.AL: consigliato per lavorazione dell'acciaio, 000701.PA: consigliato per applicazioni con acciaio inox

		H (c)	Ø	G	
2-000701.AL	28 22 16 AL	15 mm	55 mm	0,08 kg	**23 CHF** •
2-000701.PA	28 22 16 PA	15 mm	55 mm	0,03 kg	**19 CHF** •

Appoggio 90° con tubo di prolunga

per pressare negli angoli senza danneggiare il cordone di saldatura

16 22 28

	L (a)	B (b)	H (c)	G	
2-000706	168 mm	50 mm	50 mm	0,82 kg	**99 CHF** •

Adattatore per tubi POM-C

per la raddrizzatura di tubi, per tubi Ø 21,4 mm: 000703.1, per tubi Ø 26,9 mm: 000703.4, per tubi Ø 33,7 mm: 000703.2, per tubi Ø 42,4 mm: 000703.3, per tubi Ø 48,3 mm: 000703.5

16 22 28

	L (a)	Ø	G	
2-000703.1	35 mm	55 mm	0,08 kg	**22 CHF** •
2-000703.4	35 mm	55 mm	0,08 kg	**22 CHF** •
2-000703.2	35 mm	55 mm	0,08 kg	**22 CHF** •
2-000703.3	35 mm	55 mm	0,07 kg	**22 CHF** •
2-000703.5	35 mm	55 mm	0,06 kg	**22 CHF** •

Spina per curvatubi POM-C

per curvatura e raddrizzatura tubi, per tubi Ø 21,4 mm: 000704.1, per tubi Ø 26,9 mm: 000704.4, per tubi Ø 33,7 mm: 000704.2, per tubi Ø 42,4 mm: 000704.3, per tubi Ø 48,3 mm: 000704.5

16 22 28

	L (a)	B (b)	H (c)	G	
2-000704.1	120 mm	35 mm	60 mm	0,25 kg	**40 CHF** •
2-000704.4	120 mm	35 mm	60 mm	0,26 kg	**40 CHF** •
2-000704.2	120 mm	35 mm	60 mm	0,25 kg	**40 CHF** •
2-000704.3	120 mm	35 mm	60 mm	0,23 kg	**40 CHF** •
2-000704.5	120 mm	35 mm	60 mm	0,21 kg	**40 CHF** •

Ulteriori informazioni e accessori per questi prodotti sono disponibili online.

www.siegmund.com/
F-tablepress

Controblocco POM-C

E' necessaria una presa di corrente per il fissaggio, fissato con perno 160515 / 220515 / 280513 (non compreso nella fornitura), per tubi Ø 21,4 mm: 000705.1, per tubi Ø 26,9 mm: 000705.4, per tubi Ø 33,7 mm: 000705.2, per tubi Ø 42,4 mm: 000705.3, per tubi Ø 48,3 mm: 000705.5

16 22 28

	L (a)	B (b)	H (c)	G	
2-000705.1	60 mm	114 mm	55 mm	0,37 kg	**51 CHF** •
2-000705.4	60 mm	111 mm	55 mm	0,35 kg	**50 CHF** •
2-000705.2	60 mm	102 mm	55 mm	0,31 kg	**49 CHF** •
2-000705.3	60 mm	93 mm	55 mm	0,27 kg	**46 CHF** •
2-000705.5	60 mm	93 mm	55 mm	0,26 kg	**44 CHF** •

Presa di corrente

per il fissaggio girevole del controblocco nei fori, per fissaggio: 160515

16

	L (a)	Ø	G	
2-160701	48 mm	40 mm	0,26 kg	**18 CHF** •

Raccomandazioni sul prodotto

Basic-set

Incluso nel set: 1x 000701.PA, 1x 000701.AL, 1x 160702

16

	G	Prezzo offerta speciale
2-160783	1,52 kg	**79 CHF** •
		Invece di 98 CHF

Set raddrizzatubi per Ø 21,4

Incluso nel set: 1x 000703.1, 1x 000704.1, 2x 000705.1, 2x 160701, fissato con perno 160515 (non compreso nella fornitura)

16

	G	Prezzo offerta speciale
2-160782.1	1,59 kg	**162 CHF** •
		Invece di 201 CHF

Set raddrizzatubi per Ø 26,9

Incluso nel set: 1x 000703.4, 1x 000704.4, 2x 000705.4, 2x 160701, fissato con perno 160515 (non compreso nella fornitura)

16

	G	Prezzo offerta speciale
2-160782.4	1,56 kg	**159 CHF** •
		Invece di 198 CHF

Set raddrizzatubi per Ø 33,7

Incluso nel set: 1x 000703.2, 1x 000704.2, 2x 000705.2, 2x 160701, fissato con perno 160515 (non compreso nella fornitura)

16

	G	Prezzo offerta speciale
2-160782.2	1,47 kg	**158 CHF** •
		Invece di 196 CHF

Set raddrizzatubi per Ø 42,4

Incluso nel set: 1x 000703.3, 1x 000704.3, 2x 000705.3, 2x 160701, fissato con perno 160515 (non compreso nella fornitura)

16

	G	Prezzo offerta speciale
2-160782.3	1,36 kg	**152 CHF** •
		Invece di 190 CHF

Set raddrizzatubi per Ø 48,3

Incluso nel set: 1x 000703.5, 1x 000704.5, 2x 000705.5, 2x 160701, fissato con perno 160515 (non compreso nella fornitura)

16

	G	Prezzo offerta speciale
2-160782.5	1,31 kg	**148 CHF** •
		Invece di 186 CHF

G: Peso, L: Lunghezza, B: Larghezza, H: Altezza, Ø: Diametro

SOLUZIONI INCROCIO SISTEMI

Il nostro sistema modulare Siegmund si basa su tre diverse dimensioni dei fori. Il diametro del foro definisce il sistema. Tutti gli accessori ed i set di utensili possono essere utilizzati su tutte le serie di tavoli all'interno di un unico sistema. Se vuoi lavorare su più sistemi, offriamo anche una vasta gamma di elementi di collegamento.

Tecnologia di serraggio magnetico

Magnete di bloccaggio duo 5 / 7 / 10

000780: Forza di bloccaggio 5 kN, Superficie di fissaggio (s1) 120x57 mm / (s2) 136x64 mm, 000781: Forza di bloccaggio 7 kN, Superficie di fissaggio (s1) 156x57 mm / (s2) 172x64 mm, 000782: Forza di bloccaggio 10 kN, Superficie di fissaggio (s1) 162x76 mm / (s2) 178x87 mm

16 22 28

	L (a)	B (b)	H (c)	G	
2-000780	143 mm	64 mm	71 mm	3,90 kg	**290 CHF** •
2-000781	178 mm	64 mm	71 mm	4,90 kg	**362 CHF** •
2-000782	184 mm	87 mm	88 mm	8,80 kg	**480 CHF** •

Offerta speciale Magnete di bloccaggio duo 5

Superficie di fissaggio (s1): 120x57 mm, Superficie di fissaggio (s2): 136x64 mm, contenuto della spedizione:
2x Magnete di bloccaggio duo + 1x Brugola

16 22 28

	L (a)	B (b)	H (c)	G	Prezzo offerta speciale
2-000780.Set	143 mm	64 mm	71 mm	7,80 kg	**520 CHF** •
					Invece di 580 CHF

Offerta speciale Magnete di bloccaggio duo 7

Superficie di fissaggio (s1): 156x57 mm, Superficie di fissaggio (s2): 172x64 mm, contenuto della spedizione:
2x Magnete di bloccaggio duo + 1x Brugola

16 22 28

	L (a)	B (b)	H (c)	G	Prezzo offerta speciale
2-000781.Set	178 mm	64 mm	71 mm	9,80 kg	**651 CHF** •
					Invece di 723 CHF

Offerta speciale Magnete di bloccaggio duo 10

Superficie di fissaggio (s1): 162x76 mm, Superficie di fissaggio (s2): 178x87 mm, contenuto della spedizione:
2x Magnete di bloccaggio duo + 1x Brugola

16 22 28

	L (a)	B (b)	H (c)	G	Prezzo offerta speciale
2-000782.Set	184 mm	87 mm	88 mm	17,60 kg	**862 CHF** •
					Invece di 960 CHF

Ulteriori informazioni e accessori per questi prodotti sono disponibili online.
www.siegmund.com/F-magnetic

Elementi di collegamento

Perno di serraggio rapido combinato doppio brunito

per il montaggio di componenti più grandi su sistemi più piccoli, NON utilizzare per collegare tavoli e squadre a -U-

B 16 28

		L (a)	Ø	SK	ZK	AM	G	
2-000520	28 -> 16	75 mm	40 mm	55 kN	10 kN	10 Nm	0,32 kg	**55 CHF** •
2-002822	28 -> 22	88 mm	40 mm	130 kN	15 kN	15 Nm	0,45 kg	**55 CHF** •
2-002216	22 -> 16	71 mm	35 mm	55 kN	10 kN	10 Nm	0,28 kg	**50 CHF** •

Perno di collegamento brunito

per collegare tavoli di sistemi diversi, per collegare componenti attraverso i fori del sistema trasversale, non adatto per profili in alluminio

B 16 28

		L (a)	Ø	SK	ZK	AM	G	
2-000562	28 <-> 16	34 mm	32 mm	50 kN	4 kN	15 Nm	0,12 kg	**25 CHF** •
2-028022	28 <-> 22	36 mm	32 mm	120 kN	6 kN	15 Nm	0,11 kg	**25 CHF** •
2-022016	22 <-> 16	27 mm	27 mm	20 kN	4 kN	15 Nm	0,06 kg	**23 CHF** •

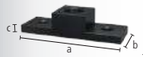

Piastra adattatore brunito

montaggio trasversale dei morsetti, per il serraggio di componenti grandi su sistemi più piccoli, montaggio con perni

B 16 28

		L (a)	B (b)	H (c)	G	
2-000570	28 -> 16	150 mm	50 mm	35 mm	0,94 kg	**47 CHF** •

Piastra adattatore nitrurato

montaggio trasversale dei morsetti, per il serraggio di componenti grandi su sistemi più piccoli, montaggio con perni

BAR N 22 28

		L (a)	B (b)	H (c)	G	
2-000571.N	28 -> 22	150 mm	50 mm	35 mm	1,09 kg	**47 CHF** •
2-000572.N	22 -> 16	150 mm	50 mm	25 mm	0,83 kg	**47 CHF** •

Boccola di riduzione (da piccolo a grande) brunito

per il montaggio di componenti piccoli su sistemi più grandi, non adatto per asole

B 16 28

		L (a)	Ø	G	
2-000545	16 -> 28	24 mm	32 mm	0,05 kg	**15 CHF** •

Boccola di riduzione (da piccolo a grande) brunito

il perno di fissaggio lungo è necessario, per il montaggio di componenti piccoli su sistemi più grandi, non adatto per asole

B 16 22

		L (a)	Ø	G	
2-000541	16 -> 22	24 mm	27 mm	0,04 kg	**15 CHF** •
2-000543	22 -> 28	36 mm	32 mm	0,08 kg	**15 CHF** •

Boccola di riduzione (da grande a piccolo) brunito

per il serraggio di componenti grandi su sistemi più piccoli, fissato all'interno del componente, Adatto per asola

B 16 28

		L (a)	Ø	G	
2-000546	28 -> 16	29 mm	36 mm	0,07 kg	**15 CHF** •

Boccola di riduzione (da grande a piccolo) brunito

il perno di fissaggio lungo è necessario, per il serraggio di componenti grandi su sistemi più piccoli, fissato all'interno del componente, Adatto per asola

B 22 28

		L (a)	Ø	G	
2-000544	28 -> 22	35 mm	36 mm	0,10 kg	**15 CHF** •
2-000542	22 -> 16	23 mm	31 mm	0,05 kg	**15 CHF** •

Bussola adattatore brunito

fissaggio di componenti nel sistema lager, non adatto per serraggio con perni di bloccaggio

B 16 28

		L (a)	Ø	G	
2-000547	16 -> 28	40 mm	30 mm	0,12 kg	**16 CHF** •
2-000549	22 -> 28	25 mm	30 mm	0,04 kg	**16 CHF** •
2-000548	16 -> 22	18 mm	24 mm	0,02 kg	**16 CHF** •

Ulteriori informazioni e accessori per questi prodotti sono disponibili online.
www.siegmund.com/F-connecting

L: Lunghezza, B: Larghezza, H: Altezza, G: Peso, Ø: Diametro, SK: sollecitazioni di taglio, AM: forza di torsione Acciaio, la forza di serraggio dipende dal materiale, ZK: forza di trazione Acciaio

Flange

Pianale di fissaggio 150 lbs con perni di fissaggio nitrurato
per flangia norma US, ANSI / ASME B 16,5 150 lbs, da 1/2" - 8", contenuto della spedizione: 2x 280255, 2x 280256, 2x 280257, necessario per il sistema di 16: 000562/000520/000546, necessario per il sistema 22: 028022/002822/000544

BAR N 16 22 28

	L (a)	B (b)	MS (d)	G	
2-280250.P	350 mm	250 mm	25 mm	14 kg	**604 CHF** •

Pianale di fissaggio 300 lbs con perni di fissaggio nitrurato
per flangia norma US, ANSI / ASME B 16,5 300 lbs, da 1/2" - 8", contenuto della spedizione: 2x 280255, 2x 280256, 2x 280257, 2x 280258, necessario per il sistema di 16: 000562/000520/000546, necessario per il sistema 22: 028022/002822/000544

BAR N 16 22 28

	L (a)	B (b)	MS (d)	G	
2-280251.P	350 mm	250 mm	25 mm	14 kg	**687 CHF** •

Pianale di fissaggio 400-600 lbs con perni di fissaggio nitrurato
per flangia norma US, ANSI / ASME B 16,5 400-600 lbs, da 1/2" - 6", contenuto della spedizione: 2x 280255, 2x 280256, 2x 280257, 2x 280258, 2x 280259, necessario per il sistema di 16: 000562/000520/000546, necessario per il sistema 22: 028022/002822/000544

BAR N 16 22 28

	L (a)	B (b)	MS (d)	G	
2-280252.P	350 mm	250 mm	25 mm	14 kg	**715 CHF** •

Perno di riferimento brunito
per pianale di fissaggio 280250.P / 280251.P / 280252.P

B 16 22 28

	L (a)	Ø	G	
2-280255	39 mm	15,50 mm	0,03 kg	**16 CHF** •
2-280256	41 mm	18,90 mm	0,05 kg	**16 CHF** •
2-280257	45 mm	22,20 mm	0,10 kg	**17 CHF** •

Perno di riferimento brunito
per pianale di fissaggio 280251.P / 280252.P

B 16 22 28

	L (a)	Ø	G	
2-280258	50 mm	25,20 mm	0,14 kg	**24 CHF** •

Perno di riferimento brunito
per pianale di fissaggio 280252.P

B 16 22 28

	L (a)	Ø	G	
2-280259	50 mm	28,20 mm	0,16 kg	**26 CHF** •

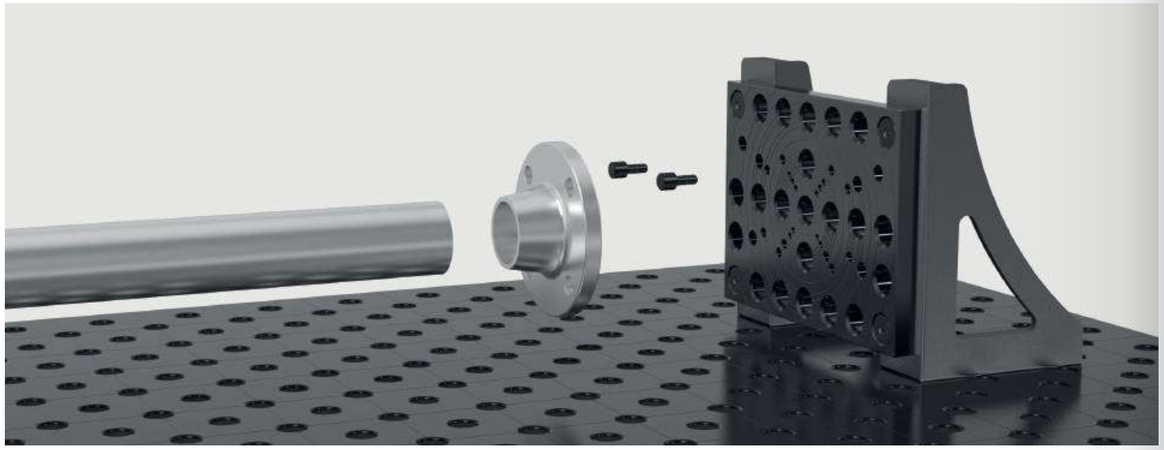

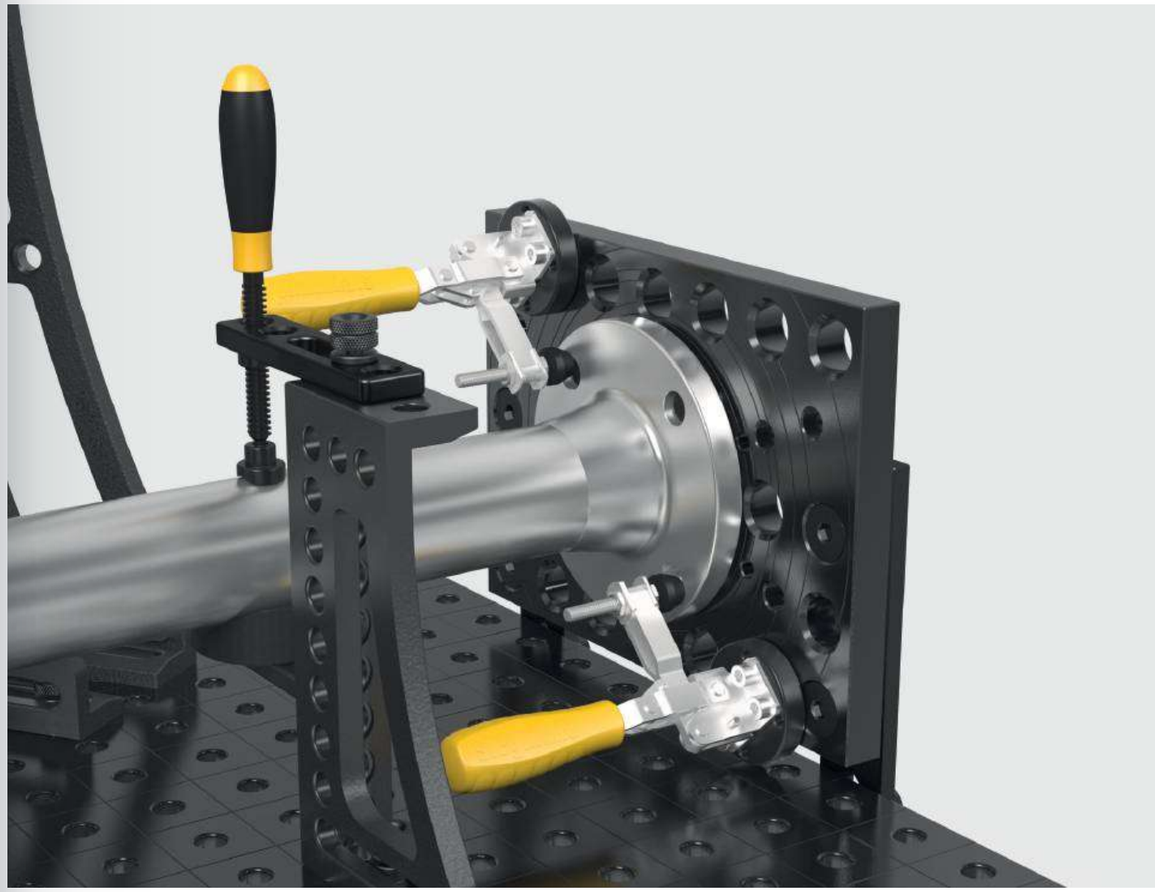

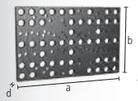

Pianale di fissaggio 550 per flangie DIN con perni di fissaggio nitrurato
contenuto della spedizione: 2x 280222, 2x 280223, 2x 280224, 2x 280225, 2x 280226, 2x 280227, per sistema 16: 000562/000520/000546, per sistema 22: 028022/002822/000544

BAR N 16 22 28

	L (a)	B (b)	MS (d)	G	
2-280220.P	550 mm	350 mm	25 mm	30 kg	**655 CHF** •

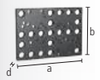

Pianale di fissaggio 350 per flangia DIN con perni di fissaggio nitrurato
per flangia DIN 2633, larghezza nominale DN 15 - DN 200, contenuto della spedizione: 2x 280222, 2x 280223, 2x 280224, necessario per il sistema di 16: 000562/000520/000546, necessario per il sistema 22: 028022/002822/000544

BAR N 16 22 28

	L (a)	B (b)	MS (d)	G	
2-280221.P	350 mm	250 mm	25 mm	14 kg	**557 CHF** •

Perno di riferimento brunito
per pianale di fissaggio 280220.P / 280221.P

B 16 22 28

	L (a)	Ø	G	
2-280222	39 mm	13,80 mm	0,03 kg	**14 CHF** •
2-280223	41 mm	17,80 mm	0,05 kg	**14 CHF** •
2-280224	47 mm	21,80 mm	0,10 kg	**14 CHF** •
2-280225	50 mm	25,80 mm	0,14 kg	**21 CHF** •
2-280226	55 mm	29,80 mm	0,20 kg	**21 CHF** •
2-280227	60 mm	32,80 mm	0,27 kg	**21 CHF** •

Ulteriori informazioni e accessori per questi prodotti sono disponibili online.
www.siegmund.com/F-flanges

L: Lunghezza, B: Larghezza, MS: Spessore materiale, G: Peso, Ø: Diametro

Morsetto pneumatico

Cilindro pneumatico corto incluso adattatore sistema 16
per fissaggio automatizzato, Forza = 650 N a 8 bar, montaggio nel foro con adattatore, range di sollevamento 25 mm o 50 mm, a seconda del cilindro di pressione

16

	G	
0-000850	0,90 kg	**322 CHF** ○

Cilindro pneumatico corto incluso adattatore sistema 28
per fissaggio automatizzato, Forza = 650 N a 8 bar, montaggio nel foro con adattatore, range di sollevamento 25 mm o 50 mm, a seconda del cilindro di pressione

28

	G	
0-000851	0,93 kg	**309 CHF** ○

Cilindro pneumatico lungo per sistema 28
per fissaggio automatizzato, Forza = 350 N at 8 bar, montaggio in fori filettati con sistema di boccole 28, range di sollevamento 25 mm o 50 mm, a seconda del cilindro di pressione

28

	G	
0-000855	0,80 kg	**271 CHF** ○

Deviatore per 8 innesti
per fissaggio automatizzato, collegamento tra cilindro pneumatico e compressore, pressione di esercizio 1-10 bar

16 28

	G	
0-000860	0,14 kg	**296 CHF** ○

Ulteriori informazioni e accessori per questi prodotti sono disponibili online.
www.siegmund.com/F-pneumatic

Prodotti per la pulizia e la cura

Pietra per affilare combinata
per manutentare le superfici, adatto per tavoli e accessori non nitrurati

16 22 28

	L (a)	B (b)	H (c)	G	
2-000942	150 mm	50 mm	25 mm	0,42 kg	**17 CHF** •
2-000940	200 mm	50 mm	25 mm	0,56 kg	**21 CHF** •

CleanBasic Bottiglia spray da 1 Litri
detergente a base d'acqua, per la pulizia quotidiana dei tavoli, previene l'ossidazione, scheda dati di sicurezza disponibile online

16 22 28

	G	
2-000914	1,10 kg	**15 CHF** •

Offerta speciale CleanBasic 8x Bottiglia spray da 1 Litri
detergente a base d'acqua, per la pulizia quotidiana dei tavoli, previene l'ossidazione, scheda dati di sicurezza disponibile online

16 22 28

	G	Prezzo offerta speciale
2-000914.8	8,80 kg	**109 CHF** •
		Invece di 120 CHF

CleanBasic 5 Litri
detergente a base d'acqua, per la pulizia quotidiana dei tavoli, previene l'ossidazione, scheda dati di sicurezza disponibile online

16 22 28

	G	
2-000915	5,20 kg	**47 CHF** •

Offerta speciale CleanBasic 6x 5 Litri
detergente a base d'acqua, per la pulizia quotidiana dei tavoli, previene l'ossidazione, scheda dati di sicurezza disponibile online

16 22 28

	G	Prezzo offerta speciale
2-000915.6	31,20 kg	**252 CHF** •
		Invece di 280 CHF

Antiaderente Bottiglia spray da 1 Litri
Protetto da corrosione, antispruzzo non infiammabile, solubile in acqua, protegge il tavolo da spruzzi di saldatura, scheda dati di sicurezza disponibile online

16 22 28

	G	
2-000924	1,10 kg	**18 CHF** •

Offerta speciale Antiaderente 8x Bottiglia spray da 1 Litri
Protetto da corrosione, antispruzzo non infiammabile, solubile in acqua, protegge il tavolo da spruzzi di saldatura, scheda dati di sicurezza disponibile online

16 22 28

	G	Prezzo offerta speciale
2-000924.8	8,80 kg	**128 CHF** •
		Invece di 142 CHF

Antiaderente Bottiglia da 1 Litri
Protetto da corrosione, antispruzzo non infiammabile, solubile in acqua, protegge il tavolo da spruzzi di saldatura, scheda dati di sicurezza disponibile online

16 22 28

	G	
2-000929	1,10 kg	**39 CHF** •

Antiaderente 5 Litri
Protetto da corrosione, antispruzzo non infiammabile, solubile in acqua, protegge il tavolo da spruzzi di saldatura, scheda dati di sicurezza disponibile online

16 22 28

	G	
2-000926	5,20 kg	**55 CHF** •

Offerta speciale Antiaderente 6x 5 Litri
Protetto da corrosione, antispruzzo non infiammabile, solubile in acqua, protegge il tavolo da spruzzi di saldatura, scheda dati di sicurezza disponibile online

16 22 28

	G	Prezzo offerta speciale
2-000926.6	31,20 kg	**295 CHF** •
		Invece di 328 CHF

Ulteriori informazioni e accessori per questi prodotti sono disponibili online.
www.siegmund.com/F-maintenance

G: Peso, L: Lunghezza, B: Larghezza, H: Altezza

Siegmund Roto-posizionatore

- rotazione idraulica della piastra di bloccaggio, opzione elettrica
- regolazione altezza e inclinazione idraulica
- Grande area di lavoro, altezza ridotta
- incl. massa rotante: connessione ottimale al piano del tavolo, nessuna torsione del cavo
- senza piano tavolo / piano ottagonale
- 6R300M16 / 6R450M16: Raccomandazione: tavoli ottagonali a partire da una larghezza di almeno 1200 mm

Siegmund Roto-posizionatore RP 1250
Giri al minuto tavola: idraulica: 2 / elettrico: 0-2, Tensione di funzionamento 400 V 50 Hz, Inclinazione: 95°, Range movimento verticale (A): 540-1120 mm, Range di movimento orizzontale (B): 700-1280 mm, Lunghezza (C): 1760 mm, Larghezza (D): 1630 mm, Diametro della piastra di serraggio (F): Ø 800 mm

	DM	KM	BG (E)	TF	G	
6R120M16	490 Nm	4900 Nm	750 mm	1250 kg	757 kg	○

Siegmund Roto-posizionatore RP 2000
Giri al minuto tavola: idraulica: 2 / elettrico: 0-2, Tensione di funzionamento 400 V 50 Hz, Inclinazione: 95° (Alternativamente 140°), Range movimento verticale (A): 550-1300 mm, Range di movimento orizzontale (B): 650-1400 mm, Lunghezza (C): 1850 mm, Larghezza (D): 1660 mm, Diametro della piastra di serraggio (F): Ø 800 mm

	DM	KM	BG (E)	TF	G	
6R200M16	1570 Nm	7850 Nm	750 mm	2000 kg	930 kg	○

Siegmund Roto-posizionatore RP 3000
Giri al minuto tavola: idraulica: 2 / elettrico: 0-2, Tensione di funzionamento 400 V 50 Hz, Inclinazione: 95° (Alternativamente 140°), Range movimento verticale (A): 740-1590 mm, Range di movimento orizzontale (B): 720-1570 mm, Lunghezza (C): 2400 mm, Larghezza (D): 1825 mm, Diametro della piastra di serraggio (F): 1100x1100 mm

	DM	KM	BG (E)	TF	G	
6R300M16	2350 Nm	11750 Nm	930 mm	3000 kg	1477 kg	○

Siegmund Roto-posizionatore RP 4500
Giri al minuto tavola (elettrico): 0-1,5, Tensione di funzionamento 400 V 50 Hz, Inclinazione: 95° (Alternativamente 140°), Range movimento verticale (A): 830-2080 mm, Range di movimento orizzontale (B): 880-2130 mm, Lunghezza (C): 2590 mm, Larghezza (D): 2270 mm, Diametro della piastra di serraggio (F): 1500x1500 mm

	DM	KM	BG (E)	TF	G	
6R450M16	5300 Nm	21200 Nm	1250 mm	4500 kg	2500 kg	○

Si prega di notare: Carico massimo escluso peso del tavolo.

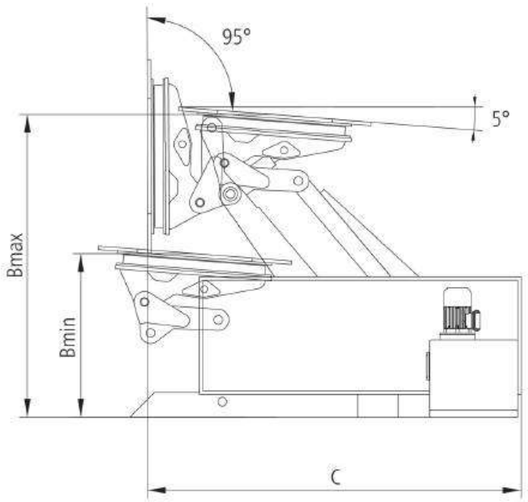

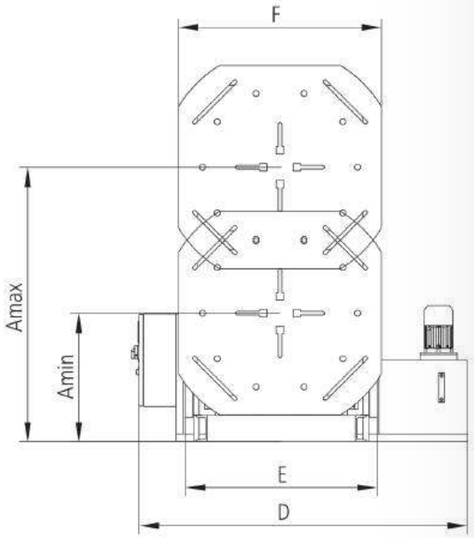

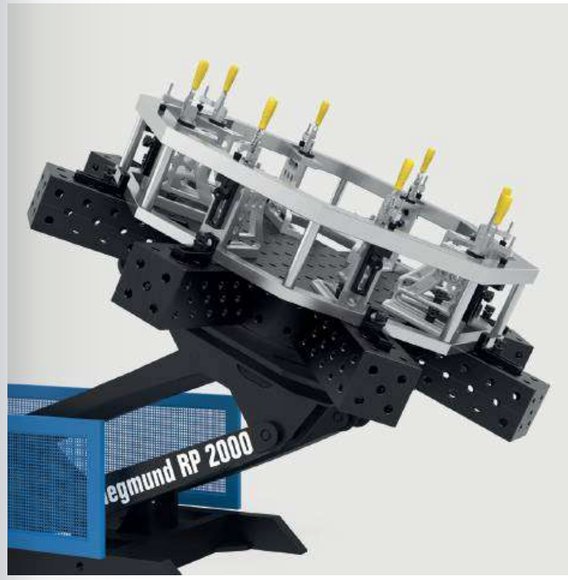

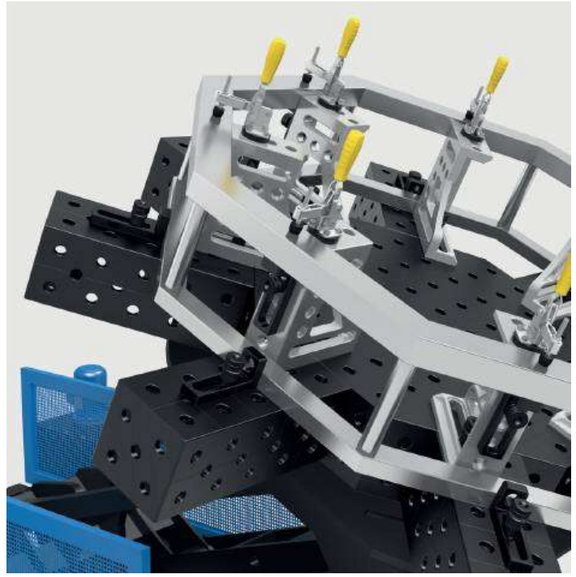

Raccomandazioni sul prodotto

Comando manuale con cavo
Per RP 1250, RP 2000, RP 3000, RP 4500, compreso nel prezzo (escluso pannello di controllo con funzione di apprendimento), Pulsanti di controllo per l'impostazione manuale, incl. montaggio, una installazione successiva NON è possibile

	G	
6R000150	5 kg	○

Comando manuale con cavo per funzione insegnamento
Adatto per posizionatori Roto con funzione di insegnamento, è possibile una successiva installazione, non compreso nel prezzo per i posizionatori con funzione Teach

	G	
6R000151	3,50 kg	○

Comando a pedale
Per RP 1250, RP 2000, RP 3000, RP 4500, rotazione con funzione integrata di start e stop, è possibile una successiva installazione

	G	
6R000250	5 kg	○

Pannello di controllo teach Per RP 1250, RP 2000, RP 3000
Programmazione, memorizzazione e ripetizione di posizioni, Comando a distanza manuale (cablato) disponibile con un costo aggiuntivo, azionamento elettrico (6R000450, 6R000460, 6R000470) assolutamente necessario, una installazione successiva NON è possibile

	G	
6R000550	20 kg	○

Pannello di controllo teach Per RP 4500
Programmazione, memorizzazione e ripetizione di posizioni, Comando a distanza manuale (cablato) disponibile con un costo aggiuntivo, una installazione successiva NON è possibile

	G	
6R000560	20 kg	○

G: Peso, TF: Capacita di portata, DM: Max. momento torcente tavola, KM: Inclinazione effettiva, BG: Larghezza telaio

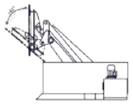

Inclinazione fino a 140° optional

Inclinazione di 140° della piastra di serraggio, la rotazione dei tavoli ottagonali da 1200 mm in posizione estesa non è possibile, una installazione successiva NON è possibile

6R000350	RP 2000	○
6R000360	RP 3000	○

Azionamento elettrico

Variazione continua velocità, Sollevamento e inclinazione con azionamento idraulico, una installazione successiva NON è possibile

6R000450	RP 1250	○
6R000460	RP 2000	○
6R000470	RP 3000	○

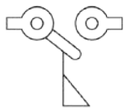

Finecorsa Per RP 1250, RP 2000, RP 3000

blocca la piastra durante l'abbassamento per evitare collisioni con il suolo, è possibile una successiva installazione

6R000660		○

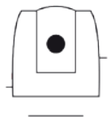

Scanner laser tipo S300 per posizionatori Roto e Synchrolift

Area campo di protezione: 3 m, Angolo di campo: 270°, Risoluzione scanner: 0,5°, Dispositivo di sicurezza con campo protetto, senza programmazione, Setup e connessione a cura del cliente, una installazione successiva NON è possibile

6RS00000		○

Ulteriori informazioni e accessori per questi prodotti sono disponibili online.

www.siegmund.com/
F-pos-r

Siegmund Posizionatore-M

- Guida manuale tramite volantino
- Trasmissione della forza attraverso un cuscinetto con ingranaggio integrato
- Flangia universale per il serraggio di squadre a U Siegmund
- Bloccaggio di componenti su squadre a U Siegmund
- Stabilità garantita dall'ampia pedana piatta per l'ancoraggio al pavimento
- escluse squadre a U

Siegmund Posizionatore-M MP 500 per sistema 16

Volantino con maniglia Ø 200 mm, Rapporto di trasmissione: 1:73, Asse di rotazione: orizzontale, Max. lunghezza squadra a U: 1500 mm, Altezza di lavoro (A): 850 mm, Altezza torre (B): 955 mm, Altezza totale (C): 1083 mm, Larghezza piastra di base (D): 500 mm, Lunghezza Piastra di base (E): 400 mm

	DM	TF	G		
6M050016	100 Nm	500 kg	110 kg	**6'279 CHF**	○

Siegmund Posizionatore-M MP 1500 per sistema 28

Volantino con maniglia Ø 315 mm, Rapporto di trasmissione: 1:73, Asse di rotazione: orizzontale, Max. lunghezza squadra a U: 3000 mm, Altezza di lavoro (A): 850 mm, Altezza torre (B): 955 mm, Altezza totale (C): 1140 mm, Larghezza piastra di base (D): 600 mm, Lunghezza Piastra di base (E): 600 mm

	DM	TF	G		
6M150016.28	900 Nm	1500 kg	180 kg	**6'641 CHF**	○

Si prega di notare: Carico massimo escluso il peso delle squadre a U.

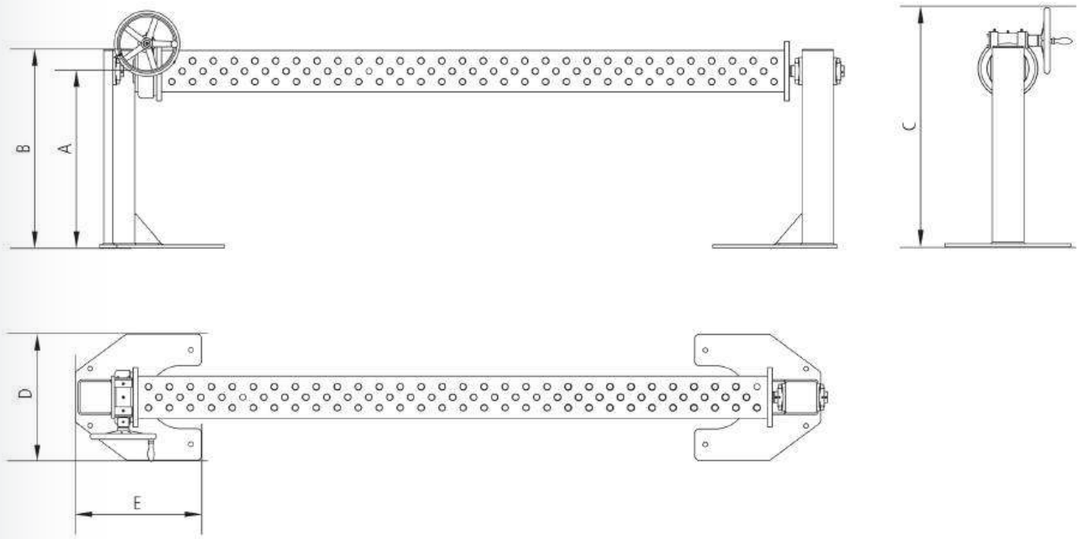

Ulteriori informazioni e accessori per questi prodotti sono disponibili online.

www.siegmund.com/
F-pos-m

G: Peso, TF: Capacita di portata, DM: Momento torcente

Siegmund Synchrolift

- Regolazione continua della piastra di serraggio
- Elevata precisione di ripetizione
- Sollevatore pallet per il riposizionamento
- Display per l'impostazione del posizionatore
- incl. massa rotante: connessione ottimale al piano del tavolo, nessuna torsione del cavo
- senza piano tavolo / piano ottagonale

Siegmund Synchrolift SL 2500
Giri al minuto tavola (elettrico): 1, Tensione di funzionamento 400 V 50 Hz, Velocità di sollevamento ed abbassamento: 56 cm/min, Potenza motore: 0,75 kW, Up - Dw potenza del motore: 2 kW, Altezza torre: 2505 mm, Corsa totale (B): 1500 mm, intervallo di movimento (C): 350-1850 mm, Diametro della piastra di serraggio: Ø 600 mm

	DM	TF	G	
6S250M16	3000 Nm	2500 kg	1200 kg	○

Siegmund Synchrolift SL 4500
Giri al minuto tavola (elettrico): 1, Tensione di funzionamento 400 V 50 Hz, Velocità di sollevamento ed abbassamento: 56 cm/min, Potenza motore: 0,55 kW, Up - Dw potenza del motore: 2 kW, Altezza torre: 2505 mm, Corsa totale (B): 1500 mm, intervallo di movimento (C): 450-1950 mm, Diametro della piastra di serraggio: Ø 600 mm

	DM	TF	G	
6S450M16	3750 Nm	4500 kg	1150 kg	○

Siegmund Synchrolift SL 7000
Giri al minuto tavola (elettrico): 0,75, Tensione di funzionamento 400 V 50 Hz, Velocità di sollevamento ed abbassamento: 56 cm/min, Potenza motore: 0,55 kW, Up - Dw potenza del motore: 2 kW, Altezza torre: 2505 mm, Corsa totale (B): 1450 mm, intervallo di movimento (C): 500-1950 mm, Diametro della piastra di serraggio: Ø 800 mm

	DM	TF	G	
6S700M16	6500 Nm	7000 kg	1300 kg	○

Si prega di notare: Carico massimo escluso peso del tavolo.

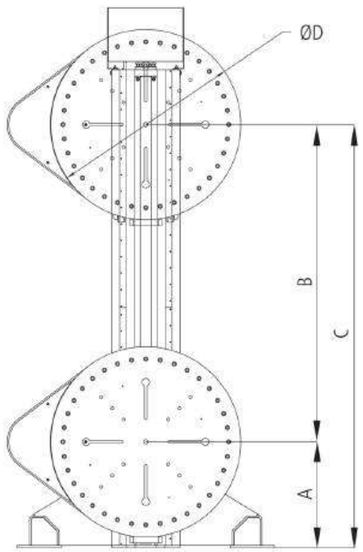

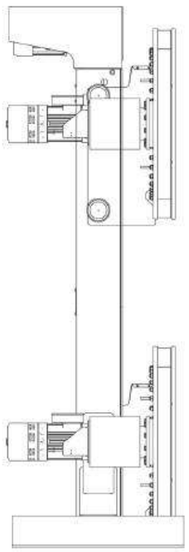

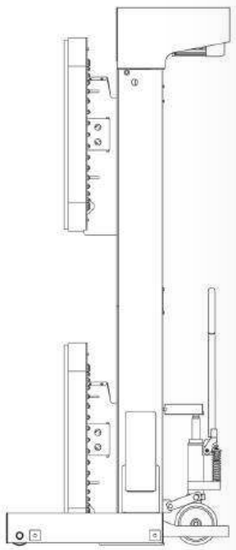

Ulteriori informazioni e accessori per questi prodotti sono disponibili online.

www.siegmund.com/
F-pos-s

Raccomandazioni sul prodotto

Comando manuale con cavo
compreso nel prezzo, Pulsanti di controllo per l'impostazione manuale, incl. montaggio, una installazione successiva NON è possibile

6S000150		○

Comando manuale con cavo per funzione insegnamento
adatto a synchrolift con funzione insegnamento, è possibile una successiva installazione, non compreso nel prezzo per i posizionatori con funzione Teach

	G	
6S000151	2,80 kg	○

Comando a pedale
rotazione con funzione integrata di start e stop, è possibile una successiva installazione

6S000250		○

Pannello di controllo teach
Programmazione, memorizzazione e ripetizione di posizioni, una installazione successiva NON è possibile

	G	
6S000550	20 kg	○

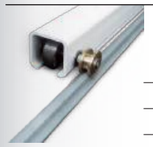

Rotaie a pavimento Rotaia singola 2 m
spostamento parallelo delle colonne, è possibile una successiva installazione

	G	
6S000640	10 kg	○

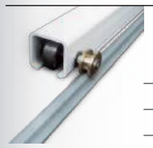

Rotaie a pavimento Estensione Rotaia singola 2 m
spostamento parallelo delle colonne, è possibile una successiva installazione

6S000641		○

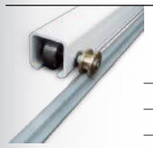

Rotaie a pavimento Doppio binario 2 m
spostamento parallelo delle colonne, è possibile una successiva installazione

	G	
6S000650	20 kg	○

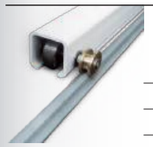

Rotaie a pavimento Estensione Doppio binario 2 m
spostamento parallelo delle colonne, è possibile una successiva installazione

6S000651		○

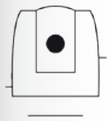

Scanner laser tipo S300 per posizionatori Roto e Synchrolift
Area campo di protezione: 3 m, Angolo di campo: 270°, Risoluzione scanner: 0,5°, Dispositivo di sicurezza con campo protetto, senza programmazione, Setup e connessione a cura del cliente, una installazione successiva NON è possibile

6RS00000		○

G: Peso, TF: Capacita di portata, DM: Max. momento torcente tavola

SIEGMUND CONFIGURATOR: BUILT TO BUILD

konfigurator.siegmund.com

Configura i tuoi progetti

Scopri le infinite possibilità del mondo Siegmund e configura i tuoi modelli 3D sui nostri dispositivi di saldatura e bloccaggio. Pianifica il tuo prossimo progetto in modo rapido, semplice e intuitivo e utilizza l'intera gamma di prodotti per visualizzare in modo ottimale i tuoi progetti.

- Prodotti Siegmund
- Propri modelli 3D
- Salva e condividi
- Realtà aumentata

Browser

Laden im App Store

START NOW!

1500+	Gamma di tavoli
1900+	Accessori
400+	Progetti completati

I prezzi indicati in CHF. Escl. IVA, imballaggio e di trasporto. Pagabile 30 giorni netto. I dati tecnici indicati possono essere soggetti a modifiche. Dal deposito Oberottmarshausen. Rivendita riservata.
Si applicano le nostre condizioni generali di vendita. Ci riserviamo la possibilità di modifiche di prezzo o modifiche per errori di stampa. Numero di registrazione RAEE: DE 33615509

Tutti i testi, le immagini e gli elementi di design sono soggetti a copyright da Bernd Siegmund GmbH. Nessuna parte di questo supporto può essere modificata, riprodotta o pubblicata al di fuori di esso in forma analogica, digitale o di qualsiasi altro tipo senza l'autorizzazione scritta del titolare dei diritti. © 2026 Bernd Siegmund GmbH

● Articoli in stock ○ Articoli prodotti su ordinazione

SCAN ME!

Distributore:

Bernd Siegmund GmbH

Landsberger Straße 180
86507 Oberottmarshausen
Germany
+49 8203 96 07-0
info@siegmund.com
www.siegmund.com