# siegmund

# 2027

01.09.2026 – 31.08.2027

## Index des icônes

### Systems Siegmund

- **Systeme 28 – Alésages Ø 28 mm**
  Le système robuste
- **Systeme 22 – Alésages Ø 22 mm**
  Le polyvalent
- **Systeme 16 – Alésages Ø 16 mm**
  Le système de précision

### Disponibilité de livraison

- **Article produit en stock**
- **Article produit sur commande**

### Matériaux

- **Acier pour outillage traité à cœur X8.8**
- **Acier pour outillage traité à cœur X8.7**
- **Acier de qualité S355J2+N**
- **Inox**
- **Alu-Titane**
- **Aluminium**
- **Polyamide**

### Caractéristiques matière

- **Résistante aux rayures & Anticorrosion**
  La surface est résistante à la corrosion dans un environnement sec
- **Nitruration**
  améliore la résistance aux chocs et protège des projections de soudure
- **Revêtement BAR (Black-Anti-Rust)**
  lisse la surface et renforce la protection antirouille
- **Brunissage**
  Protection anti-corrosion

### Caractéristiques produits

- **Graduation fine**
- **Bandeau**
- **Paroi latérale extra haute**
- **Rainure hexagonale**
- **Six pans intérieurs**
- **Six pans extérieurs**

### Grille à trous

- **Quadrillage diagonal**
- **25x25 mm / 50x50 mm / 100x100 mm quadrillage**

# INDUSTRY & CRAFTSMANSHIP

En tant que leader des tables de soudure, nous avons acquis de l'expérience grâce à nos clients. Découvrez sur notre site internet plus de 200 exemples d'utilisation issus des ateliers de nos clients et profitez des applications multiples de nos tables de soudure.

- **Automatisation**
- **Réalisation de machines et de lignes de fabrication**
- **Constructions acier et métal**
- **Construction de véhicules**
- **Construction navale**
- **Aéronautique**
- **Agriculture**
- **Scénique**

**DISCOVER MORE**

# CONTENT

## Tables de soudage et plus


**Tables de soudure** **012**
Systeme 28 044
Systeme 22 100
Systeme 16 136

**Tables rainurées** **012**
Systeme 28 052

**Smart Leg** NEW **026**

**Tables élévatrices**
Systeme 28 054
Systeme 22 106
Systeme 16 144

**Tables rotatives**
Systeme 28 056
Systeme 22 108
Systeme 16 146

**Tables élévatrices**
Systeme 28 057
Systeme 22 109
Systeme 16 147

**Établis** **030**

**Workstation** **037**
Systeme 28 058
Systeme 22 110
Systeme 16 148

**Tables octogonales**
Systeme 28 062
Systeme 22 112
Systeme 16 152

**Cellule de soudage** **039**
**Cellule de soudure laser** **034**

**Système à rails** **032**
Systeme 28 094

**Turn Extreme** NEW **028**

**Positionneur** **188**

**SIEGMUND IN ACTION** **008** **022**


## Outils


**Butées**
Systeme 28 064
Systeme 22 114
Systeme 16 154

**Equerres de bridage**
Systeme 28 066
Systeme 22 116
Systeme 16 156

**Profilés Alu**
Systeme 28 072
Systeme 22 118
Systeme 16 160

**Boulon**
Systeme 28 074
Systeme 22 120
Systeme 16 162

**Pinces de bridage**
Systeme 28 078
Systeme 22 122
Systeme 16 166

**Vés & Entretoises**
Systeme 28 082
Systeme 22 124
Systeme 16 170

**Accessoires**
Systeme 28 086
Systeme 22 126
Systeme 16 172

**Sub Table Box**
Systeme 28 088
Systeme 22 128
Systeme 16 174

**Les étaux** **040**
Systeme 28 090
Systeme 22 130
Systeme 16 176

**Presse sur table** **041**
Systeme 28 092
Systeme 22 132
Systeme 16 178

**Prismes de bridage magnétique** **182**

**Eléments de liaison** **182**

**Produits d'entretien** **186**


Tous les produits et prix actuels sur notre site internet.

## Histoire d'une réussite à Oberottmarshausen

Il y a 35 ans, Bernd Siegmund a créé l'entreprise! Son fils Daniel Siegmund la dringe. En tant que leader mondial dans la table de soudure, nous avons cinq sites en Europe et un réseau commercial dans plus de 60 pays.

Nos produits vous proposent une fonctionnalité élevée avec un design exclusif et sont utilisés dans quasiment tous les domaines. Ils sont mis en oeuvre dans les domaines de la machine-outil, de la fabrication de lignes industrielles, de la construction métallique et de la construction de véhicules aussi bien pour le prototypage que pour la série avec ou sans systèmes robotisés. Le bridage avec nos tables de soudure est basé sur un système modulaire flexible et bien pensé. En combinaison avec notre gamme d'accessoires très diversifiée, nous pouvons proposer une réponse simple et un gain de temps important à toutes vos demandes.

Le succès de nos produits nous pousse à toujours poursuivre avec de nouveaux développements et concepts innovants. Notre ambition est de rester sur cette voie et de continuer le développement de nos produits. C'est grâce à toute notre équipe, qui s'engage au quotidien avec conviction et motivation pour l'entreprise.

siegmund

## Gagnez du temps et de l'argent avec une table de soudure Siegmund

Décidez vous pour une table Siegmund et gagnez de l'argent. La qualité supérieure de nos tables de soudure vous permet d'acquérir un outil, qui rend votre travail plus précis avec un taux d'erreur réduit. Grâce au système modulaire, vous pourrez combiner vite les tables de soudure, poutres en U, équerres, etc... pour réaliser de multiples gabarits, ce qui vous fera gagner du temps de montage et de l'espace de stockage et donc des coûts.

VISIT US!

## Découvrez Siegmund LIVE sur les salons professionnels

Les salons mettent en lumière les thèmes, tendances et développements du secteur et proposent une plateforme pour l'échange d'expériences et de compétences.



# WHY SIEGMUND?

### Siegmund dans le monde entier

Leader mondial dans le domaine des tables de soudure avec un réseau de revendeurs dans plus de 60 pays, nos tables sont utilisées plus de 100.000 fois dans le monde.

### Les tables de soudure les plus dures

La dureté hors du commun de nos tables Extreme est atteinte grâce à un alliage spécialement développé, à la nitruration plasma et au traitement de surface BAR. La planéité est conservée même après des années d'utilisation.

### Système modulaire innovant

Modulaires, compatibles, individuels: établis, tables de soudure et systèmes de serrage selon vos besoins.

### Qualité

Siegmund est synonyme d'innovation produits, de matériau de qualité et d'une production soignée. Ensemble avec nos clients, notre équipe importante de développement travaille à l'amélioration constante du produit.

### Accessoires traités

Notre nitruration plasma est un traitement, qui améliore nettement nos surfaces de travail et protège mieux nos accessoires contre l'oxydation, les rayures et les projections de soudure.

### Capacité de stockage

Notre exigence: donner du temps et être disponible pour nos clients! Notre stock de tables de soudure, env. 4.000 et nos accessoires de bridage, 1 million de pièces sur 18.000 m² de surface.

### Production interne

- Deggingen (D): Production mécanique de tables de soudure, pièces fonte et profilés aluminium.
- Skawina (PL): Production d'accessoires de bridage et de tables de soudure.
- Lublin (PL): Production de tables et accessoires de soudure.

# THAT'S WHY!

# SUPPORTING SPORTS

## NOUS SOMMES SPORTIF

Des partenaires sportifs portent notre nom dans le monde, donne encore plus d'importance à notre marque et créent de l'enthousiasme et des moments d'émotion.

# SIEGMUND IN ACTION WORLDWIDE

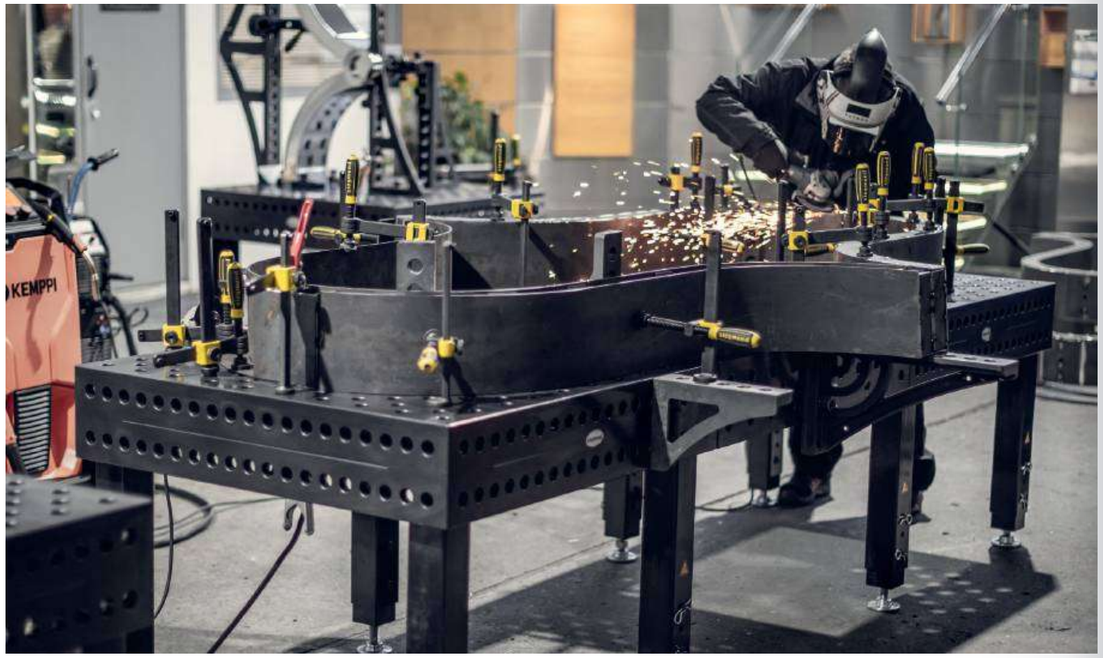

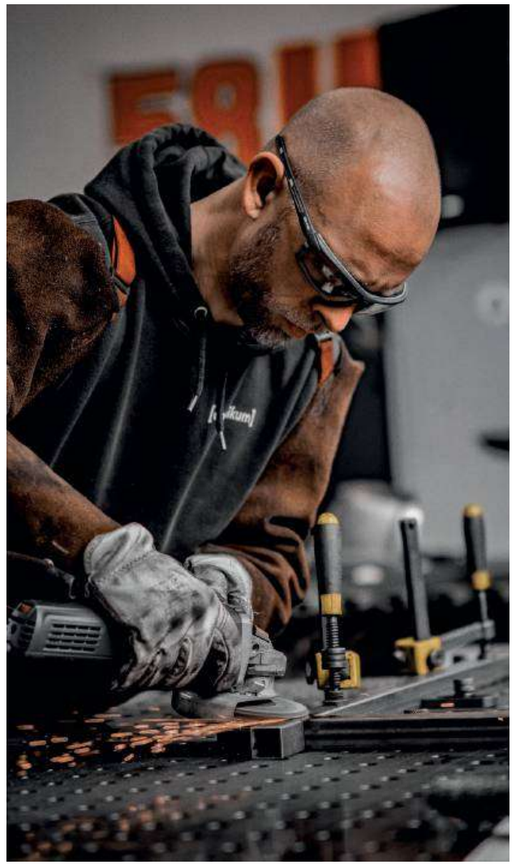

GET MORE

# PROFESSIONALS AT WORK

GET MORE

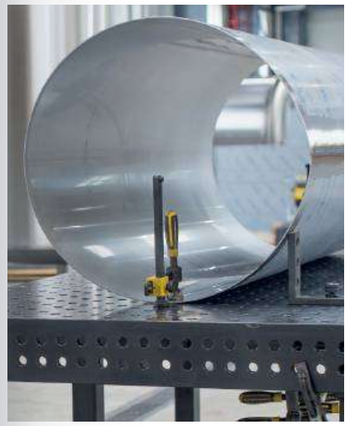

# PETITES OU GRANDES PIÈCES À SOUDER?

## Avec nos tables de soudure, vous réalisez vos tâches vite et avec précision.

Grâce aux alésages System de nos tables de soudure, vous disposez d'une grande surface utile et flexible de bridage. Ce qui vous permet de produire vite et facilement des constructions très diverses à l'aide des équerres, butées et pinces de bridage. La précision parfaite de nos tables de soudure vous simplifie le positionnement exact des accessoires et augmente la répétabilité. Nous proposons pour chaque activité un système modulaire dédié, qui assure un travail productif et confortable.

- le système modulaire pour chacun
- bridage précis de vos pièces
- travail productif et confortable
- gain de temps grâce à une manipulation facile

WELDING TABLES

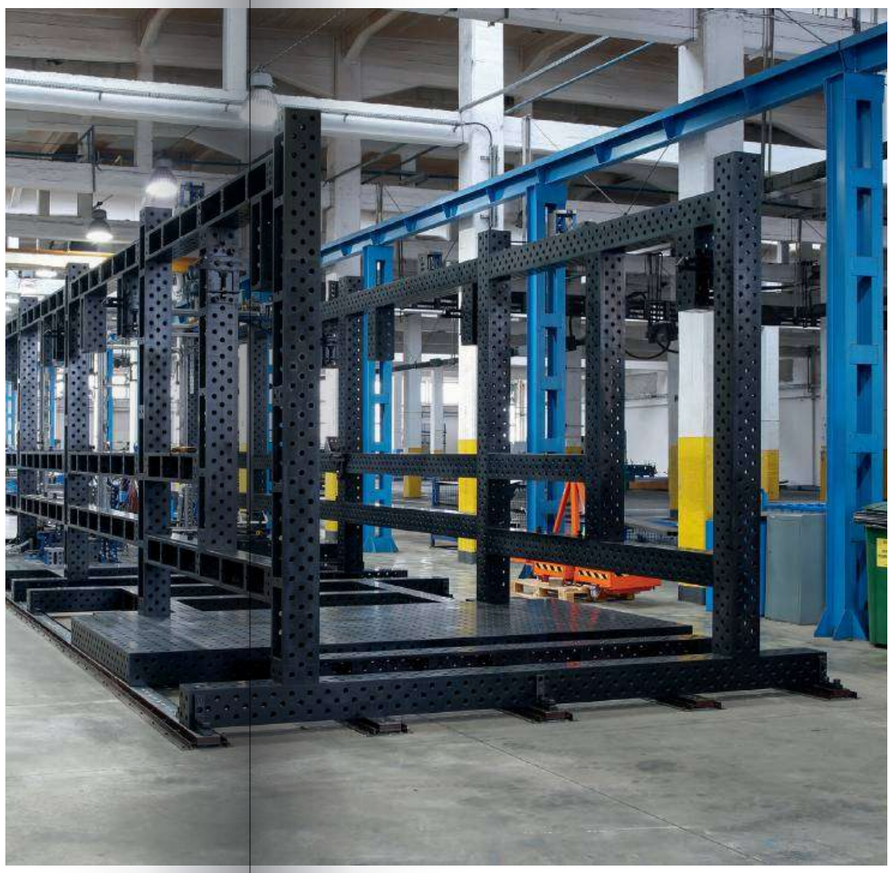

## La flexibilité, qui inspire

Avec une table de soudure Siegmund, vous êtes équipé pour des travaux sur tous les formats. Peu importe s'il s'agit de pièce unitaire, de série ou de pièce spéciale, nous vous proposons le système modulaire adapté pour chacun, avec la meilleure qualité et une flexibilité maximale.

## Possibilités infinies

Avec notre système à rail, nos plateformes et manipulateurs, aucun projet n'est trop grand. En partant de la construction de ponts jusqu'à la réalisation de manèges ou encore de bus de ville, etc... Nous pouvons proposer des solutions spéciales en collaboration avec le client en fonction de vos demandes et besoins spécifiques.

## Liberté maximum

Grâce à notre système modulaire, vos tables de soudure s'agrandissent selon vos commandes et vos exigences. Rallongez votre surface de travail dans toutes les dimensions, par exemple en reliant une table avec des poutres en U ou des profilés Alu.

# LA BONNE TAILLE DE TROU

## Choisissez votre System

Le choix du système de perçage adapté (16 mm, 22 mm ou 28 mm) dépend principalement du poids de vos composants et des forces de déformation prévues. Leader mondial du marché, Siegmund propose le système de serrage idéal pour chaque besoin.

TABLE SYSTEMS

# 3 SYSTEMS UNLIMITED OPTIONS

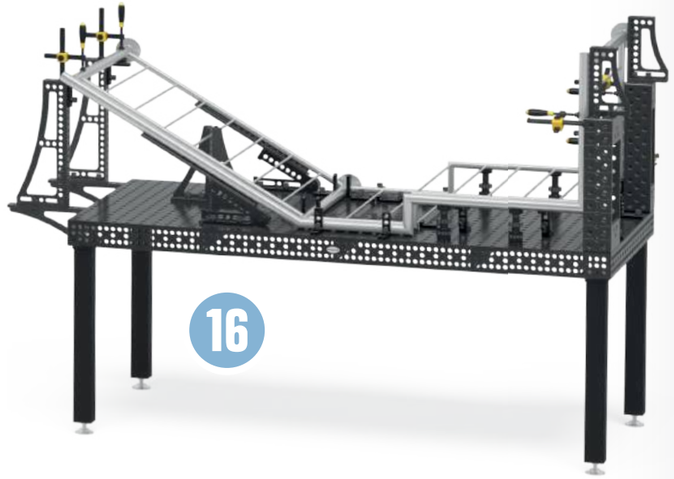


### SYSTEME 16

## Le système de précision

Idéal pour les travaux légers à moyens et les montages de précision. Grâce à sa grille de 50 mm, il permet une fixation de haute précision des petits composants. Particulièrement adapté aux structures soudées de dimensions précises avec une déformation minimale.

**Charge maxi conseillée jusqu'à 2000 kg***
charge maxi par pied standard 1000 kg

### SYSTEME 22

## Le polyvalent

Le compromis idéal en construction métallique. Il offre une stabilité nettement supérieure au système 16, tout en restant plus facile à gérer et plus économique que le système 28. Parfait pour les travaux de métallurgie généraux et les forces de déformation modérées.

**Charge maxi conseillée jusqu'à 3000 kg***
charge max pour pied standard 1500 kg

### SYSTEME 28

## Le système robuste

La référence mondiale en matière de construction métallique lourde et de génie mécanique. Avec un quadrillage de 100 mm et des boulons haute résistance, elle est conçue pour des forces de serrage maximales, des structures de plusieurs tonnes et des contraintes de déformation élevées.

**Charge maxi conseillée jusqu'à 6000 kg***
charge maxi par pied standard 2000 kg
charge maxi par pied standard PLUS 3000 kg

## Flexibilité maximale grâce aux adaptateurs système

Nous proposons des adaptateurs spéciaux qui permettent d'utiliser les accessoires sur différents systèmes.

* La charge est fonction du nombre et du type de pieds. Les éléments sont individuellement conçus pour des charges nettement plus élevées. Notre expérience, nous permet de vous conseiller les charges indiquées pour votre sécurité.

# SIEGMUND DES TABLES DE SOUDURE UNIQUE

## 100.000 fois éprouvées dans le monde

Les caractéristiques de nos tables de soudure et de bridage sont la grande qualité, la résilience et la précision. Sur nos tables, il est également facile de réaliser en plus de la soudure, des bridages et montages de tout type avec des matériaux comme le bois ou les matières plastiques. Nous avons investi beaucoup de temps dans le développement de nos tables de soudure pour pouvoir aujourd'hui proposer une base de travail efficace.

- durée de vie très longue
- matériaux exclusifs
- charges importantes
- précision importante et bridage précis
- base identique pour toutes commandes
- satisfaction client élevée

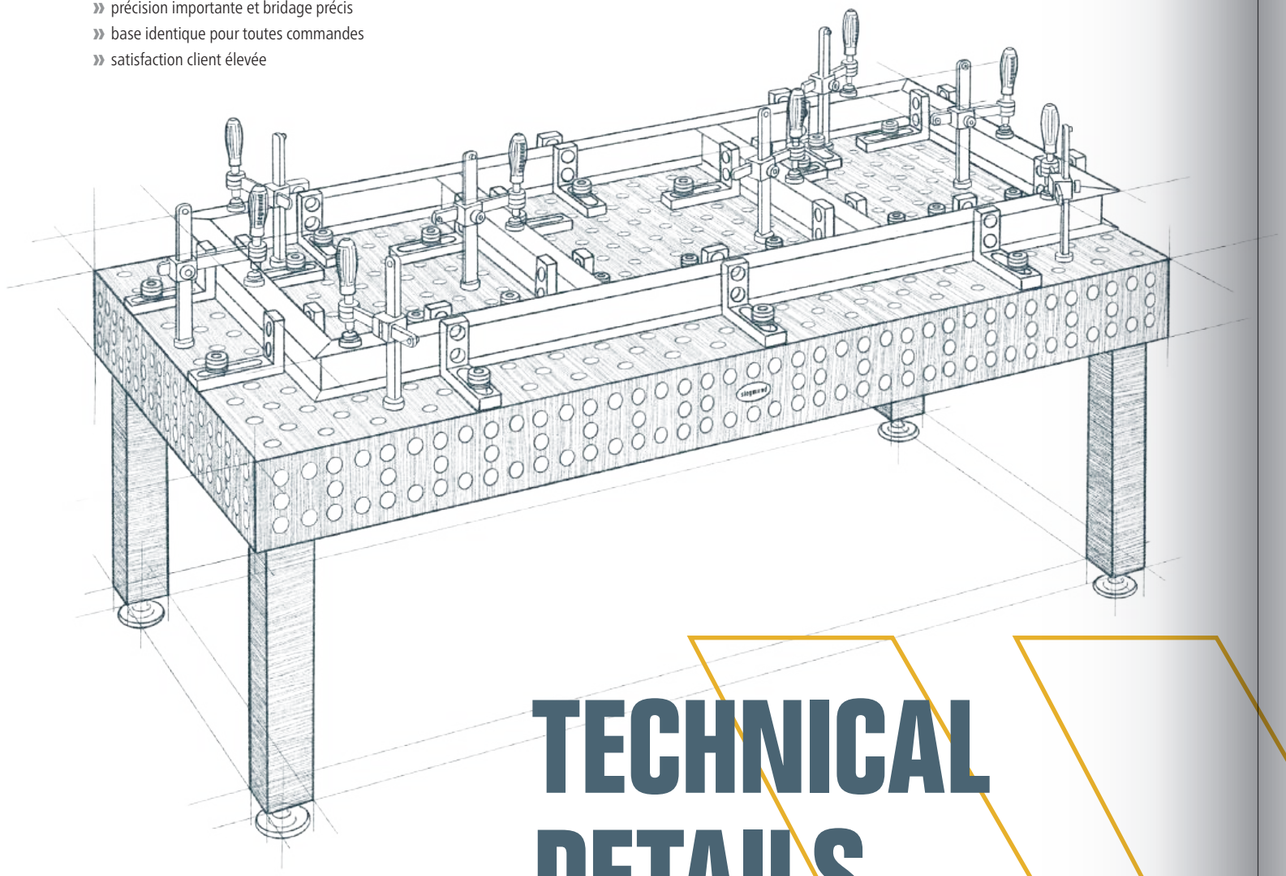

# TECHNICAL DETAILS

**Matériaux uniques**
- Matériaux exclusifs développés par Siegmund
- dureté de base élevée
- amélioration des résultats de nitruration
- solidité liée aux formes améliorée

**Surface**
- surface de travail fraisée avec précision
- entretien réduit et protection contre la corrosion grâce à la nitruration plasma

**Alésages avec bords arrondis**
- engagement des boulons et des accessoires facilité
- adhérence des projections de soudure encore diminuée
- moins de détérioration aux bords des alésages

**Lignes de quadrillage**
- lignes continues pour une orientation facile, entraxe 50 mm en System 16 ou entraxe 100 mm en System 22 et 28
- permettent un bridage précis

**Graduation fine**
- graduations sur quatre côtés
- vous gagnez du temps pour le bridage et le réglage

**Angles et alésages rayonnés**
- bords et alésages arrondis
- réduction du risque de blessure
- protège vos pièces et accessoires de tous dommages

**Bandeau**
- surface de bridage augmentée
- pour rallonge et liaison de tables

**Renfort**
- pour une stabilité et une rigidité optimale de la plaque de table
- pour toutes les séries et dimensions de tables

**Pieds de table solide**
- répartition de la charge optimale
- une solidité importante garantit la précision de la surface de table
- différentes versions disponibles

WELDING TABLES

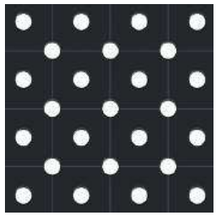

# TOUTES LES SÉRIES DE TABLES EN UN COUP D'ŒIL

Découvrez notre gamme très large de tables de soudure avec des matériaux de hautes qualités. Chaque variante est disponible dans de nombreuses dimensions et se combine avec plusieurs types de pieds.

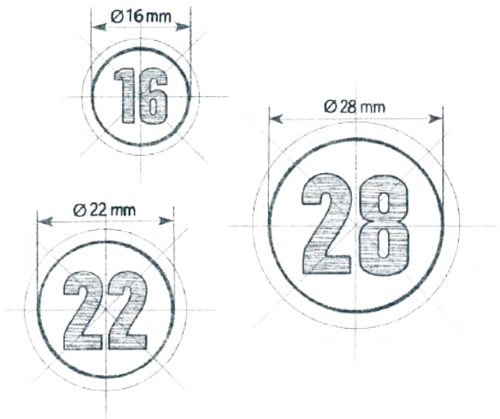


16 BASIC 750

16 PROFESSIONAL 750

22 PROFESSIONAL 750

28 BASIC 750

28 PROFESSIONAL 750

16 PROFESSIONAL EXTREME 8.7

16 PROFESSIONAL EXTREME 8.7 PLUS

22 PROFESSIONAL EXTREME 8.7

22 PROFESSIONAL EXTREME 8.7 PLUS

28 BASIC 8.7

28 PROFESSIONAL EXTREME 8.7

28 PROFESSIONAL EXTREME 8.8 PLUS

PLAY VIDEO

## SIEGMUND´S HARDEST WELDING TABLE

MORE DETAILS

| | (sans nitruration plasma) Acier S355J2+N | Acier S355J2+N | Acier pour outillage X8.7 | Acier pour outillage X8.8 |
|---|---|---|---|---|
| | 750 | 750 N BAR | X8.7 N BAR | X8.8 N BAR |
| Dureté à cœur | ★★☆☆☆☆☆☆☆☆ | ★★☆☆☆☆☆☆☆☆ | ★★★★★★☆☆☆☆ | ★★★★★★★★☆☆ |
| Dureté en surface | ★★☆☆☆☆☆☆☆☆ | ★★★★★★☆☆☆☆ | ★★★★★★★★☆☆ | ★★★★★★★★★★ |
| Résistance aux chocs | ★★☆☆☆☆☆☆☆☆ | ★★★☆☆☆☆☆☆☆ | ★★★★★★★☆☆☆ | ★★★★★★★★★★ |
| Résistance à la rayure | ★★☆☆☆☆☆☆☆☆ | ★★★★☆☆☆☆☆☆ | ★★★★★★☆☆☆☆ | ★★★★★★★★☆☆ |
| Protection contre les projections de soudure | ★☆☆☆☆☆☆☆☆☆ | ★★★★★★☆☆☆☆ | ★★★★★★★☆☆☆ | ★★★★★★★☆☆☆ |
| Résistance à la corrosion | ★☆☆☆☆☆☆☆☆☆ | ★★★★★★☆☆☆☆ | ★★★★★★☆☆☆☆ | ★★★★★☆☆☆☆☆ |
| Charge admise | ★★★☆☆☆☆☆☆☆ | ★★★★☆☆☆☆☆☆ | ★★★★★★☆☆☆☆ | ★★★★★★★☆☆☆ |
| Planéité à neuf | ★★★★★★★☆☆☆ | ★★★★★★★☆☆☆ | ★★★★★★★☆☆☆ | ★★★★★★★☆☆☆ |
| Planéité préservée pour des utilisations extrêmes | ★☆☆☆☆☆☆☆☆☆ | ★★★☆☆☆☆☆☆☆ | ★★★★☆☆☆☆☆☆ | ★★★★★★★☆☆☆ |
| Durabilité | ★★☆☆☆☆☆☆☆☆ | ★★★★★☆☆☆☆☆ | ★★★★★★☆☆☆☆ | ★★★★★★★☆☆☆ |

# NITRURATION PLASMA

## Standard chez Siegmund depuis 2009

Les tables de soudure Siegmund sont nitrurées plasma en série depuis 2009. Comme pionnier dans le domaine, nous avons, grâce à notre longue expérience et l'optimisation en continu du process, créé une table de soudure pour les conditions les plus dures en terme de robustesse et de durée de vie, difficilement comparable à d'autres produits.

- Résistance à l'usure augmentée
- Déformation réduite
- Protection anti corrosion optimisé
- Réduction importante de l'adhérence des projections de soudure
- protection longue durée sans traitement ultérieur

## Revêtement BAR

Exclusif chez Siegmund le revêtement BAR des tables de soudure ainsi que pour beaucoup d'accessoires. Le revêtement BAR (Black-Anti-Rust) est réalisé après la nitruration plasma. Il lisse la surface une fois de plus et renforce la protection anti-corrosion.

- Anti-corrosion renforcé
- Lissage supplémentaire des surfaces

# MATÉRIAUX

## Dureté à cœur

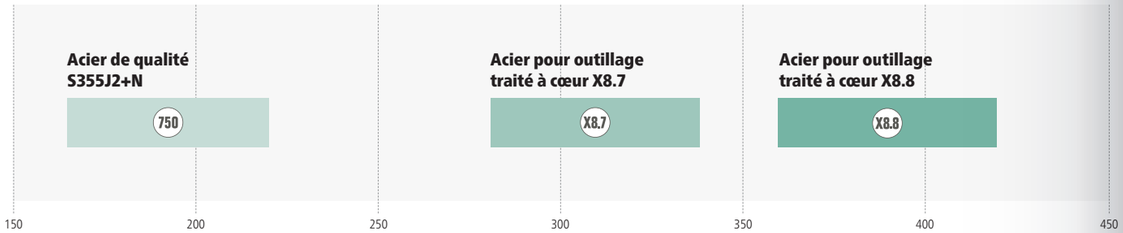


## Dureté en surface

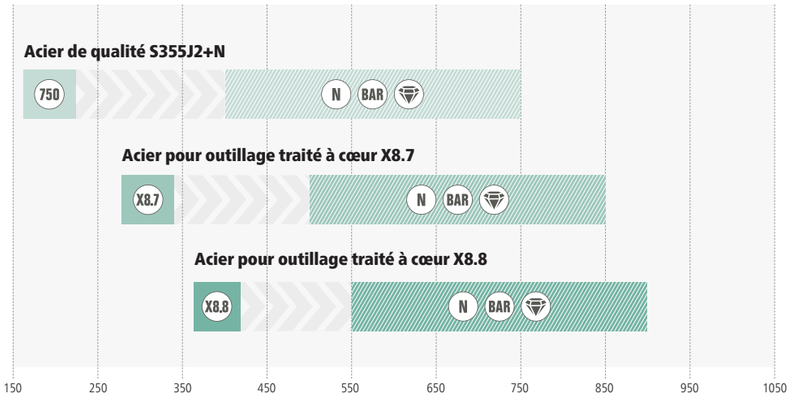


La dureté de base est déterminante pour la résistance aux chocs et une durée de vie très longue de la table de soudure. La nitruration plasma puis le revêtement BAR rendent la surface très dure. Ce qui permet une protection contre les rayures, la corrosion et les projections de soudure. La combinaison de la dureté de base avec la nitruration plasma sont nécessaires pour obtenir une surface sans déformation et durable dans le temps.

Duretés Vickers aproximatives

# Qu'est-ce que la nitruration plasma?

La nitruration plasma désigne le procédé de diffusion thermochimique afin de durcir la couche externe. Cette couche d'une pièce ou d'un composant est enrichie en azote et forme ainsi une fine épaisseur externe très résistante à l'usure et à la corrosion. Le processus est réalisé sous vide à une température de 500 degrés. La combinaison de la nitruration avec les autres étapes de production, nous permet d'obtenir un produit avec une très longue durée de vie.

La nitruration plasma est l'un des procédés de traitement thermique les plus écologiques car il nécessite uniquement de l'azote, de l'hydrogène et de l'oxygène. Ces gaz sont les composants les plus importants de l'air. Chez Siegmund, l'énergie nécessaire est exclusivement électrique alors que habituellement l'énergie utilisée est d'origine fossile.

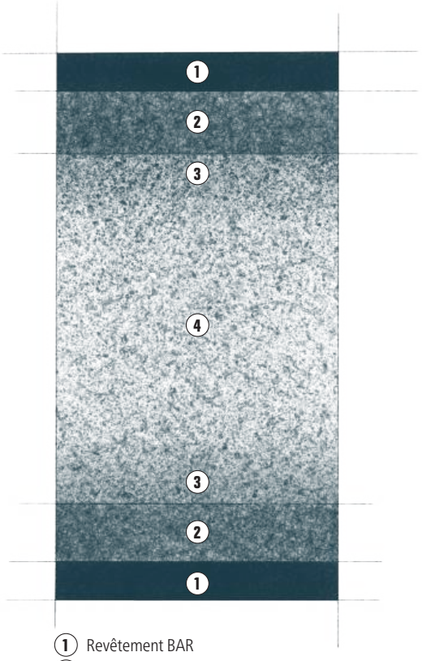


1. Revêtement BAR
2. Nitrure de fer
3. Zone de transition
4. Matériau de base

# UNIQUE SURFACES

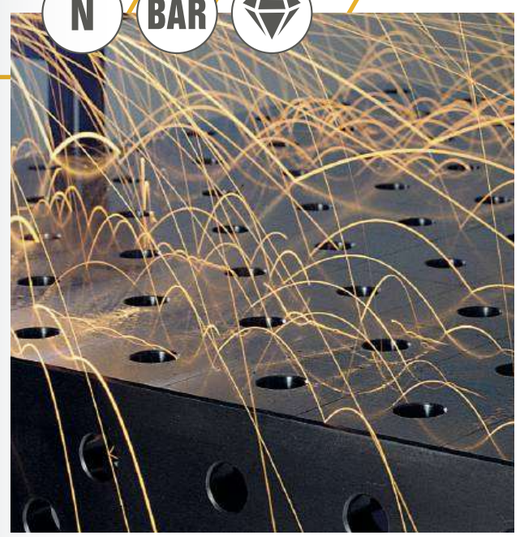


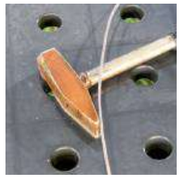

PLAY VIDEO

# SIEGMUND IN ACTION WORLDWIDE

GET MORE

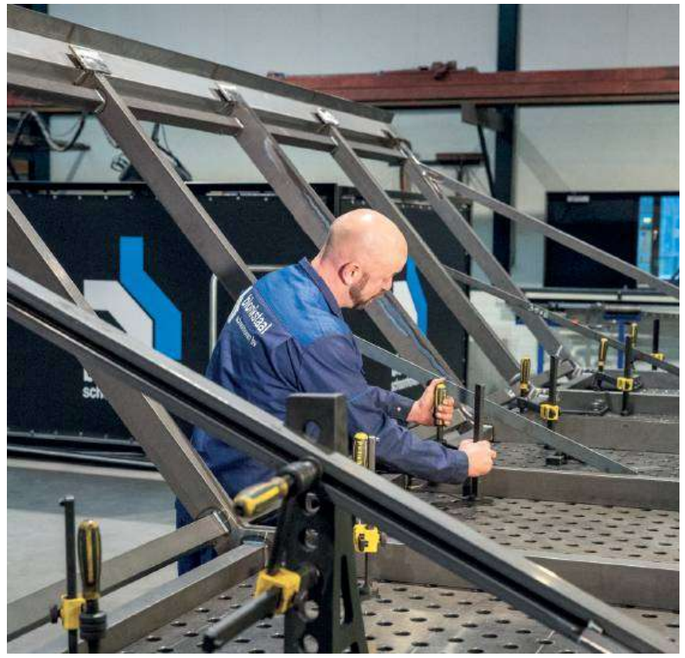

# PROFESSIONALS AT WORK

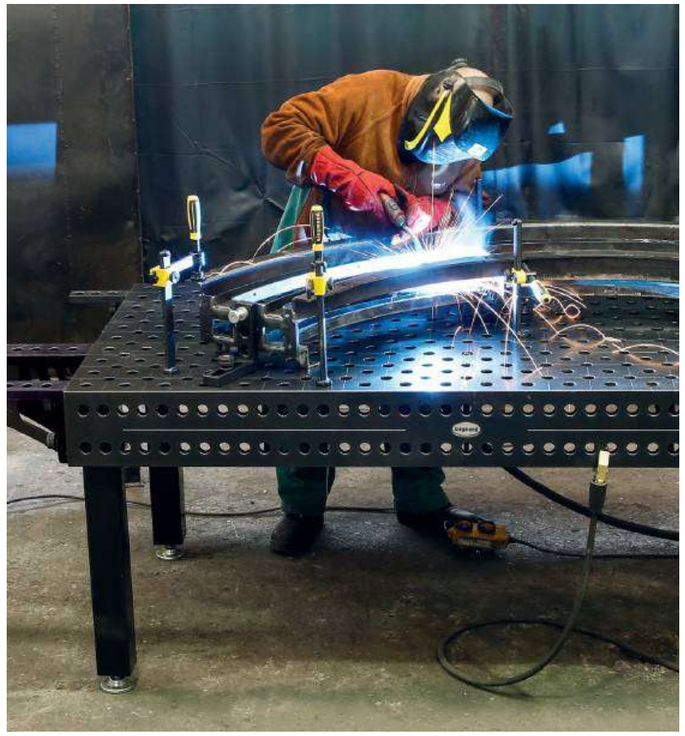

GET MORE

# SMART LEG

## Plus de possibilités, moins de limites

Avec le Smart Leg, Siegmund établit de nouvelles normes pour les tables de soudage modernes. Conçu avec précision et équipé de technologies de pointe, le Smart Leg accompagne l'utilisateur à chaque étape du processus, élevant perceptiblement le travail quotidien à un nouveau niveau.

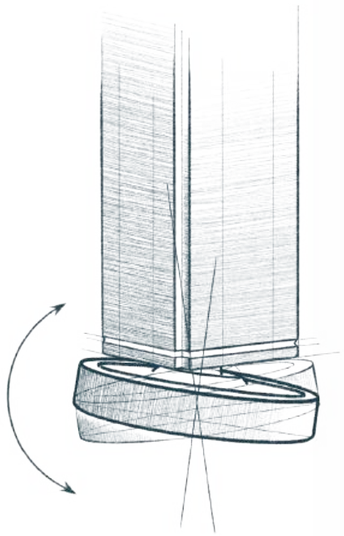

- Support stable même sous les charges les plus lourdes
- Ajustement flexible à la surface du sol
- Compensation pour sol irrégulier
- Travail ergonomique
- Peut être adapté à toutes les tables de soudage
- Compatible avec les systèmes 16, 22 et 28
- Fonctionnement continu avec alimentation secteur

## Commande unique avec fonction de mise à niveau

- Réglage précis de la hauteur de la table
- Pieds contrôlables individuellement
- Inclinaison jusqu'à un maximum de 10 degrés (selon la taille de la table)

# INNOVATIVE POWERFUL INTELLIGENT

SMART LEG



# SMART AUTO LEVELING

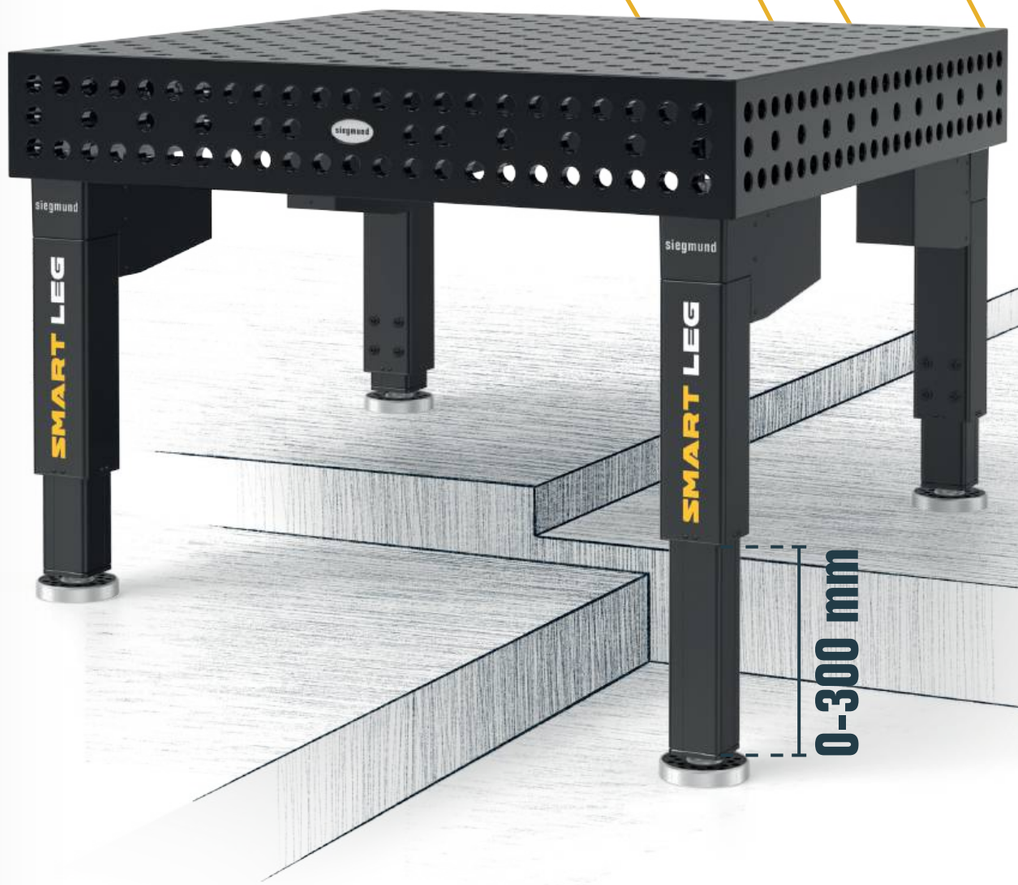


## Réglable en hauteur électriquement et conçu pour des charges lourdes

- Pieds avec réglage électrique en hauteur sans paliers (course de 300 mm)
- Convient pour les tables comportant jusqu'à 12 pieds
- Unité de contrôle avec affichage et arrêt d'urgence
- Fonction mémoire (jusqu'à 3 réglages de hauteur)

## Système intelligent avec auto-nivellement

- Niveau automatique: nivellement automatique du plateau
- Mode multi-table: contrôle synchronisé de plusieurs tables
- Réglage rapide et facile à la hauteur de table souhaitée

# TURN EXTREME

## La table rotative pour une rotation précise et une précision extrême

Lorsque des composants nécessitent un soudage propre, précis et ergonomique, le positionnement est essentiel pour garantir la qualité et optimiser les temps de cycle. Le Siegmund Turn Extreme est un positionneur de soudage électrique conçu pour les applications industrielles et d'atelier, permettant la rotation et l'alignement contrôlés des pièces. En particulier pour les soudures circulaires, les raccords de tuyaux et de brides, ainsi que les composants asymétriques, la rotation constante garantit des vitesses de rotation régulières, une apparence de soudure optimisée et des résultats reproductibles – tout en réduisant les repositionnements, les retouches et les temps d'arrêt non productifs.

### Notre recommandation pour

- soudures circulaires et opérations de soudage rotatives répétitives
- normes de qualité élevées et apport de chaleur uniforme
- flux de travail reproductibles
- des conditions de travail plus ergonomiques et une fiabilité accrue des processus
- réduction des temps de préparation et des temps improductifs

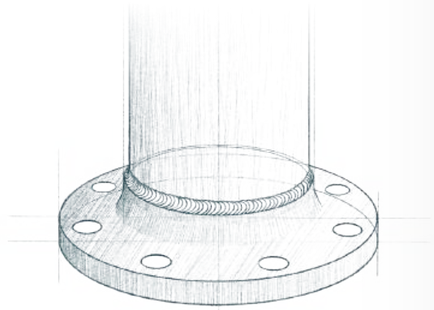

## Vos avantages

- moins de modifications de configuration
- moins de temps d'arrêt et moins de retouches
- des résultats cohérents et reproductibles
- qualité constante
- travail ergonomique
- fonctionnement analogique intuitif
- table rotative mobile
- compatible avec le système modulaire Siegmund

# QUALITY SPEED REPEAT

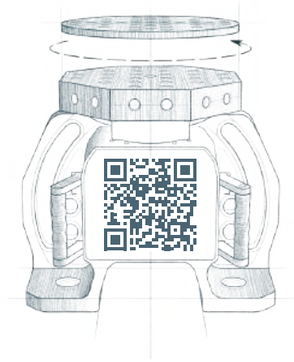

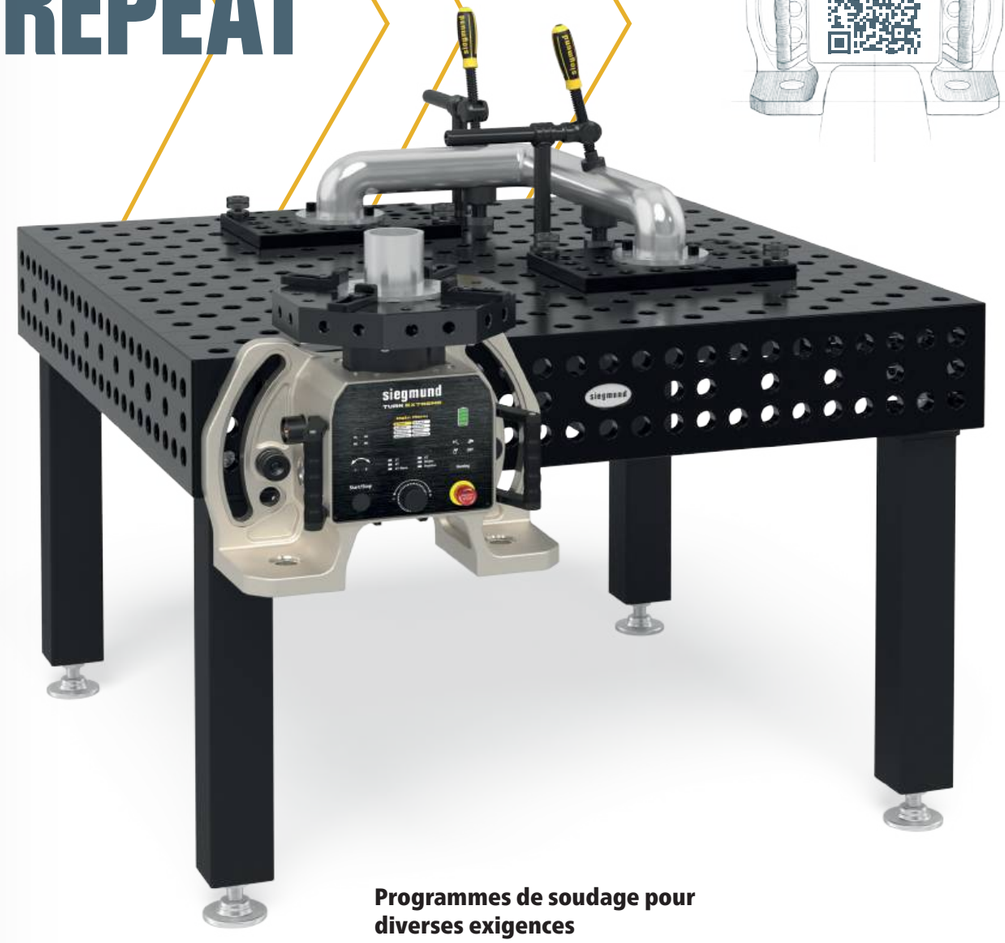


### Programmes de soudage pour diverses exigences

- Différents modes: 2 temps, 4 temps, vagues 4 temps, 6 temps, mémoire
- Mode vague à 4 temps: Superposition d'un signal sinusoïdal pour un motif d'ondulation uniforme, notamment sur l'acier inoxydable
- Mode 6 temps: Deux vitesses, sélectionnables pendant le soudage par pédale, idéal pour les composants asymétriques
- Fonction de chevauchement: définition des zones d'entrée et de sortie pour des démarrages et des fins de soudure précis

# L'ÉTABLI PROFESSIONNEL DE SIEGMUND

## robuste, polyvalent et bien pensé

Pour des travaux de sciage, de vissage ou de montage, l'établi de grande qualité Siegmund vous propose une surface de travail stable et robuste, que vous utiliserez pour un travail sécure et précis. Polyvalent et adapté aussi bien dans le travail du bois ou du métal, pour de la réparation ou des projets créatifs. L'établi Siegmund est une base idéale pour arriver à un résultat efficient et professionnel. Concentrez-vous sur la qualité quand ça compte!

## Aussi flexible que vos exigences

L'établi Siegmund s'adapte à vos besoins: Choisissez entre une plaque acier nitrurée plasma ou des profilés Alu légers complétés par un plateau de protection MDF. Grâce au système modulaire, l'établi peut être agrandi facilement – soit avec des tiroirs, des tables machines ou des rallonges de la surface de travail.

# MODULAR AND FLEXIBLE

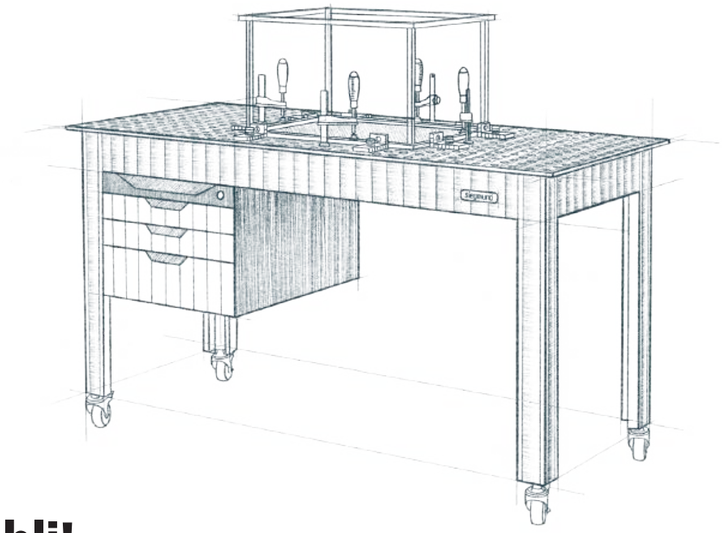

## Plus qu'un simple établi!

- polyvalent dans le travail des métaux, les constructions bois ou pour la réparation
- surface de travail résistante et stable pour des travaux précis
- différentes plaques de travail de haute qualité au choix
- extensions modulaires avec des tiroirs et des tables d'appoint
- travail ergonomique grâce à nos pieds réglables en hauteur
- configuration individuelle pour chaque taille d'atelier
- combinaison parfaite entre la fonctionnalité et le design

WATCH VIDEO

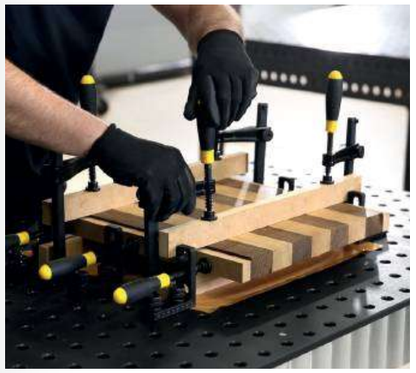

# SYSTÈME À RAILS STANDARD

## La qualité qui fait la différence. Une précision durable.

Le système à rails Siegmund Standard offre une base stable et précise pour une large gamme d'applications de serrage, notamment pour les composants volumineux et lourds. Les rails nitrurés au plasma supportent des charges élevées, résistent à la déformation et garantissent un guidage précis sur de longues distances.

Un seul cadre de connexion est compatible avec trois dimensions de table, simplifiant ainsi la planification et les extensions futures. Les rails peuvent être installés au-dessus ou en dessous du niveau du sol, s'adaptant avec flexibilité aux différents espaces et processus. Créez un environnement de travail modulaire qui évolue avec vos projets.

RAIL SYSTEM

**Nous serons ravis de vous préparer une offre personnalisée!**

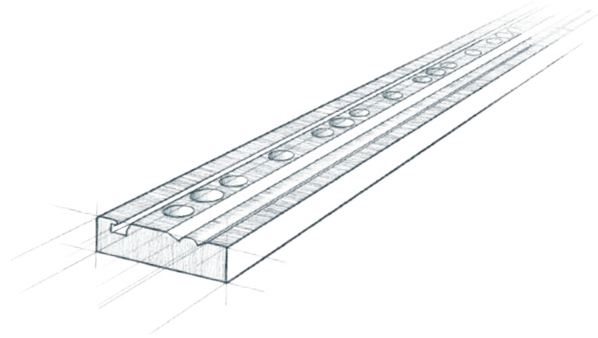

## Bien protégé: Rails nitrurés au plasma

Les rails de positionnement avec rail cylindrique intégré sont réalisés en acier de qualité S355J2+N et nitrurés plasma. Ce processus rend les rails très durs et résistants mais les protège aussi particulièrement bien de la rouille.

### Installation au-dessus du sol

- Installation rapide sans travaux de construction
- Les rails peuvent être prolongés à tout moment
- Facile d'accès et facile d'entretien

### Installation enterrée

- Surface de travail sans obstacle
- Rails facilement accessibles
- Protection optimale grâce à l'installation au sol

# MODULAR CELL

## Sécurité maximale et montage simple

La cellule laser Siegmund propose en option une protection contre le rayonnement diffus et les réflexions, qui peuvent être produits par le laser. Avec la conception innovante et les parois prémontées, la cellule peut être rapidement installée. Elle est adaptée pour la soudure laser manuelle et le décapage dans les longueurs d'onde entre 940 et 1090 nm.

### Parois prémontées selon DIN EN 60825-4

- Panneaux composites-aluminium (certifié B1)
- certifiée pour une puissance laser maximale de 4 kW
- certifié selon DIN EN 60825-4
- Epaisseur 4 mm, Hauteur de paroi 2520 mm
- avec ouverture de ventilation passive
- extensible à tout moment

### Notre recommandation: Toit fermé

- Possibilité de connexion d'une aspiration des fumées de soudure (Ø 200 mm)
- Panneaux composites-aluminium (certifié B1)
- Epaisseur 4 mm
- certifié selon DIN EN 60825-4
- peut être rajouté à tout moment

### Vitre de sécurité certifiée

- protection optimale des yeux pour regarder dans la cellule
- bonne visibilité intérieur et extérieur
- Épaisseur de la vitre 3 mm
- en polyamide de haute qualité
- Certifié selon DIN EN 60825-4 et DIN EN 207

# MAXIMUM SAFETY

### Pack de sécurité en option

1. 1x Interrupteur de sécurité avec verrouillage de porte
2. 1x interrupteur de sécurité de porte
3. 2x Arrêt d'urgence
4. Raccords de tuyau et collecteurs
5. 1x Indicateur LED "Laser"
6. Armoire de commande avec interrupteur marche/arrêt, actionneur, 1x CEE 32A 380V, 1x Schuko type F (230V)

- Assemblage côté client de tous les composants, armoire de commande précâblée
- Raccordement à l'armoire électrique: 380 V, 32 A par câblage direct

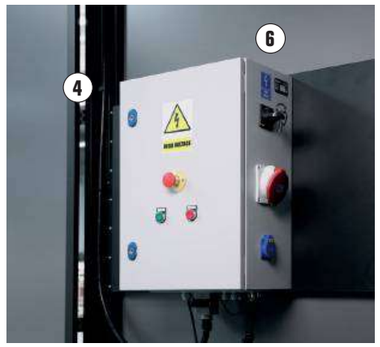

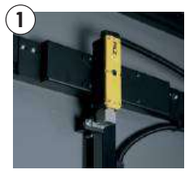


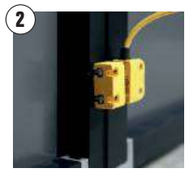


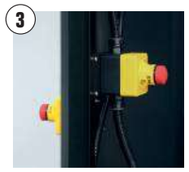

# Butée d'arrêt

**Fixation précise et support optimal pour des résultats de soudure parfaits.**

- Fixation facile des tôles directement sur la table de soudage
- Jusqu'à 5 niveaux de gradation précis pour différentes épaisseurs de matériau
- Utilisation polyvalente, convient également pour le support de pièces à usiner
- Surface nitrurée pour une protection optimale contre la rouille et les rayures
- Contour à faible interférence lors de l'utilisation d'un robot
- Disponible pour les systèmes 16, 22 et 28

65 / 115 / 155

160460.N 220460.N 280460.N

MORE DETAILS

GET MORE

160626.N 280626.N 220626.N

# Pince coudée pour tuyau

- Conception compacte avec contour minimal
- Alternative économique aux pinces conventionnelles
- Fixation avec bague de hauteur

78 / 122 / 167

# SIEGMUND WORKSTATION

Avec le Workstation Siegmund vous disposez d'un poste de travail économique sur une petite surface, avec beaucoup de rangements et bien sûr la qualité Siegmund. L'ensemble des accessoires est compatible avec la plaque à trous Workstation. Ce qui permet de multiples façons de brider vos pièces à souder ou de réaliser vos travaux de montage. Que ce soit avec du bois ou du métal, le Workstation est aussi flexible que vos idées et vos commandes.

## Vos avantages

- surface de travail précise
- bâti solide
- tiroirs robustes
- très flexible
- à configurer selon vos besoins
- formats différents
- Un espace de travail rangé

58 / 110 / 148

DISCOVER MORE

# Système de bridage

**Réalisez vos montages sur mesure en un tour de main.**

- Concevez vous même vos montages de bridage
- Combinaison simple avec des gabarits
- Système modulaire Siegmund pour une flexibilité maximale
- Profilé Alu disponible en longueurs fixes et en barres

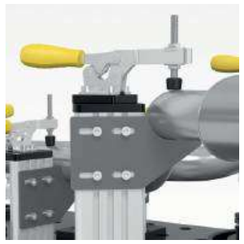

MORE INFORMATION

# Griffe de serrage

**Faible encombrement pour un impact important**

- contour réduit
- conseillé pour la soudure robotisée
- zone de bridage flexible
- fixation sûre et précise de vos pièces
- utilisation simple et rapide
- idéal pour pièces plates

169

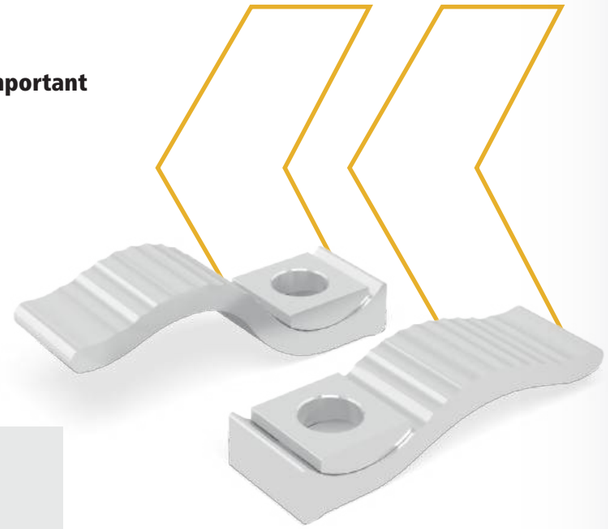

MORE DETAILS

DISCOVER MORE

PERFECT COMBINATION FOR SERIES PRODUCTION

# Cellule de soudage Siegmund

- à configurer selon vos besoins et évolutif dans le temps
- compatible avec tous types de robots et de cobots
- Cellule avec design Siegmund exclusif
- productivité importante et coût d'achat faible
- sécurité renforcée
- mise en route facile et rapide

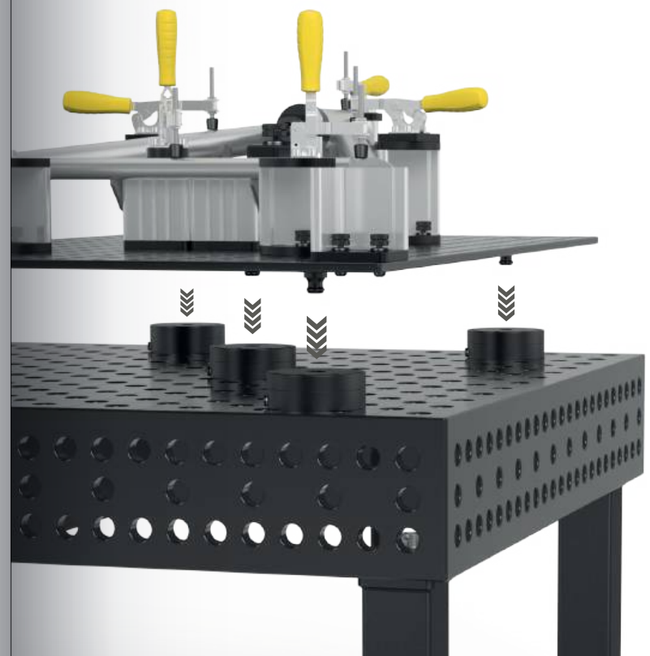

PNEUMATIC

MANUAL

## Système de bridage point zéro

- Force de maintien verticale max. 2 kN par module
- Nouveau point zéro avec une grande précision
- Changement rapide entre vos gabarits récurrents
- Réduction des temps de soudure annexes
- Utilisable avec ou sans robot de soudure
- Très bonne répétabilité

GET MORE

ALL PRODUCTS

# Étau

- Mors, vis et clé de vis en acier trempé de qualité
- ouvrir vers l'avant
- Bridage à 45° ou 90° degré
- mors de protection interchangeables facilement

90 / 130 / 176

# Boulon de liaison au ras de la table

- pour la liaison entre les tables et les poutres en U
- liaison fixe de longue durée
- avec six pans extérieurs
- trempé

76 / 121 / 165

STRONG
STABLE
SECURE

MORE DETAILS

GET MORE

87 / 127 / 173

# Anneau de levage

- pour le transport sécurisé des tables de soudage et des poutres en U
- Capacité de charge: 3000 kg (charge axiale)

# Presse sur table

**Constructions soudées parfaites par précontrainte avant soudure.**

- Force de 2,5 tonnes
- Course totale 60 mm
- Force d'utilisation 330 N
- Course par coup de pompe 4,6 mm
- Avec soupape de décharge
- Fixation en deux points toujours nécessaire

92 / 132 / 178

DISCOVER MORE

# SYSTEME 28
# LE SYSTÈME ROBUSTE

La référence mondiale en matière de construction métallique lourde et de génie mécanique. Avec un quadrillage de 100 mm et des boulons haute résistance, elle est conçue pour des forces de serrage maximales, des structures de plusieurs tonnes et des contraintes de déformation élevées.

**Charge maxi conseillée jusqu'à 6000 kg**
charge maxi par pied standard 2000 kg
charge maxi par pied standard PLUS 3000 kg

La charge est fonction du nombre et du type de pieds. Les éléments sont individuellement conçus pour des charges nettement plus élevées. Notre expérience, nous permet de vous conseiller les charges indiquées pour votre sécurité.

# Basic 750

- Acier de qualité S355J2+N
- Épaisseur env. 24,5 – 27 mm
- Alésages Ø 28 mm, Alésages sur le dessus de la table quadrillage 100x100 mm
- Filetage M12 sur 4 côtés tous les 200 mm
- y compris pieds standards

| Dimensions de table | Pieds | Poids | | | |
|---|---|---|---|---|---|
| 1200 x 1200 mm | 4 | 354 kg | **1'467 CHF** | 4-281015 | • |
| 1500 x 1000 mm | 4 | 370 kg | **1'487 CHF** | 4-281035 | • |
| 2000 x 1000 mm | 4 | 475 kg | **1'910 CHF** | 4-281020 | • |
| 2000 x 1200 mm | 4 | 569 kg | **2'161 CHF** | 4-281060 | • |
| 2400 x 1200 mm | 6 | 697 kg | **2'432 CHF** | 4-281030 | • |
| 3000 x 1500 mm | 6 | 1043 kg | **3'361 CHF** | 4-281040 | • |

Poids = Plateau de la table + Palette + Pied standard
Charge statique totale conseillée pour 4 pieds 2000 kg avec une répartition uniforme de la charge. (Données pour pied standard)
Sans nitruration plasma: Pas de protection contre la rouille, les rayures et les projections de soudure. Protection contre l'adhérence des projections de soudure uniquement en vaporisant l'anti-collage.

www.siegmund.com/
F-tablebasic75028

## Pieds de table

| | Equipement standard | Réglable en hauteur | Sur roulette avec frein de blocage | Sur roulette réglable en hauteur avec frein de blocage | Ancrage au sol |
|---|---|---|---|---|---|
| | 161856 | 4-160877.1.XX | 4-161855.XX | 4-160879.XX | 4-160874.XX |
| Charge par pied | 1000 kg | 1000 kg | 500 kg | 500 kg | 1000 kg |
| Hauteur des pieds | 815 mm | 550 – 950 mm | 815 mm | 600 – 900 mm | 815 mm |
| Réglage fin | 50 mm | 40 mm | 30 mm | 30 mm | 50 mm |
| Surcoût par pied | inclus | **58 CHF** | **65 CHF** | **97 CHF** | **56 CHF** |

Hauteur de travail = hauteur du pied + bandeau
Les valeurs indiquées se réfèrent à des charges statiques. NB: Les roulettes ne sont pas recommandées pour des tables de soudure à 6 pieds. Pied à roulette non autorisé pour les tables de 1200x800 mm en raison du risque de basculement.

## Sets Basic

| | | 280604 | 280511 | 280420.N | 280110.N | 280162.N |
|---|---|---|---|---|---|---|
| **1** | 4-281200 | 4x | 8x | 6x | 2x | |
| **2** | 4-281300 | 8x | 12x | 8x | 4x | |
| **3** | 4-281400 | 10x | 18x | 10x | 6x | 4x |



Nos prix s'entendent hors taxes, transport et emballage en sus. Tous les prix en CHF (francs suisses).



# Basic 8.7

- Acier pour outillage traité à cœur X8.7, nitruré plasma et revêtu BAR
- Épaisseur env. 24,5 – 27 mm
- Alésages Ø 28 mm, Alésages sur le dessus de la table avec quadrillage diagonal
- Filetage M12 sur 4 côtés tous les 200 mm
- y compris pieds standards

| Dimensions de table | Pieds | Poids | | | |
|---|---|---|---|---|---|
| 1000 x 1000 mm | 4 | 236 kg | **1'449 CHF** | 4-281010.XD7 | • |
| 1200 x 800 mm | 4 | 229 kg | **1'443 CHF** | 4-281025.XD7 | • |
| 1200 x 1200 mm | 4 | 325 kg | **1'753 CHF** | 4-281015.XD7 | • |
| 1500 x 1000 mm | 4 | 340 kg | **1'764 CHF** | 4-281035.XD7 | • |
| 2000 x 1000 mm | 5 | 442 kg | **2'278 CHF** | 4-281020.XD7 | • |
| 2000 x 1200 mm | 5 | 527 kg | **2'580 CHF** | 4-281060.XD7 | • |
| 2400 x 1200 mm | 6 | 636 kg | **2'915 CHF** | 4-281030.XD7 | • |
| 3000 x 1500 mm | 6 | 948 kg | **4'038 CHF** | 4-281040.XD7 | • |

Poids = Plateau de la table + Palette + Pied standard
Charge statique totale conseillée pour 4 pieds 2000 kg avec une répartition uniforme de la charge. (Données pour pied standard)

www.siegmund.com/
F-tablebasicX728

| | | | | | |
|---|---|---|---|---|---|
| 280543 | 160415 | 284050.Set | 283999 | | |
| 8x | 8x | | 1x | **1'206 CHF** | • |
| 8x | 8x | 2x | 1x | **1'822 CHF** | • |
| 8x | 8x | 4x | 1x | **3'224 CHF** | • |

# Professional 750

- Acier de qualité S355J2+N, nitruré plasma et revêtu BAR
- Épaisseur env. 24,5 – 27 mm
- Alésages Ø 28 mm, Alésages sur le dessus de la table quadrillage 100x100 mm
- Hauteur des bandeaux 200 mm, Entraxe alésages bandeau 50 mm
- y compris pieds standards

| Dimensions de table | Pieds | Poids | | | |
|---|---|---|---|---|---|
| 1000 x 1000 mm | 4 | 416 kg | **2'436 CHF** | 4-280010.P | • |
| 1200 x 800 mm | 4 | 408 kg | **2'430 CHF** | 4-280025.P | • |
| 1200 x 1200 mm | 4 | 544 kg | **3'293 CHF** | 4-280015.P | • |
| 1500 x 1000 mm | 4 | 577 kg | **3'387 CHF** | 4-280035.P | • |
| 1500 x 1500 mm | 4 | 801 kg | **4'502 CHF** | 4-280050.P | • |
| 2000 x 1000 mm | 4 | 730 kg | **4'014 CHF** | 4-280020.P | • |
| 2000 x 1200 mm | 4 | 843 kg | **4'594 CHF** | 4-280060.P | • |
| 2000 x 2000 mm | 4 | 1299 kg | **7'101 CHF** | 4-280045.P | • |
| 2400 x 1200 mm | 4 | 986 kg | **5'171 CHF** | 4-280030.P | • |
| 3000 x 1500 mm | 6 | 1517 kg | **7'583 CHF** | 4-280040.P | • |
| 4000 x 2000 mm | 8 | 2501 kg | **11'543 CHF** | 4-280055.P | • |

Poids = Plateau de la table + Palette + Pied standard
Charge statique totale conseillée pour 4 pieds 4000 kg avec une répartition uniforme de la charge. (Données pour pied standard)
Toutes nos tables sont disponibles sur commande sans nitruration plasma ou avec quadrillage diagonal: www.siegmund.com/F-table75028

www.siegmund.com/
F-table75028

## Pieds de table

| | Equipement standard | Equipement standard | Réglable en hauteur | Réglable en hauteur | Sur roulette avec frein de blocage | Sur roulette réglable en hauteur avec frein de blocage | Ancrage au sol | Ancrage au sol |
|---|---|---|---|---|---|---|---|---|
| | 280858.X | 280857.X | 4-280878.1.XX | 4-280877.1.XX | 4-280876.XX | 4-280879.1.XX | 4-280874.XX | 4-280875.XX |
| Charge par pied | 2000 kg | 2000 kg | 2000 kg | 2000 kg | 1500 kg | 1500 kg | 2000 kg | 2000 kg |
| Hauteur des pieds | 650 mm | 750 mm | 450 – 700 mm | 550 – 900 mm | 650 mm | 550 – 750 mm | 650 mm | 750 mm |
| Réglage fin | 50 mm | 50 mm | 50 mm | 50 mm | 20 mm | 20 mm | 50 mm | 50 mm |
| Surcoût par pied | inclus | Alternativement | **82 CHF** | **84 CHF** | **106 CHF** | **138 CHF** | **56 CHF** | **56 CHF** |

Hauteur de travail = hauteur du pied + bandeau
Les valeurs indiquées se réfèrent à des charges statiques. NB: Les roulettes ne sont pas recommandées pour des tables de soudure à 6 ou 8 pieds.

## Sets

| | | 280610.N | 280630.N | 280648.1.N | 280511 | 280740 | 280410.N | 280420.N | 280430.N |
|---|---|---|---|---|---|---|---|---|---|
| **1** | 4-283100 | 4x | 2x | 2x | 12x | | 4x | 4x | |
| **2** | 4-283200 | 6x | 4x | 4x | 18x | 4x | 6x | 6x | |
| **3** | 4-283300 | 10x | 6x | 4x | 24x | 4x | 8x | 8x | |
| **4** | 4-283400 | 14x | 10x | 6x | 30x | 8x | 10x | 10x | 4x |
| **5** | 4-283500 | 14x | 10x | 8x | 36x | 8x | 12x | 12x | 4x |



Nos prix s'entendent hors taxes, transport et emballage en sus. Tous les prix en CHF (francs suisses).

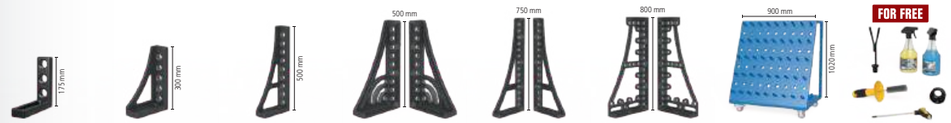


| 280110.N | 280152.N | 280162.N | 280164+65.N | 280166+67.N | 280144+46.N | 280910 | 283999 | | |
|---|---|---|---|---|---|---|---|---|---|
| 2x | 2x | | | | | | 1x | **1'934 CHF** | • |
| 4x | 2x | 2x | | | | | 1x | **3'413 CHF** | • |
| 6x | 2x | 2x | | 1x | | | 1x | **4'925 CHF** | • |
| 8x | 2x | 2x | 1x | 1x | | 1x | 1x | **7'746 CHF** | • |
| 12x | 2x | 2x | 1x | 1x | 1x | 1x | 1x | **9'448 CHF** | • |

# Professional Extreme 8.7

- Acier pour outillage traité à cœur X8.7, nitruré plasma et revêtu BAR
- Épaisseur env. 24,5 – 27 mm
- Alésages Ø 28 mm, Alésages sur le dessus de la table avec quadrillage diagonal
- Hauteur des bandeaux 200 mm, Alésages sur bandeau de table avec quadrillage diagonal
- Bandeaux en acier de haute qualité S355J2+N
- y compris pieds standards

| Dimensions de table | Pieds | Poids | | | |
|---|---|---|---|---|---|
| 1000 x 1000 mm | 4 | 400 kg | **3'042 CHF** | 4-280010.XD7D | ● |
| 1200 x 800 mm | 4 | 392 kg | **3'035 CHF** | 4-280025.XD7D | ● |
| 1200 x 1200 mm | 4 | 521 kg | **3'888 CHF** | 4-280015.XD7D | ● |
| 1500 x 1000 mm | 4 | 554 kg | **4'181 CHF** | 4-280035.XD7D | ● |
| 1500 x 1500 mm | 4 | 767 kg | **5'492 CHF** | 4-280050.XD7D | ● |
| 2000 x 1000 mm | 4 | 699 kg | **4'960 CHF** | 4-280020.XD7D | ● |
| 2000 x 1200 mm | 4 | 806 kg | **5'597 CHF** | 4-280060.XD7D | ● |
| 2000 x 2000 mm | 4 | 1240 kg | **8'543 CHF** | 4-280045.XD7D | ● |
| 2400 x 1200 mm | 4 | 947 kg | **6'340 CHF** | 4-280030.XD7D | ● |
| 3000 x 1500 mm | 6 | 1425 kg | **9'098 CHF** | 4-280040.XD7D | ● |
| 4000 x 2000 mm | 8 | 2384 kg | **14'135 CHF** | 4-280055.XD7D | ● |
| 4800 x 2400 mm | 11 | 3275 kg | **20'391 CHF** | 4-280065.XD7D | ○ |

Poids = Plateau de la table + Palette + Pied standard
Charge statique totale conseillée pour 4 pieds 4000 kg avec une répartition uniforme de la charge. (Données pour pied standard)
Toutes nos tables sont disponibles sur commande sans nitruration plasma et avec un quadrillage 100x100 mm: www.siegmund.com/F-tableX728

www.siegmund.com/
F-tableX728

## Pieds de table

| | Equipement standard | Equipement standard | Réglable en hauteur | Réglable en hauteur | Sur roulette avec frein de blocage | Sur roulette réglable en hauteur avec frein de blocage | Ancrage au sol | Ancrage au sol |
|---|---|---|---|---|---|---|---|---|
| | 280858.X | 280857.X | 4-280878.1.XX | 4-280877.1.XX | 4-280876.XX | 4-280879.1.XX | 4-280874.XX | 4-280875.XX |
| Charge par pied | 2000 kg | 2000 kg | 2000 kg | 2000 kg | 1500 kg | 1500 kg | 2000 kg | 2000 kg |
| Hauteur des pieds | 650 mm | 750 mm | 450 – 700 mm | 550 – 900 mm | 650 mm | 550 – 750 mm | 650 mm | 750 mm |
| Réglage fin | 50 mm | 50 mm | 50 mm | 50 mm | 20 mm | 20 mm | 50 mm | 50 mm |
| Surcoût par pied | inclus | Alternativement | **82 CHF** | **84 CHF** | **106 CHF** | **138 CHF** | **56 CHF** | **56 CHF** |

Hauteur de travail = hauteur du pied + bandeau
Les valeurs indiquées se réfèrent à des charges statiques. NB: Les roulettes ne sont pas recommandées pour des tables de soudure à 6 ou 8 pieds.

## Sets

| | | 280610.N | 280630.N | 280648.1.N | 280511 | 280740 | 280410.N | 280420.N | 280430.N |
|---|---|---|---|---|---|---|---|---|---|
| **1** | 4-283100 | 4x | 2x | 2x | 12x | | 4x | 4x | |
| **2** | 4-283200 | 6x | 4x | 4x | 18x | 4x | 6x | 6x | |
| **3** | 4-283300 | 10x | 6x | 4x | 24x | 4x | 8x | 8x | |
| **4** | 4-283400 | 14x | 10x | 6x | 30x | 8x | 10x | 10x | 4x |
| **5** | 4-283500 | 14x | 10x | 8x | 36x | 8x | 12x | 12x | 4x |



Nos prix s'entendent hors taxes, transport et emballage en sus. Tous les prix en CHF (francs suisses).



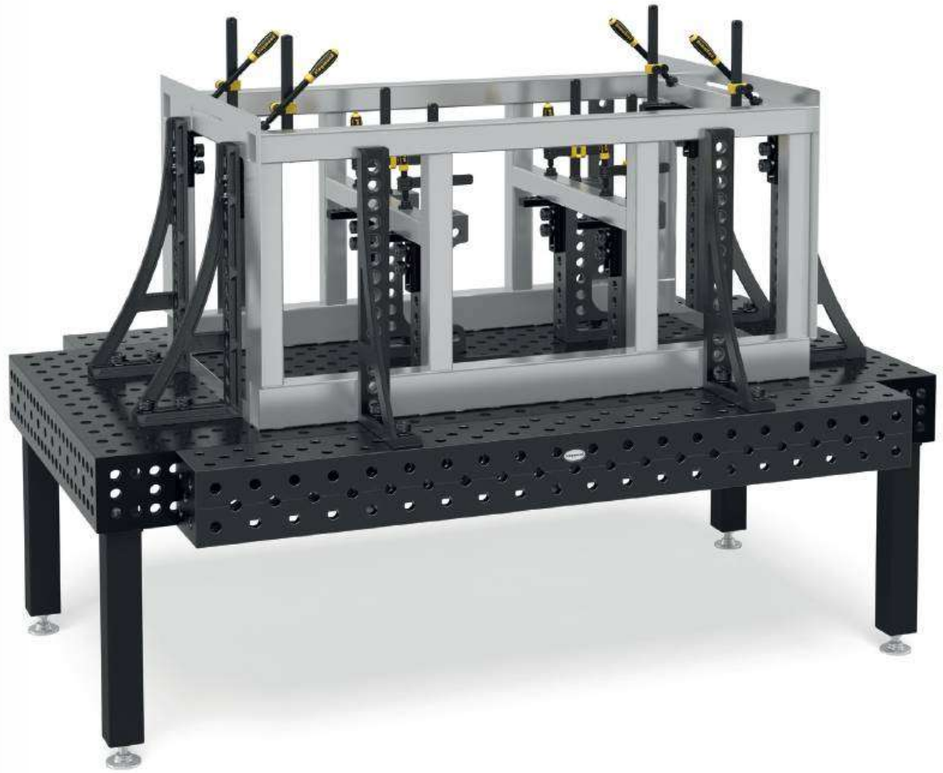

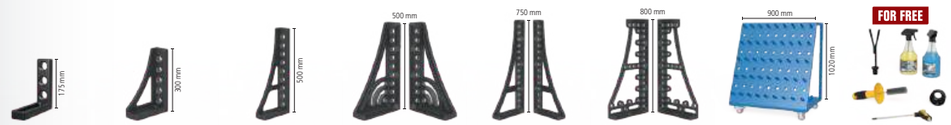


| 280110.N | 280152.N | 280162.N | 280164+65.N | 280166+67.N | 280144+46.N | 280910 | 283999 | | |
|---|---|---|---|---|---|---|---|---|---|
| 2x | 2x | | | | | | 1x | **1'934 CHF** | ● |
| 4x | 2x | 2x | | | | | 1x | **3'413 CHF** | ● |
| 6x | 2x | 2x | | 1x | | | 1x | **4'925 CHF** | ● |
| 8x | 2x | 2x | 1x | 1x | | 1x | 1x | **7'746 CHF** | ● |
| 12x | 2x | 2x | 1x | 1x | 1x | 1x | 1x | **9'448 CHF** | ● |

# Professional Extreme 8.8 PLUS

- Acier pour outillage traité à cœur X8.8, nitruré plasma plus traitement de surface BAR
- Épaisseur env. 24,5 – 27 mm
- Alésages Ø 28 mm, Alésages sur le dessus de la table avec quadrillage diagonal
- Hauteur des bandeaux 300 mm, Alésages sur les bandeaux 3 lignes entraxe 50 mm, 2 lignes entraxe 100 mm
- Bandeaux en acier de haute qualité S355J2+N
- y compris pieds standards

| Dimensions de table | Pieds | Poids | | | |
|---|---|---|---|---|---|
| 1200 x 1200 mm | 4 | 612 kg | **4'330 CHF** | 4-280015.XD8PL | • |
| 1500 x 1000 mm | 4 | 655 kg | **4'670 CHF** | 4-280035.XD8PL | • |
| 1500 x 1500 mm | 4 | 901 kg | **6'099 CHF** | 4-280050.XD8PL | • |
| 2000 x 1000 mm | 4 | 826 kg | **5'508 CHF** | 4-280020.XD8PL | • |
| 2400 x 1200 mm | 4 | 1102 kg | **7'002 CHF** | 4-280030.XD8PL | • |
| 3000 x 1500 mm | 6 | 1656 kg | **10'012 CHF** | 4-280040.XD8PL | • |
| 4000 x 2000 mm | 8 | 2746 kg | **15'447 CHF** | 4-280055.XD8PL | • |

Poids = Plateau de la table + Palette + Pied standard
Charge statique totale conseillée pour 4 pieds 6000 kg avec une répartition uniforme de la charge. (Données pour pied standard)
Toutes nos tables sont disponibles sur commande sans nitruration plasma: www.siegmund.com/F-tableX828plus

www.siegmund.com/
F-tableX828plus

## Pieds de table

| | Equipement standard | Equipement standard | Réglable en hauteur | Réglable en hauteur | Sur roulette avec frein de blocage | Sur roulette réglable en hauteur avec frein de blocage | Ancrage au sol |
|---|---|---|---|---|---|---|---|
| | 280853.X | 280857.X | 4-280878.1.XX | 4-280877.1.XX | 4-280860.XX | 4-280879.1.XX | 4-280872.XX |
| Charge par pied | 3000 kg | 2000 kg | 2000 kg | 2000 kg | 1500 kg | 1500 kg | 3000 kg |
| Hauteur des pieds | 550 mm | 750 mm | 450 – 700 mm | 550 – 900 mm | 550 mm | 550 – 750 mm | 550 mm |
| Réglage fin | 50 mm | 50 mm | 50 mm | 50 mm | 20 mm | 20 mm | 50 mm |
| Surcoût par pied | inclus | Alternativement | **82 CHF** | **84 CHF** | **104 CHF** | **138 CHF** | **56 CHF** |

Hauteur de travail = hauteur du pied + bandeau
Les valeurs indiquées se réfèrent à des charges statiques. NB: Les roulettes ne sont pas recommandées pour des tables de soudure à 6 ou 8 pieds.

## Sets

| | | 280610.N | 280630.N | 280648.1.N | 280511 | 280740 | 280410.N | 280420.N | 280430.N |
|---|---|---|---|---|---|---|---|---|---|
| **1** | 4-283100 | 4x | 2x | 2x | 12x | | 4x | 4x | |
| **2** | 4-283200 | 6x | 4x | 4x | 18x | 4x | 6x | 6x | |
| **3** | 4-283300 | 10x | 6x | 4x | 24x | 4x | 8x | 8x | |
| **4** | 4-283400 | 14x | 10x | 6x | 30x | 8x | 10x | 10x | 4x |
| **5** | 4-283500 | 14x | 10x | 8x | 36x | 8x | 12x | 12x | 4x |



Nos prix s'entendent hors taxes, transport et emballage en sus. Tous les prix en CHF (francs suisses).

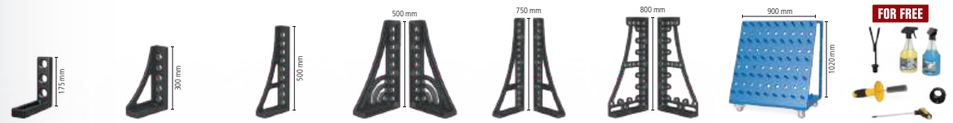


| 280110.N | 280152.N | 280162.N | 280164+65.N | 280166+67.N | 280144+46.N | 280910 | 283999 | | |
|---|---|---|---|---|---|---|---|---|---|
| 2x | 2x | | | | | | 1x | **1'934 CHF** | • |
| 4x | 2x | 2x | | | | | 1x | **3'413 CHF** | • |
| 6x | 2x | 2x | | 1x | | | 1x | **4'925 CHF** | • |
| 8x | 2x | 2x | 1x | 1x | | 1x | 1x | **7'746 CHF** | • |
| 12x | 2x | 2x | 1x | 1x | 1x | 1x | 1x | **9'448 CHF** | • |

# Table à rainures hexagonales

- Acier pour outillage traité à cœur X8.7, nitruré plasma et revêtu BAR
- Épaisseur env. 24,5 – 27 mm
- Rainure hexagonale entraxe 100 mm
- Alésages Ø 28 mm, Alésages sur le dessus de la table quadrillage 100x100 mm
- Hauteur des bandeaux 200 mm, Alésages sur bandeau de table avec quadrillage diagonal
- Bandeaux en acier de haute qualité S355J2+N
- y compris pieds standards

| Dimensions de table | Pieds | Poids | | | |
|---|---|---|---|---|---|
| 1200 x 1200 mm | 4 | 500 kg | **4'235 CHF** | 4-280015.HNK | • |
| 1500 x 1000 mm | 4 | 531 kg | **4'523 CHF** | 4-280035.HNK | • |
| 1500 x 1500 mm | 4 | 734 kg | **5'843 CHF** | 4-280050.HNK | • |
| 2000 x 1000 mm | 4 | 668 kg | **5'432 CHF** | 4-280020.HNK | • |
| 2400 x 1200 mm | 6 | 920 kg | **6'707 CHF** | 4-280030.HNK | • |
| 3000 x 1500 mm | 6 | 1356 kg | **9'911 CHF** | 4-280040.HNK | • |
| 4000 x 2000 mm | 8 | 2262 kg | **15'461 CHF** | 4-280055.HNK | • |

Poids = Plateau de la table + Palette + Pied standard
Charge statique totale conseillée pour 4 pieds 4000 kg avec une répartition uniforme de la charge. (Données pour pied standard)

www.siegmund.com/
F-hexagontable

**Gratuit pour toutes les tables à rainures hexagonales**

HN283999:
4x HN280547 Taquet 25 mm
4x 280546.4 Douille de bridage

## Pieds de table

| | Equipement standard | Equipement standard | Réglable en hauteur | Réglable en hauteur | Sur roulette avec frein de blocage | Sur roulette réglable en hauteur avec frein de blocage | Ancrage au sol | Ancrage au sol |
|---|---|---|---|---|---|---|---|---|
| | 280858.X | 280857.X | 4-280878.1.XX | 4-280877.1.XX | 4-280876.XX | 4-280879.1.XX | 4-280874.XX | 4-280875.XX |
| Charge par pied | 2000 kg | 2000 kg | 2000 kg | 2000 kg | 1500 kg | 1500 kg | 2000 kg | 2000 kg |
| Hauteur des pieds | 650 mm | 750 mm | 450 – 700 mm | 550 – 900 mm | 650 mm | 550 – 750 mm | 650 mm | 750 mm |
| Réglage fin | 50 mm | 50 mm | 50 mm | 50 mm | 20 mm | 20 mm | 50 mm | 50 mm |
| Surcoût par pied | inclus | Alternativement | **82 CHF** | **84 CHF** | **106 CHF** | **138 CHF** | **56 CHF** | **56 CHF** |

Hauteur de travail = hauteur du pied + bandeau
Les valeurs indiquées se réfèrent à des charges statiques. NB: Les roulettes ne sont pas recommandées pour des tables de soudure à 6 ou 8 pieds.

## Sets

| | | 280610.N | 280630.N | 280648.1.N | 280511 | 280740 | 280410.N | 280420.N | 280430.N |
|---|---|---|---|---|---|---|---|---|---|
| **1** | 4-283100 | 4x | 2x | 2x | 12x | | 4x | 4x | |
| **2** | 4-283200 | 6x | 4x | 4x | 18x | 4x | 6x | 6x | |
| **3** | 4-283300 | 10x | 6x | 4x | 24x | 4x | 8x | 8x | |
| **4** | 4-283400 | 14x | 10x | 6x | 30x | 8x | 10x | 10x | 4x |
| **5** | 4-283500 | 14x | 10x | 8x | 36x | 8x | 12x | 12x | 4x |



Nos prix s'entendent hors taxes, transport et emballage en sus. Tous les prix en CHF (francs suisses).

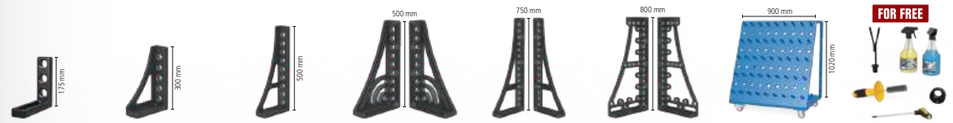


| 280110.N | 280152.N | 280162.N | 280164+65.N | 280166+67.N | 280144+46.N | 280910 | 283999 | | |
|---|---|---|---|---|---|---|---|---|---|
| 2x | 2x | | | | | | 1x | **1'934 CHF** | • |
| 4x | 2x | 2x | | | | | 1x | **3'413 CHF** | • |
| 6x | 2x | 2x | | 1x | | | 1x | **4'925 CHF** | • |
| 8x | 2x | 2x | 1x | 1x | | 1x | 1x | **7'746 CHF** | • |
| 12x | 2x | 2x | 1x | 1x | 1x | 1x | 1x | **9'448 CHF** | • |

## Table élévatrice Siegmund

- avec deux vérins de levage
- grande résilience
- utilisation simple
- ciseaux et rouleaux acier robustes
- Bande contact pour protéger du pincement
- Montage possible au-dessus ou dans le sol

**Table élévatrice 2010**
pour table 2000x1000 mm, Hauteur en position basse: 330 mm, Course utile: 1100 mm, Temps de levage en charge: 45~55 Secondes, Puissance 2,2 kW, Tension en fonctionnement 400 V 50 Hz, Charge maximale: Châssis de base (sans table) 4000 kg, panneaux isolants compris

16 22 28

| | L (a) | B (b) | G | | |
|---|---|---|---|---|---|
| 4-HB4020.1 | 1990 mm | 990 mm | 470 kg | **6'870 CHF** | • |

**Table élévatrice 2012**
pour table 2000x1200 mm, Hauteur en position basse: 330 mm, Course utile: 1100 mm, Temps de levage en charge: 45~55 Secondes, Puissance 2,2 kW, Tension en fonctionnement 400 V 50 Hz, Charge maximale: Châssis de base (sans table) 4000 kg, panneaux isolants compris

16 22 28

| | L (a) | B (b) | G | | |
|---|---|---|---|---|---|
| 4-HB4060.1 | 1990 mm | 1190 mm | 490 kg | **7'122 CHF** | • |

**Table élévatrice 2412**
pour table 2400x1200 mm, Hauteur en position basse: 330 mm, Course utile: 1100 mm, Temps de levage en charge: 45~55 Secondes, Puissance 2,2 kW, Tension en fonctionnement 400 V 50 Hz, Charge maximale: Châssis de base (sans table) 4000 kg, panneaux isolants compris

16 22 28

| | L (a) | B (b) | G | | |
|---|---|---|---|---|---|
| 4-HB4030.1 | 2390 mm | 1190 mm | 530 kg | **7'611 CHF** | • |

**Table élévatrice 3015**
pour table 3000x1500 mm, Hauteur en position basse: 430 mm, Course utile: 650 mm, Temps de levage en charge: 35~45 Secondes, Puissance 2,2 kW, Tension en fonctionnement 400 V 50 Hz, Charge maximale: Châssis de base (sans table) 6000 kg, panneaux isolants compris

16 22 28

| | L (a) | B (b) | G | | |
|---|---|---|---|---|---|
| 4-HB4040.1 | 2990 mm | 1490 mm | 865 kg | **11'769 CHF** | • |

## Table élévatrice 2010 avec table de soudure

- table de soudure 2000x1000 mm et plaques d'isolation comprises
- Épaisseur Plateau de la table env. 24,5 – 27 mm
- Dimensions (L x l): env. 1990x990 mm
- Poids (sans table) env. 470 kg
- Hauteur en position basse: 330 mm, Course utile: 1100 mm
- La hauteur de travail correspond à la hauteur de montage plus paroi latérale
- Charge maximale: Châssis de base (sans table) 4000 kg
- Temps de levage en charge: 45~55 Secondes
- Puissance 2,2 kW, Tension en fonctionnement 400 V 50 Hz

| Dimension Plaque de travail | Caractéristiques Plaque de travail | G | | | |
|---|---|---|---|---|---|
| 2000 x 1000 mm | 28 750 N BAR | 1166 kg | **10'620 CHF** | 4-HB280020.P | • |
| 2000 x 1000 mm | 28 XR,7 N BAR | 1135 kg | **11'566 CHF** | 4-HB280020.XD7D | • |
| 2000 x 1000 mm | 28 XR,8 N BAR | 1266 kg | **12'114 CHF** | 4-HB280020.XD8PL | • |
| 2000 x 1000 mm | 28 XR,7 N BAR | 1104 kg | **12'038 CHF** | 4-HB280020.HNK | • |





## Table élévatrice 2012 avec table de soudure

- table de soudure 2000x1200 mm et plaques d'isolation comprises
- Épaisseur Plateau de la table env. 24,5 – 27 mm
- Dimensions (L x l): env. 1990x1190 mm
- Poids (sans table) env. 490 kg
- Hauteur en position basse: 330 mm, Course utile: 1100 mm
- La hauteur de travail correspond à la hauteur de montage plus paroi latérale
- Charge maximale: Châssis de base (sans table) 4000 kg
- Temps de levage en charge: 45~55 Secondes
- Puissance 2,2 kW, Tension en fonctionnement 400 V 50 Hz

| Dimension Plaque de travail | Caractéristiques Plaque de travail | G | | | |
|---|---|---|---|---|---|
| 2000 x 1200 mm | 28 750 N BAR | 1299 kg | **11'452 CHF** | 4-HB280060.P | • |
| 2000 x 1200 mm | 28 XR,7 N BAR | 1262 kg | **12'455 CHF** | 4-HB280060.XD7D | • |

## Table élévatrice 2412 avec table de soudure

- table de soudure 2400x1200 mm et plaques d'isolation comprises
- Épaisseur Plateau de la table env. 24,5 – 27 mm
- Dimensions (L x l): env. 2390x1190 mm
- Poids (sans table) env. 530 kg
- Hauteur en position basse: 330 mm, Course utile: 1100 mm
- La hauteur de travail correspond à la hauteur de montage plus paroi latérale
- Charge maximale: Châssis de base (sans table) 4000 kg
- Temps de levage en charge: 45~55 Secondes
- Puissance 2,2 kW, Tension en fonctionnement 400 V 50 Hz

| Dimension Plaque de travail | Caractéristiques Plaque de travail | G | | | |
|---|---|---|---|---|---|
| 2400 x 1200 mm | 28 750 N BAR | 1482 kg | **12'518 CHF** | 4-HB280030.P | • |
| 2400 x 1200 mm | 28 XR,7 N BAR | 1443 kg | **13'688 CHF** | 4-HB280030.XD7D | • |
| 2400 x 1200 mm | 28 XR,8 N BAR | 1602 kg | **14'349 CHF** | 4-HB280030.XD8PL | • |
| 2400 x 1200 mm | 28 XR,7 N BAR | 1399 kg | **13'922 CHF** | 4-HB280030.HNK | • |

## Table élévatrice 3015 avec table de soudure

- table de soudure 3000x1500 mm et plaques d'isolation comprises
- Épaisseur Plateau de la table env. 24,5 – 27 mm
- Dimensions (L x l): env. 2990x1490 mm
- Poids (sans table) env. 865 kg
- Hauteur en position basse: 430 mm, Course utile: 650 mm
- La hauteur de travail correspond à la hauteur de montage plus paroi latérale
- Charge maximale: Châssis de base (sans table) 6000 kg
- Temps de levage en charge: 34~45 Secondes
- Puissance 2,2 kW, Tension en fonctionnement 400 V 50 Hz

| Dimension Plaque de travail | Caractéristiques Plaque de travail | G | | | |
|---|---|---|---|---|---|
| 3000 x 1500 mm | 28 750 N BAR | 2331 kg | **18'957 CHF** | 4-HB280040.P | • |
| 3000 x 1500 mm | 28 XR,7 N BAR | 2239 kg | **20'472 CHF** | 4-HB280040.XD7D | • |
| 3000 x 1500 mm | 28 XR,8 N BAR | 2476 kg | **21'385 CHF** | 4-HB280040.XD8PL | • |
| 3000 x 1500 mm | 28 XR,7 N BAR | 2170 kg | **21'285 CHF** | 4-HB280040.HNK | • |

**Plus d'informations et d'accessoires pour ces produits online.**

www.siegmund.com/
F-h-lift

L: Longueur, B: Largeur, G: Poids

## Table rotative réglable en hauteur fixe

- Dimensions (L x l): env. 785x785 mm
- Poids (sans plaque): env. 70 kg
- Hauteur de travail de 780 mm à 1100 mm
- Pour des risques de basculement, nous conseillons uniquement certaines dimensions
- Uniquement compatible avec les plaques de travail indiquées (Points de fixation spéciaux sur la plaque)
- Charge maximale: Châssis de base (sans plaque) 1000 kg

| Dimension Plaque de travail | Caractéristiques Plaque de travail | MS (d) | G | | | |
|---|---|---|---|---|---|---|
| 1000 x 1000 mm | 28 XD.7 N BAR | 25 mm | 245 kg | **2'264 CHF** | 2-DS281010.XD7 | • |
| 1200 x 800 mm | 28 XD.7 N BAR | 25 mm | 238 kg | **2'258 CHF** | 2-DS281025.XD7 | • |
| 1200 x 1200 mm | 28 XD.7 N BAR | 25 mm | 321 kg | **2'567 CHF** | 2-DS281015.XD7 | • |
| 1000 x 1000 mm | 28 XD.7 N BAR | 15 mm | 179 kg | **1'950 CHF** | 2-DS804024.XD7 | • |
| 1200 x 1200 mm | 28 XD.7 N BAR | 15 mm | 226 kg | **2'438 CHF** | 2-DS804034.XD7 | • |
| 1200 x 800 mm | 28 XD.7 N BAR | 15 mm | 182 kg | **1'948 CHF** | 2-DS804004.X7 | • |
| Ø 1100 mm | 28 XD.7 N BAR | 15 mm | 173 kg | **2'214 CHF** | 2-DS804211.XD7 | • |

Épaisseur 15 mm: Pour le bridage avec les boulons 280511, la rondelle 800653.1.N est nécessaire.

## Table rotative réglable en hauteur mobile

- Dimensions (L x l): env. 795x795 mm
- Poids (sans plaque): env. 70 kg
- Hauteur de travail de 780 mm à 1100 mm
- Pour des risques de basculement, nous conseillons uniquement certaines dimensions
- Uniquement compatible avec les plaques de travail indiquées (Points de fixation spéciaux sur la plaque)
- Charge maximale: Châssis de base (sans plaque) 1000 kg

| Dimension Plaque de travail | Caractéristiques Plaque de travail | MS (d) | G | | | |
|---|---|---|---|---|---|---|
| 1000 x 1000 mm | 28 XD.7 N BAR | 25 mm | 245 kg | **2'399 CHF** | 2-DM281010.XD7 | • |
| 1200 x 800 mm | 28 XD.7 N BAR | 25 mm | 238 kg | **2'393 CHF** | 2-DM281025.XD7 | • |
| 1200 x 1200 mm | 28 XD.7 N BAR | 25 mm | 321 kg | **2'703 CHF** | 2-DM281015.XD7 | • |
| 1000 x 1000 mm | 28 XD.7 N BAR | 15 mm | 179 kg | **2'085 CHF** | 2-DM804024.XD7 | • |
| 1200 x 1200 mm | 28 XD.7 N BAR | 15 mm | 226 kg | **2'574 CHF** | 2-DM804034.XD7 | • |
| 1200 x 800 mm | 28 XD.7 N BAR | 15 mm | 182 kg | **2'083 CHF** | 2-DM804004.X7 | • |
| Ø 1100 mm | 28 XD.7 N BAR | 15 mm | 173 kg | **2'350 CHF** | 2-DM804211.XD7 | • |

Épaisseur 15 mm: Pour le bridage avec les boulons 280511, la rondelle 800653.1.N est nécessaire.

## Masse magnétique

Prise de masse magnétique avec jonction tournante pour une fixation solide sur des surfaces propres et lisses.
Grâce à une mise à la masse rapide et simplifiée, plus de câbles emmêlés. La connexion du câble peut se faire par coincement ou par fixation définitive. En combinaison avec la plaque d'adaptation et les vis à têtes noyées, c'est une solution parfaite pour un set retrofit de la table rotative.

**Masse magnétique pour table rotative**
prise de masse rapide et simple, pas de câbles emmêlés, fixation solide sur des surfaces propres et lisses, Jusqu'à 500 ampère à un taux de charge de 35%, Contenu de la livraison: Plaque d'adaptation et vis à tête noyée

16 22 28

| | G | | |
|---|---|---|---|
| 2-00003399 | 0,92 kg | **38 CHF** | • |

Plus d'informations et d'accessoires pour ces produits online.
www.siegmund.com/F-rotating





## Table élévatrice mobile 500 kg

- Dimensions (L x l): env. 1115x630 mm
- Poids (sans plaque): env. 65 kg
- Hauteur de travail entre env. 700 et 1000 mm
- Uniquement compatible avec les plaques de travail indiquées (Points de fixation spéciaux sur la plaque)
- Charge maximale: Châssis de base (sans plaque) 500 kg

| Dimension Plaque de travail | Caractéristiques Plaque de travail | MS (d) | G | | | |
|---|---|---|---|---|---|---|
| 1200 x 800 mm | 28 XD.7 N BAR | 15 mm | 177 kg | **2'367 CHF** | 2-HT804004.X7 | • |
| 1500 x 1000 mm | 28 XD.7 N BAR | 15 mm | 227 kg | **2'744 CHF** | 2-HT804014.XD7 | • |

Épaisseur 15 mm: Pour le bridage avec les boulons 280511, la rondelle 800653.1.N est nécessaire.

## Table élévatrice mobile 1000 kg

- Dimensions (L x l): env. 1490x990 mm
- Poids (sans plaque): env. 200 kg
- Hauteur de travail entre env. 700 et 1000 mm
- Fixation par les alésages System
- Charge maximale: Châssis de base (sans plaque) 1000 kg

| Dimension Plaque de travail | Caractéristiques Plaque de travail | MS (d) | G | | | |
|---|---|---|---|---|---|---|
| 1500 x 1000 mm | 28 XD.7 N BAR | 15 mm | 362 kg | **3'183 CHF** | 2-HS804014.XD7 | • |
| 2000 x 1000 mm | 28 XD.7 N BAR | 15 mm | 417 kg | **3'600 CHF** | 2-HS804044.XD7 | • |

Épaisseur 15 mm: Pour le bridage avec les boulons 280511, la rondelle 800653.1.N est nécessaire.

## Table élévatrice mobile 1200 kg

- Dimensions (L x l): env. 1490x990 mm
- Poids (sans plaque): env. 210 kg
- Hauteur de travail entre env. 800 et 1100 mm
- Charge maximale: Châssis de base (sans plaque) 1200 kg

| Dimension Plaque de travail | Caractéristiques Plaque de travail | MS (d) | G | | | |
|---|---|---|---|---|---|---|
| 1500 x 1000 mm | 28 XD.7 N BAR 100 | 25 mm | 678 kg | **6'656 CHF** | 2-HS280035.XD7D | • |

## Conseil produit

**Set de levage pour une capacité de charge de 1700 kg**
Vérin supplémentaire pour charge 1700 kg (poids plaque à trous en moins), Compatible uniquement avec table élévatrice mobile 1200 kg, Livraison: 1x vérin de levage, 1x pédale, fixations

16 22 28

| | G | | |
|---|---|---|---|
| 2-HS009921 | 4 kg | **453 CHF** | • |

**Entretoise pour Premium Light lot de 4 nitrurée**
Surface entre deux éléments de bridage, nécessaire pour le bridage épaisseur 15 mm avec le boulon 280511, Livraison: 4 pièces

BAR N 28

| | MS (d) | G | | |
|---|---|---|---|---|
| 2-800653.1.N | 10 mm | 0,04 kg | **9 CHF** | • |

Plus d'informations et d'accessoires pour ces produits online.
www.siegmund.com/F-lifting

MS: Épaisseur, G: Poids, Ø: Diamètre

## Siegmund Workstation 1208

- à gauche et à droite, 600 mm pour vos tiroirs
- Plaque à trous comprise 1200x800 mm Premium Light
- Acier pour outillage traité à cœur X8.7, nitruré plasma et revêtu BAR
- Alésages Ø 28 mm
- Alésages sur le dessus de la table quadrillage 100x100 mm
- Charge maximale: Pied 1000 kg (sans plaque) / Roulette 400 kg (sans plaque)

**Siegmund Workstation 1208**
Contenu de la livraison: 1x 004002.1 Siegmund Workstation 1208 Châssis de base, 1x 804004.X7 Plaque à trous

| | L (a) | B (b) | H (c) | G | Prix Promo |
|---|---|---|---|---|---|
| 2-284400 | 1200 mm | 800 mm | 850 mm | 144,16 kg | **1'426 CHF** • |
| | | | | | au lieu de 1'448 CHF |

**Siegmund Workstation 1208 inclus Supports**
Contenu de la livraison: 1x 004002.1 Siegmund Workstation 1208 Châssis de base, 1x 804004.X7 Plaque à trous, 1x 284030 Support pour pinces de bridage, 1x 004620 Étagère, 1x 284635 Support pour boulons, 1x 004025.1 Rangement pour accessoires avec étagère

| | L (a) | B (b) | H (c) | G | Prix Promo |
|---|---|---|---|---|---|
| 2-284401 | 1200 mm | 800 mm | 850 mm | 153,95 kg | **1'555 CHF** • |
| | | | | | au lieu de 1'586 CHF |

**Siegmund Workstation 1208 semi-fermé 3 tiroirs compris**
Contenu de la livraison: 1x 004002.1 Siegmund Workstation 1208 Châssis de base, 1x 804004.X7 Plaque à trous, 2x 004230 Tiroir 180 mm, 1x 004235 Tiroir 240 mm, 1x 004120 Set parois

| | L (a) | B (b) | H (c) | G | Prix Promo |
|---|---|---|---|---|---|
| 2-284407 | 1200 mm | 800 mm | 850 mm | 176,66 kg | **1'836 CHF** • |
| | | | | | au lieu de 1'864 CHF |

**Siegmund Workstation 1208 fermé 6 tiroirs compris**
Contenu de la livraison: 1x 004002.1 Siegmund Workstation 1208 Châssis de base, 1x 804004.X7 Plaque à trous, 4x 004230 Tiroir 180 mm, 2x 004235 Tiroir 240 mm, 2x 004120 Set parois

| | L (a) | B (b) | H (c) | G | Prix Promo |
|---|---|---|---|---|---|
| 2-284409 | 1200 mm | 800 mm | 850 mm | 209,16 kg | **2'247 CHF** • |
| | | | | | au lieu de 2'280 CHF |

Épaisseur 15 mm: Pour le bridage avec les boulons 280511, la rondelle 800653.1.N est nécessaire.
Emballage en plus / Transport

## Siegmund Workstation 1208 – Configuration

**Version mobile avec 4 roulettes pour Workstation 1208**
roulettes et support utilisables des deux cotés

| | TF | G | |
|---|---|---|---|
| 2-004100.1 | 400 kg | 5,30 kg | **75 CHF** • |

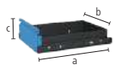


**Tiroir avec glissière et fixation pour Workstation 0806 / 1208**
peinture poudre, peut être rajouté à tout moment, pour Workstation 0806 / 1208 sans paroi, Fixation nécessaire s'il n'y a pas de paroi

| | L (a) | B (b) | H (c) | TF | G | |
|---|---|---|---|---|---|---|
| 2-004220.WS | 590 mm | 400 mm | 60 mm | 50 kg | 7,50 kg | **83 CHF** • |
| 2-004225.WS | 590 mm | 400 mm | 120 mm | 50 kg | 9 kg | **93 CHF** • |
| 2-004230.WS | 590 mm | 400 mm | 180 mm | 50 kg | 9,50 kg | **104 CHF** • |
| 2-004235.WS | 590 mm | 400 mm | 240 mm | 50 kg | 10 kg | **114 CHF** • |

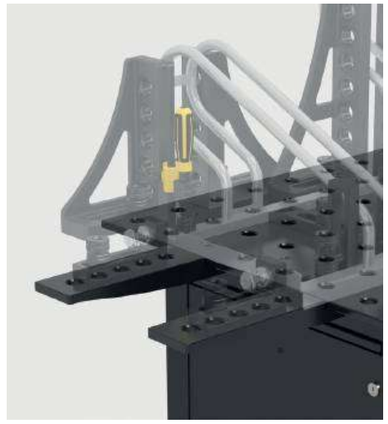

## Conseil produit

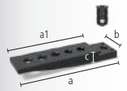


**Set Rallonge Premium Light pour plaque à trous Premium Light 1 ligne de trous**
Composé de: 1x 804050 Rallonge Premium Light pour plaque à trous Premium Light 1 ligne de trous inclus 4 vis sans tête, 1x 800528 Boulon au ras de la table Premium Light <-> Premium Light

| | L (a) | L (a1) | B (b) | H (c) | G | Prix Promo |
|---|---|---|---|---|---|---|
| 2-804050.Set | 381 mm | 300 mm | 99 mm | 40 mm | 4,90 kg | **114 CHF** • |
| | | | | | | au lieu de 131 CHF |

**Set Equerre butée extérieure Premium Light pour plaque à trous Premium Light**
Composé de: 1x 804051 Equerre butée extérieure Premium Light pour plaque à trous Premium Light inclus 4 vis sans tête, 1x 800528 Boulon au ras de la table Premium Light <-> Premium Light

| | L (a) | L (a1) | B (b) | H (c) | G | Prix Promo |
|---|---|---|---|---|---|---|
| 2-804051.Set | 340 mm | 300 mm | 99 mm | 114 mm | 5,10 kg | **114 CHF** • |
| | | | | | | au lieu de 131 CHF |

**Entretoise pour Premium Light lot de 4 nitrurée**
Surface entre deux éléments de bridage, nécessaire pour le bridage épaisseur 15 mm avec le boulon 280511, Livraison: 4 pièces

| | MS (d) | G | |
|---|---|---|---|
| 2-800653.1.N | 10 mm | 0,04 kg | **9 CHF** • |

L: Longueur, B: Largeur, H: Hauteur, G: Poids, TF: Capacité de charge, MS: Épaisseur

## Siegmund Workstation 1212

- à gauche et à droite, 600 mm pour vos tiroirs
- Plaque à trous comprise 1200x1200 mm Premium Light
- Acier pour outillage traité à cœur X8.7, nitruré plasma et revêtu BAR
- Alésages Ø 28 mm
- Alésages sur le dessus de la table quadrillage 100x100 mm
- Charge maximale: Pied 1000 kg (sans plaque) / Roulette 400 kg (sans plaque)

**Siegmund Workstation 1212**
Contenu de la livraison: 1x 004602 Siegmund Workstation 1212 Châssis de base, 1x 804034.X7 Plaque à trous

BAR N X8.7 28

| | L (a) | B (b) | H (c) | G | Prix Promo |
|---|---|---|---|---|---|
| 2-284600 | 1200 mm | 1200 mm | 850 mm | 209 kg | **1'778 CHF** • |
| | | | | | au lieu de 1'798 CHF |

**Siegmund Workstation 1212 inclus Supports**
Contenu de la livraison: 1x 004602 Siegmund Workstation 1212 Châssis de base, 1x 804034.X7 Plaque à trous, 1x 284630 Support pour pinces de bridage, 1x 004620 Étagère, 1x 284635 Support pour boulons, 1x 004625 Rangement pour accessoires avec étagère

BAR N X8.7 28

| | L (a) | B (b) | H (c) | G | Prix Promo |
|---|---|---|---|---|---|
| 2-284601 | 1200 mm | 1200 mm | 850 mm | 221,75 kg | **1'915 CHF** • |
| | | | | | au lieu de 1'946 CHF |

**Siegmund Workstation 1212 semi-fermé 3 tiroirs compris**
Contenu de la livraison: 1x 004602 Siegmund Workstation 1212 Châssis de base, 1x 804034.X7 Plaque à trous, 2x 004230 Tiroir 180 mm, 1x 004235 Tiroir 240 mm, 1x 004720 Set parois

BAR N X8.7 28

| | L (a) | B (b) | H (c) | G | Prix Promo |
|---|---|---|---|---|---|
| 2-284607 | 1200 mm | 1200 mm | 850 mm | 243 kg | **2'196 CHF** • |
| | | | | | au lieu de 2'221 CHF |

**Siegmund Workstation 1212 fermé 6 tiroirs compris**
Contenu de la livraison: 1x 004602 Siegmund Workstation 1212 Châssis de base, 1x 804034.X7 Plaque à trous, 4x 004230 Tiroir 180 mm, 2x 004235 Tiroir 240 mm, 2x 004720 Set parois

BAR N X8.7 28

| | L (a) | B (b) | H (c) | G | Prix Promo |
|---|---|---|---|---|---|
| 2-284609 | 1200 mm | 1200 mm | 850 mm | 277 kg | **2'613 CHF** • |
| | | | | | au lieu de 2'644 CHF |

Épaisseur 15 mm: Pour le bridage avec les boulons 280511, la rondelle 800653.1.N est nécessaire.
Emballage en plus / Transport

## Siegmund Workstation 1212 – Configuration

**Version mobile avec 4 roulettes pour Workstation 1212**
roulettes et support utilisables des deux cotés

16 22 28

| | TF | G | |
|---|---|---|---|
| 2-004700 | 400 kg | 4,30 kg | **82 CHF** • |

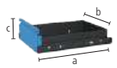


**Tiroir avec glissière et fixation pour Workstation 1212**
peinture poudre, peut être rajouté à tout moment, pour Workstation 1212 sans paroi, Fixation nécessaire s'il n'y a pas de paroi

16 22 28

| | L (a) | B (b) | H (c) | TF | G | |
|---|---|---|---|---|---|---|
| 2-004820.WS | 590 mm | 400 mm | 60 mm | 50 kg | 8 kg | **88 CHF** • |
| 2-004825.WS | 590 mm | 400 mm | 120 mm | 50 kg | 9,50 kg | **99 CHF** • |
| 2-004830.WS | 590 mm | 400 mm | 180 mm | 50 kg | 10 kg | **109 CHF** • |
| 2-004835.WS | 590 mm | 400 mm | 240 mm | 50 kg | 10,50 kg | **120 CHF** • |

## Conseil produit

**Set accessoires A**
2x 280610.N Pince de bridage, 6x 280511 Boulon, 2x 800653.1.N Entretoise, 6x 280412 Butée, 1x 280852.1 Clé à six pans

28

| | G | Prix Promo |
|---|---|---|
| 2-287320 | 9,99 kg | **460 CHF** • |
| | | au lieu de 654 CHF |

**Set accessoires B**
4x 280610.N Pince de bridage, 8x 280511 Boulon, 3x 800653.1.N Entretoise, 6x 280412 Butée, 2x 280420.N Butée, 1x 280852.1 Clé à six pans, 1x 284320 Étau inclus Set mors de protection

28

| | G | Prix Promo |
|---|---|---|
| 2-287340.1 | 38,12 kg | **939 CHF** • |
| | | au lieu de 1'436 CHF |

**Set accessoires C**
6x 280610.N Pince de bridage, 12x 280511 Boulon, 4x 800653.1.N Entretoise, 4x 280412 Butée, 2x 280420.N Butée, 2x 280152.N Équerre, 2x 804050 Rallonge pour plaque à trous, 2x 800528 Boulon au ras de la table, 1x 280852.1 Clé à six pans, 1x 284320 Set Étau Siegmund 125

28

| | G | Prix Promo |
|---|---|---|
| 2-287360 | 67,34 kg | **1'649 CHF** • |
| | | au lieu de 2'355 CHF |

**Configurez votre Workstation**

www.siegmund.com/
F-workstation

L: Longueur, B: Largeur, H: Hauteur, G: Poids, TF: Capacité de charge

### Table octogonale 200

Fixation grâce à une plaque d'adaptation (plaque non comprise), Plaque d'adaptation spéciale sur demande, Remise: à partir de 2 poutres: 5%, à partir de 5 poutres: 10%

BAR N 750 28

| | L (a) | B (b) | H (c) | MS (d) | Ø | G | | |
|---|---|---|---|---|---|---|---|---|
| 2-920800.P | 331 mm | 800 mm | 200 mm | 25 mm | 866 mm | 261 kg | **5'488 CHF** | ○ |
| 2-921000.P | 414 mm | 1000 mm | 200 mm | 25 mm | 1082 mm | 386 kg | **6'295 CHF** | ○ |
| 2-921200.P | 497 mm | 1200 mm | 200 mm | 25 mm | 1299 mm | 514 kg | **9'362 CHF** | ○ |
| 2-921400.P | 580 mm | 1400 mm | 200 mm | 25 mm | 1515 mm | 660 kg | **10'169 CHF** | ○ |
| 2-921500.P | 621 mm | 1500 mm | 200 mm | 25 mm | 1624 mm | 726 kg | **10'977 CHF** | ○ |
| 2-921600.P | 663 mm | 1600 mm | 200 mm | 25 mm | 1732 mm | 825 kg | **11'783 CHF** | ○ |
| 2-921700.P | 704 mm | 1700 mm | 200 mm | 25 mm | 1840 mm | 896 kg | **12'786 CHF** | ○ |
| 2-921800.P | 746 mm | 1800 mm | 200 mm | 25 mm | 1948 mm | 974 kg | **12'591 CHF** | ○ |

### Table octogonale 100

Fixation grâce à une plaque d'adaptation (plaque non comprise), Plaque d'adaptation spéciale sur demande, Remise: à partir de 2 poutres: 5%, à partir de 5 poutres: 10%

BAR N 750 28

| | L (a) | B (b) | H (c) | MS (d) | Ø | G | | |
|---|---|---|---|---|---|---|---|---|
| 2-920800.1.P | 331 mm | 800 mm | 100 mm | 25 mm | 866 mm | 203 kg | **4'841 CHF** | ○ |
| 2-921000.1.P | 414 mm | 1000 mm | 100 mm | 25 mm | 1082 mm | 279 kg | **5'488 CHF** | ○ |
| 2-921200.1.P | 497 mm | 1200 mm | 100 mm | 25 mm | 1299 mm | 380 kg | **7'101 CHF** | ○ |
| 2-921400.1.P | 580 mm | 1400 mm | 100 mm | 25 mm | 1515 mm | 501 kg | **8'717 CHF** | ○ |
| 2-921500.1.P | 621 mm | 1500 mm | 100 mm | 25 mm | 1624 mm | 557 kg | **9'362 CHF** | ○ |
| 2-921600.1.P | 663 mm | 1600 mm | 100 mm | 25 mm | 1732 mm | 649 kg | **9'685 CHF** | ○ |
| 2-921700.1.P | 704 mm | 1700 mm | 100 mm | 25 mm | 1840 mm | 705 kg | **10'869 CHF** | ○ |
| 2-921800.1.P | 746 mm | 1800 mm | 100 mm | 25 mm | 1948 mm | 780 kg | **11'783 CHF** | ○ |

### Plateau de bridage octogonal

Fixation par les alésages grâce à des douilles d'appui (280500), Filetage M8 sur le côté, Remise: à partir de 2 poutres: 5%, à partir de 5 poutres: 10%

BAR N 750 28

| | L (a) | B (b) | H (c) | MS (d) | Ø | G | | |
|---|---|---|---|---|---|---|---|---|
| 2-940600.P | 249 mm | 600 mm | 25 mm | 25 mm | 650 mm | 94 kg | **2'582 CHF** | ○ |
| 2-940800.P | 331 mm | 800 mm | 25 mm | 25 mm | 866 mm | 139 kg | **3'228 CHF** | ○ |
| 2-941000.P | 414 mm | 1000 mm | 25 mm | 25 mm | 1083 mm | 198 kg | **3'872 CHF** | ○ |
| 2-941200.P | 497 mm | 1200 mm | 25 mm | 25 mm | 1299 mm | 280 kg | **4'880 CHF** | ○ |
| 2-941400.P | 580 mm | 1400 mm | 25 mm | 25 mm | 1516 mm | 388 kg | **6'141 CHF** | ○ |
| 2-941500.P | 621 mm | 1500 mm | 25 mm | 25 mm | 1636 mm | 435 kg | **6'510 CHF** | ○ |

Poids = Plateau de bridage octogonal + Palette
En raison, des demandes spécifiques client, le poids peut varier.
Plus de dimensions, sur demande.
Plaques de fixation des pieds ou plaques d'adaptation non comprises en standard pour les tables octogonales.

### Table octogonale Premium Light 200

Jusqu'à 40% de gain de poids par rapport aux matériaux utilisés habituellement, Fixation grâce à une plaque d'adaptation (plaque non comprise), Remise: à partir de 2 poutres: 5%, à partir de 5 poutres: 10%

BAR N X8.7 28

| | L (a) | B (b) | H (c) | MS (d) | Ø | G | | |
|---|---|---|---|---|---|---|---|---|
| 2-820800.X7 | 331 mm | 800 mm | 200 mm | 15 mm | 866 mm | 221 kg | **5'488 CHF** | ○ |
| 2-821000.X7 | 414 mm | 1000 mm | 200 mm | 15 mm | 1082 mm | 285 kg | **6'295 CHF** | ○ |
| 2-821200.X7 | 497 mm | 1200 mm | 200 mm | 15 mm | 1299 mm | 373 kg | **9'362 CHF** | ○ |
| 2-821400.X7 | 580 mm | 1400 mm | 200 mm | 15 mm | 1515 mm | 467 kg | **10'169 CHF** | ○ |
| 2-821500.X7 | 621 mm | 1500 mm | 200 mm | 15 mm | 1624 mm | 511 kg | **10'977 CHF** | ○ |
| 2-821600.X7 | 663 mm | 1600 mm | 200 mm | 15 mm | 1732 mm | 585 kg | **11'783 CHF** | ○ |
| 2-821700.X7 | 704 mm | 1700 mm | 200 mm | 15 mm | 1840 mm | 640 kg | **12'786 CHF** | ○ |
| 2-821800.X7 | 746 mm | 1800 mm | 200 mm | 15 mm | 1948 mm | 679 kg | **12'591 CHF** | ○ |

### Table octogonale Premium Light 100

Jusqu'à 40% de gain de poids par rapport aux matériaux utilisés habituellement, Fixation grâce à une plaque d'adaptation (plaque non comprise), Remise: à partir de 2 poutres: 5%, à partir de 5 poutres: 10%

BAR N X8.7 28

| | L (a) | B (b) | H (c) | MS (d) | Ø | G | | |
|---|---|---|---|---|---|---|---|---|
| 2-820800.1.X7 | 331 mm | 800 mm | 100 mm | 15 mm | 866 mm | 152 kg | **4'841 CHF** | ○ |
| 2-821000.1.X7 | 414 mm | 1000 mm | 100 mm | 15 mm | 1082 mm | 199 kg | **5'488 CHF** | ○ |
| 2-821200.1.X7 | 497 mm | 1200 mm | 100 mm | 15 mm | 1299 mm | 269 kg | **7'101 CHF** | ○ |
| 2-821400.1.X7 | 580 mm | 1400 mm | 100 mm | 15 mm | 1515 mm | 350 kg | **8'717 CHF** | ○ |
| 2-821500.1.X7 | 621 mm | 1500 mm | 100 mm | 15 mm | 1624 mm | 381 kg | **9'362 CHF** | ○ |
| 2-821600.1.X7 | 663 mm | 1600 mm | 100 mm | 15 mm | 1732 mm | 450 kg | **9'685 CHF** | ○ |
| 2-821700.1.X7 | 704 mm | 1700 mm | 100 mm | 15 mm | 1840 mm | 487 kg | **10'869 CHF** | ○ |
| 2-821800.1.X7 | 746 mm | 1800 mm | 100 mm | 15 mm | 1948 mm | 527 kg | **11'783 CHF** | ○ |

### Plateau de bridage octogonal Premium Light

Jusqu'à 40% de gain de poids par rapport aux matériaux utilisés habituellement, Fixation par les alésages grâce à des douilles d'appui (280500), Filetage M8 sur le côté, Remise: à partir de 2 poutres: 5%, à partir de 5 poutres: 10%

BAR N X8.7 28

| | L (a) | B (b) | H (c) | MS (d) | Ø | G | | |
|---|---|---|---|---|---|---|---|---|
| 2-840600.X7 | 249 mm | 600 mm | 15 mm | 15 mm | 650 mm | 69 kg | **2'582 CHF** | ○ |
| 2-840800.X7 | 331 mm | 800 mm | 15 mm | 15 mm | 866 mm | 95 kg | **3'228 CHF** | ○ |
| 2-841000.X7 | 414 mm | 1000 mm | 15 mm | 15 mm | 1083 mm | 142 kg | **3'872 CHF** | ○ |
| 2-841200.X7 | 497 mm | 1200 mm | 15 mm | 15 mm | 1299 mm | 205 kg | **4'880 CHF** | ○ |
| 2-841400.X7 | 580 mm | 1400 mm | 15 mm | 15 mm | 1516 mm | 254 kg | **6'141 CHF** | ○ |
| 2-841500.X7 | 621 mm | 1500 mm | 15 mm | 15 mm | 1636 mm | 310 kg | **6'510 CHF** | ○ |

Poids = Plateau de bridage octogonal + Palette
En raison, des demandes spécifiques client, le poids peut varier.
Plus de dimensions, sur demande.
Plaques de fixation des pieds ou plaques d'adaptation non comprises en standard pour les tables octogonales.

## Plaque d'adaptation spéciale sur demande

### Surcoût pour réalisation spéciale client de la plaque d'adaptation

pour tables octogonales avec bandeaux

16 22 28

| | | |
|---|---|---|
| 0-940000 | **687 CHF** | ○ |

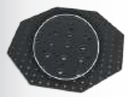

### Surcoût pour réalisation du schéma de perçage selon besoin du client

pour plaques à trous octogonales

16 22 28

| | | |
|---|---|---|
| 0-940000.1 | **510 CHF** | ○ |

Plus d'informations et d'accessoires pour ces produits online.
www.siegmund.com/F-octagonal28

L: Longueur, B: Largeur, H: Hauteur, MS: Épaisseur, G: Poids, Ø: Diamètre

### Butée excentrique Ø 60 / Ø 100 nitrurée
utilisable comme point d'appui, rotation en continu

| | MS (d) | Ø | G | |
|---|---|---|---|---|
| 2-280401.N | 25 mm | 60 mm | 0,42 kg | **22 CHF** • |
| 2-280403.N | 25 mm | 100 mm | 1,40 kg | **26 CHF** • |

### Butée excentrique Ø 60 avec filetage M10 nitrurée
pour prise de masse, rotation en continu

| | MS (d) | Ø | G | |
|---|---|---|---|---|
| 2-280402.N | 25 mm | 60 mm | 0,41 kg | **26 CHF** • |

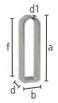


### Butée Flex 25x140 Acier zinguée
oblong, pour encombrement réduit

| | L (a) | B (b) | VB (f) | MS (d) | WS (d1) | G | |
|---|---|---|---|---|---|---|---|
| 2-280416 | 140 mm | 40 mm | 100 mm | 25 mm | 6 mm | 0,37 kg | **24 CHF** • |

### Butée Flex 25x156 Aluminium
oblong, pour encombrement réduit

| | L (a) | B (b) | VB (f) | MS (d) | WS (d1) | G | |
|---|---|---|---|---|---|---|---|
| 2-280412 | 156 mm | 52 mm | 100 mm | 25 mm | 12 mm | 0,30 kg | **23 CHF** • |

### Butée universelle 150 L / 200 L / 250 L nitrurée
oblong

| | L (a) | B (b) | VB (f) | MS (d) | G | |
|---|---|---|---|---|---|---|
| 2-280410.N | 150 mm | 50 mm | 100 mm | 25 mm | 0,78 kg | **39 CHF** • |
| 2-280410.1.N | 200 mm | 50 mm | 150 mm | 25 mm | 1 kg | **46 CHF** • |
| 2-280410.2.N | 250 mm | 50 mm | 200 mm | 25 mm | 1,20 kg | **48 CHF** • |

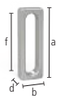


### Butée universelle 150 L / 225 L Aluminium
oblong

| | L (a) | B (b) | VB (f) | MS (d) | G | |
|---|---|---|---|---|---|---|
| 2-280410.A | 150 mm | 50 mm | 100 mm | 25 mm | 0,30 kg | **41 CHF** • |
| 2-280420.A | 225 mm | 50 mm | 100 mm | 25 mm | 0,55 kg | **59 CHF** • |

### Butée universelle 225 L nitrurée
Combinaison entre alésage et oblong, combinable avec les prismes et adaptateurs

| | L (a) | B (b) | VB (f) | MS (d) | G | |
|---|---|---|---|---|---|---|
| 2-280420.N | 225 mm | 50 mm | 100 mm | 25 mm | 1,40 kg | **59 CHF** • |

### Butée universelle 225 L FDS avec contact sur ressort brunie
avec contact sur ressort, Combinaison entre alésage et oblong

| | L (a) | B (b) | VB (f) | MS (d) | G | |
|---|---|---|---|---|---|---|
| 2-280421 | 225 mm | 50 mm | 100 mm | 25 mm | 1,40 kg | **59 CHF** • |

**Plus d'informations et d'accessoires pour ces produits online.**

www.siegmund.com/
F-stop28

### Butée d'arrêt 6–15 mm nitrurée
NEW

pour fixer une tôle ou pour supporter les pièces à usiner, contour réduit, Remise de diplômes: 6 mm, 8 mm, 10 mm, 12 mm, 15 mm

| | L (a) | B (b) | VB (f) | MS (d) | G | |
|---|---|---|---|---|---|---|
| 2-280460.N | 200 mm | 50 mm | 100 mm | 25 mm | 1,10 kg | **72 CHF** • |

### Butée universelle 300 / 325 L / 500 / 525 L nitrurée
Combinaison entre alésage et oblong

| | L (a) | B (b) | VB (f) | MS (d) | G | |
|---|---|---|---|---|---|---|
| 2-280426.N | 300 mm | 50 mm | 100 mm | 25 mm | 1,85 kg | **59 CHF** • |
| 2-280422.N | 325 mm | 50 mm | 100 mm | 25 mm | 2,10 kg | **61 CHF** • |
| 2-280427.N | 500 mm | 50 mm | 100 mm | 25 mm | 3,30 kg | **79 CHF** • |
| 2-280424.N | 525 mm | 50 mm | 100 mm | 25 mm | 3,50 kg | **76 CHF** • |

### Butée universelle 100 / 150 / 250 nitrurée
avec alésages System, pas d'oblong, entraxe entre alésage 50 mm

| | L (a) | B (b) | MS (d) | G | |
|---|---|---|---|---|---|
| 2-280407.N | 100 mm | 50 mm | 25 mm | 0,75 kg | **25 CHF** • |
| 2-280408.N | 150 mm | 50 mm | 25 mm | 1,10 kg | **32 CHF** • |
| 2-280409.N | 250 mm | 50 mm | 25 mm | 1,80 kg | **46 CHF** • |

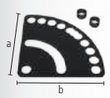


### Équerre angulaire réglable nitrurée
compris 2x entretoise, réglage en continu de 0-90°

| | L (a) | B (b) | MS (d) | G | |
|---|---|---|---|---|---|
| 2-280455.N | 250 mm | 250 mm | 5 mm | 1,50 kg | **55 CHF** • |

### Butée universelle 500 S / 750 S / 1000 S nitrurée
Combinaison entre alésage et oblong

| | L (a) | B (b) | VB (f) | MS (d) | G | |
|---|---|---|---|---|---|---|
| 2-280430.N | 500 mm | 100 mm | 200 mm | 25 mm | 7,90 kg | **82 CHF** • |
| 2-280432.N | 750 mm | 100 mm | 200 mm | 25 mm | 12,10 kg | **104 CHF** • |
| 2-280434.N | 1000 mm | 100 mm | 200 mm | 25 mm | 16,30 kg | **118 CHF** • |

### Équerre à plat 175 / 500 nitrurée
Combinaison entre alésage et oblong

| | L (a) | B (b) | H (c) | MS (d) | G | |
|---|---|---|---|---|---|---|
| 2-280445.N | 175 mm | 175 mm | 50 mm | 25 mm | 1,85 kg | **83 CHF** • |
| 2-280444.N | 500 mm | 375 mm | 100 mm | 25 mm | 12 kg | **208 CHF** • |

MS: Épaisseur, G: Poids, Ø: Diamètre, L: Longueur, B: Largeur, WS: Epaisseur, VB: Zone de réglage, H: Hauteur

### Butée et équerre de bridage 75 L / 175 VL nitrurée
avec alésages System, pas d'oblong

| | L (a) | B (b) | H (c) | MS (d) | G | |
|---|---|---|---|---|---|---|
| 2-280105.N | 75 mm | 50 mm | 75 mm | 25 mm | 1 kg | **48 CHF** • |
| 2-280113.N | 175 mm | 50 mm | 175 mm | 25 mm | 2,40 kg | **95 CHF** • |

### Butée et équerre de bridage 175 SL / 175 ML / 175 L / 275 L nitrurée
Combinaison entre alésage et oblong

| | L (a) | B (b) | H (c) | MS (d) | G | |
|---|---|---|---|---|---|---|
| 2-280109.N | 175 mm | 50 mm | 75 mm | 25 mm | 1,40 kg | **80 CHF** • |
| 2-280109.1.N | 175 mm | 50 mm | 125 mm | 25 mm | 1,80 kg | **86 CHF** • |
| 2-280110.N | 175 mm | 50 mm | 175 mm | 25 mm | 1,95 kg | **102 CHF** • |
| 2-280112.N | 175 mm | 50 mm | 275 mm | 25 mm | 2,80 kg | **111 CHF** • |

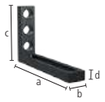

### Butée et équerre de bridage 275 WL nitrurée
Combinaison entre alésage et oblong, oblong 200 mm

| | L (a) | B (b) | H (c) | MS (d) | G | |
|---|---|---|---|---|---|---|
| 2-280115.N | 275 mm | 50 mm | 175 mm | 25 mm | 2,50 kg | **111 CHF** • |

### Butée et équerre de bridage 175 L Aluminium
Combinaison entre alésage et oblong

| | L (a) | B (b) | H (c) | MS (d) | G | |
|---|---|---|---|---|---|---|
| 2-280110.A | 175 mm | 50 mm | 175 mm | 25 mm | 0,80 kg | **113 CHF** • |

### Butée et équerre de bridage 175 WL nitrurée
oblong, flexible dans toutes les directions

| | L (a) | B (b) | H (c) | MS (d) | G | |
|---|---|---|---|---|---|---|
| 2-280111.N | 175 mm | 50 mm | 175 mm | 25 mm | 1,80 kg | **102 CHF** • |

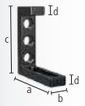

### Butée et équerre de bridage 200 L nitrurée
Combinaison entre alésage et oblong

| | L (a) | B (b) | H (c) | MS (d) | G | |
|---|---|---|---|---|---|---|
| 2-280114.N | 175 mm | 50 mm | 200 mm | 25 mm | 2,71 kg | **123 CHF** • |

### Butée et équerre de bridage 300 G / 500 G / 750 G nitrurée
adaptée comme rallonge de table, Matériau: GGG40, nous conseillons de commander par paire

| | | L (a) | B (b) | H (c) | MS (d) | G | |
|---|---|---|---|---|---|---|---|
| 2-280152.N | gauche | 200 mm | 75 mm | 300 mm | 27 mm | 6,52 kg | **160 CHF** • |
| 2-280162.N | gauche | 200 mm | 75 mm | 500 mm | 27 mm | 9,40 kg | **208 CHF** • |
| 2-280166.N | gauche | 276 mm | 85 mm | 750 mm | 27 mm | 13,60 kg | **255 CHF** • |
| 2-280167.N | droite | 276 mm | 85 mm | 750 mm | 27 mm | 13,60 kg | **255 CHF** • |

### Butée et équerre de bridage 300 GK / 500 GK nitrurée
adaptée comme rallonge de table, pour pièces lourdes, Matériau: GGG40, nous conseillons de commander par paire

| | | L (a) | B (b) | H (c) | MS (d) | G | |
|---|---|---|---|---|---|---|---|
| 2-280124.N | gauche | 280 mm | 95 mm | 300 mm | 27 mm | 12,90 kg | **251 CHF** • |
| 2-280126.N | droite | 280 mm | 95 mm | 300 mm | 27 mm | 12,90 kg | **251 CHF** • |
| 2-280130.N | gauche | 280 mm | 95 mm | 500 mm | 27 mm | 17,50 kg | **311 CHF** • |
| 2-280132.N | droite | 280 mm | 95 mm | 500 mm | 27 mm | 17,50 kg | **311 CHF** • |

### Butée et équerre de bridage 500 G avec angle de rotation nitrurée
adaptée comme rallonge de table, Matériau: GGG40, nous conseillons de commander par paire

| | | L (a) | B (b) | H (c) | MS (d) | G | |
|---|---|---|---|---|---|---|---|
| 2-280164.N | gauche | 276 mm | 95 mm | 500 mm | 27 mm | 11,50 kg | **291 CHF** • |
| 2-280165.N | droite | 276 mm | 95 mm | 500 mm | 27 mm | 11,50 kg | **291 CHF** • |

### Butée et équerre de bridage 600 GK / 800 GK nitrurée
adaptée comme rallonge de table, pour pièces lourdes, Matériau: GGG40, nous conseillons de commander par paire

| | | L (a) | B (b) | H (c) | MS (d) | G | |
|---|---|---|---|---|---|---|---|
| 2-280134.N | gauche | 376 mm | 95 mm | 600 mm | 27 mm | 22,50 kg | **377 CHF** • |
| 2-280136.N | droite | 376 mm | 95 mm | 600 mm | 27 mm | 22,50 kg | **377 CHF** • |
| 2-280144.N | gauche | 376 mm | 95 mm | 800 mm | 27 mm | 27 kg | **461 CHF** • |
| 2-280146.N | droite | 376 mm | 95 mm | 800 mm | 27 mm | 27 kg | **461 CHF** • |

### Butée et équerre de bridage 300 GK / 600 GK / 800 GK / 1200 GK
adaptée comme rallonge de table, pour pièces lourdes, la dureté de l'acier allié nitruré n'est pas atteinte, nous conseillons de commander par paire

| | | L (a) | B (b) | H (c) | MS (d) | G | |
|---|---|---|---|---|---|---|---|
| 2-280120 | gauche | 280 mm | 95 mm | 300 mm | 27 mm | 5 kg | **290 CHF** • |
| 2-280121 | droite | 280 mm | 95 mm | 300 mm | 27 mm | 5 kg | **290 CHF** • |
| 2-280138 | gauche | 376 mm | 95 mm | 600 mm | 27 mm | 8,70 kg | **454 CHF** • |
| 2-280139 | droite | 376 mm | 95 mm | 600 mm | 27 mm | 8,70 kg | **454 CHF** • |
| 2-280140 | gauche | 376 mm | 95 mm | 800 mm | 27 mm | 10,40 kg | **558 CHF** • |
| 2-280141 | droite | 376 mm | 95 mm | 800 mm | 27 mm | 10,40 kg | **558 CHF** • |
| 2-280148 | gauche | 376 mm | 95 mm | 1200 mm | 27 mm | 13,50 kg | **881 CHF** • |
| 2-280149 | droite | 376 mm | 95 mm | 1200 mm | 27 mm | 13,50 kg | **881 CHF** • |

### Liaison d'angle petit / grand fonte nitrurée
rallonge de table en diagonal à 45°, Matériau: GGG40

| | L (a) | B (b) | H (c) | G | |
|---|---|---|---|---|---|
| 2-280190.N | 200 mm | 150 mm | 120 mm | 11,80 kg | **225 CHF** • |
| 2-280191.N | 200 mm | 200 mm | 170 mm | 15,70 kg | **300 CHF** • |

L: Longueur, B: Largeur, H: Hauteur, MS: Épaisseur, G: Poids

### Base de translation nitrurée

La combinaison d'une équerre avec une embase de translation permet la translation de l'équerre suivant deux axes,
Matériau: GGG40

| | | L (a) | B (b) | H (c) | G | |
|---|---|---|---|---|---|---|
| 2-280195.N | | 350 mm | 300 mm | 50 mm | 16 kg | **323 CHF** • |

### Équerre rotative 275 nitrurée

réglage en continu de 0-180°

| | L (a) | B (b) | H (c) | G | |
|---|---|---|---|---|---|
| 2-280101.N | 180 mm | 250 mm | 275 mm | 10,20 kg | **345 CHF** • |

### Équerre universelle à serrage mécanique nitrurée

gabarit de réglage inclus, réglage au degré près de 10° à 150°

| | SL (e) | G | |
|---|---|---|---|
| 2-280170.N | 350 mm | 14,50 kg | **377 CHF** • |

### Équerre universelle à serrage hydromécanique nitrurée

réglage en continu de 0-225°, clé six pans intérieurs de 14 (280854) adaptée non comprise

| | SL (e) | G | |
|---|---|---|---|
| 2-280171.N | 475 mm | 23 kg | **625 CHF** • |

### Cadre support et de bridage Fonte 300x200x100 nitrurée

entraxe entre alésage 50 mm, Matériau: GGG40

| | | L (a) | B (b) | H (c) | MS (d) | G | |
|---|---|---|---|---|---|---|---|
| 2-280300.N | droite | 300 mm | 200 mm | 100 mm | 25 mm | 19,50 kg | **321 CHF** • |
| 2-280301.N | gauche | 300 mm | 200 mm | 100 mm | 25 mm | 19,50 kg | **321 CHF** • |

**Plus d'informations et d'accessoires pour ces produits online.**

www.siegmund.com/
F-square28





### Prisme de bridage 400x350x200 nitrurée plasma

5 faces, entraxe entre alésage 50 mm

| | L (a) | B (b) | H (c) | MS (d) | G | |
|---|---|---|---|---|---|---|
| 2-280285.P | 400 mm | 350 mm | 200 mm | 25 mm | 60 kg | **725 CHF** • |

### Equerre à entraxe réglable nitrurée

rallonge de table quatre faces, montage sur table ou butée, Matériau: GGG40

| | L (a) | B (b) | H (c) | G | |
|---|---|---|---|---|---|
| 2-280302.N | 500 mm | 100 mm | 100 mm | 15,80 kg | **267 CHF** • |

### Rail de bridage nitrurée

élément de liaison polyvalent

| | L (a) | B (b) | H (c) | MS (d) | G | |
|---|---|---|---|---|---|---|
| 2-280303.P | 1000 mm | 100 mm | 100 mm | 25 mm | 48 kg | **722 CHF** ○ |
| 2-280303.1.P | 2000 mm | 100 mm | 100 mm | 25 mm | 95 kg | **1'174 CHF** ○ |
| 2-280303.2.P | 3000 mm | 100 mm | 100 mm | 25 mm | 141 kg | **1'902 CHF** ○ |

### Poutre en U 200x100 oblong nitrurée plasma

avec oblong, pour relier des tables (avec les boulons de liaison 280563), comme rallonge ou montage en vertical, à partir de 500 mm avec filetages de montage des pieds, à partir de 1000 mm, le soutien par un pied est nécessaire

| | L (a) | B (b) | H (c) | MS (d) | G | |
|---|---|---|---|---|---|---|
| 2-280311.P | 500 mm | 200 mm | 100 mm | 25 mm | 40 kg | **523 CHF** • |
| 2-280312.P | 500 mm | 200 mm | 100 mm | 25 mm | 40 kg | **523 CHF** • |
| 2-280321.P | 1000 mm | 200 mm | 100 mm | 25 mm | 72 kg | **830 CHF** • |
| 2-280322.P | 1000 mm | 200 mm | 100 mm | 25 mm | 72 kg | **830 CHF** • |

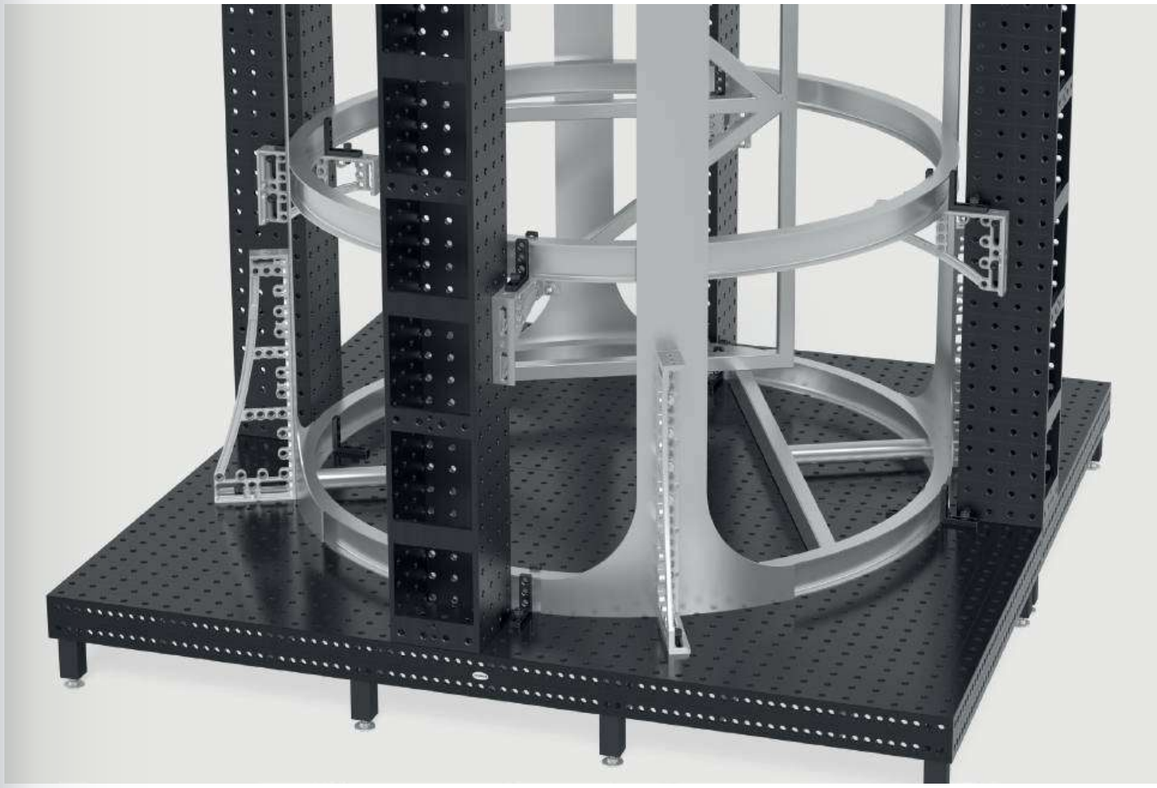

L: Longueur, B: Largeur, H: Hauteur, G: Poids, SL: Longueur des branches, MS: Épaisseur

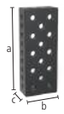

### Poutre en U 200x100 nitrurée plasma

pour relier des tables (avec les boulons de liaison 280563), comme rallonge ou montage en vertical, à partir de 1000 mm avec filetages de montage des pieds, à partir de 1000 mm, le soutien par un pied est nécessaire

| | L (a) | B (b) | H (c) | MS (d) | G | | |
|---|---|---|---|---|---|---|---|
| 2-280310.P | 500 mm | 200 mm | 100 mm | 25 mm | 31 kg | **432 CHF** | • |
| 2-280320.P | 1000 mm | 200 mm | 100 mm | 25 mm | 75 kg | **754 CHF** | • |
| 2-280330.P | 1500 mm | 200 mm | 100 mm | 25 mm | 108 kg | **1'140 CHF** | • |
| 2-280340.P | 2000 mm | 200 mm | 100 mm | 25 mm | 141 kg | **1'463 CHF** | • |

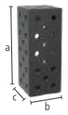

### Poutre en U 200x200 nitrurée plasma

pour relier des tables (avec les boulons de liaison 280563), comme rallonge ou montage en vertical, à partir de 500 mm avec filetages de montage des pieds, à partir de 1000 mm, le soutien par un pied est nécessaire, montage sur rail possible avec pied 280371

| | L (a) | B (b) | H (c) | MS (d) | G | | |
|---|---|---|---|---|---|---|---|
| 2-280396.P | 100 mm | 200 mm | 200 mm | 25 mm | 21 kg | **347 CHF** | • |
| 2-280396.1.P | 200 mm | 200 mm | 200 mm | 25 mm | 31 kg | **424 CHF** | • |
| 2-280360.P | 500 mm | 200 mm | 200 mm | 25 mm | 67 kg | **546 CHF** | • |
| 2-280362.P | 600 mm | 200 mm | 200 mm | 25 mm | 77 kg | **693 CHF** | • |
| 2-280366.P | 800 mm | 200 mm | 200 mm | 25 mm | 99 kg | **838 CHF** | • |
| 2-280370.P | 1000 mm | 200 mm | 200 mm | 25 mm | 120 kg | **925 CHF** | • |
| 2-280374.P | 1200 mm | 200 mm | 200 mm | 25 mm | 140 kg | **1'152 CHF** | • |
| 2-280378.P | 1400 mm | 200 mm | 200 mm | 25 mm | 162 kg | **1'274 CHF** | • |
| 2-280380.P | 1500 mm | 200 mm | 200 mm | 25 mm | 172 kg | **1'318 CHF** | • |
| 2-280382.P | 1600 mm | 200 mm | 200 mm | 25 mm | 182 kg | **1'423 CHF** | • |
| 2-280386.P | 1800 mm | 200 mm | 200 mm | 25 mm | 204 kg | **1'547 CHF** | • |
| 2-280390.P | 2000 mm | 200 mm | 200 mm | 25 mm | 225 kg | **1'629 CHF** | • |
| 2-280391.P | 2400 mm | 200 mm | 200 mm | 25 mm | 266 kg | **1'999 CHF** | • |
| 2-280392.P | 3000 mm | 200 mm | 200 mm | 25 mm | 331 kg | **2'505 CHF** | • |
| 2-280394.P | 4000 mm | 200 mm | 200 mm | 25 mm | 439 kg | **3'104 CHF** | • |

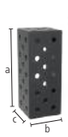

### Poutre en U 200x200 Premium Light nitrurée plasma

pour relier des tables (avec des boulons de liaison 800564), pour le bridage avec le boulon 280511 la rondelle 800653.1.N est nécessaire, à partir de 500 mm avec filetages de montage des pieds, à partir de 1000 mm, le soutien par un pied est nécessaire, montage sur rail possible avec pied 280371

| | L (a) | B (b) | H (c) | MS (d) | G | | |
|---|---|---|---|---|---|---|---|
| 2-800360.X7 | 500 mm | 200 mm | 200 mm | 15 mm | 42 kg | **526 CHF** | • |
| 2-800370.X7 | 1000 mm | 200 mm | 200 mm | 15 mm | 76 kg | **890 CHF** | • |
| 2-800380.X7 | 1500 mm | 200 mm | 200 mm | 15 mm | 110 kg | **1'269 CHF** | • |
| 2-800390.X7 | 2000 mm | 200 mm | 200 mm | 15 mm | 143 kg | **1'565 CHF** | • |

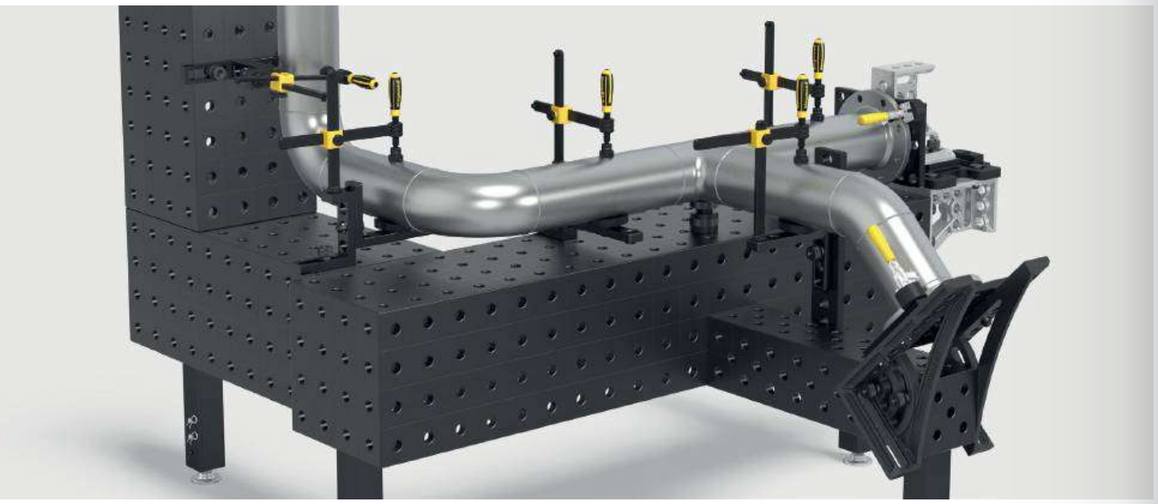





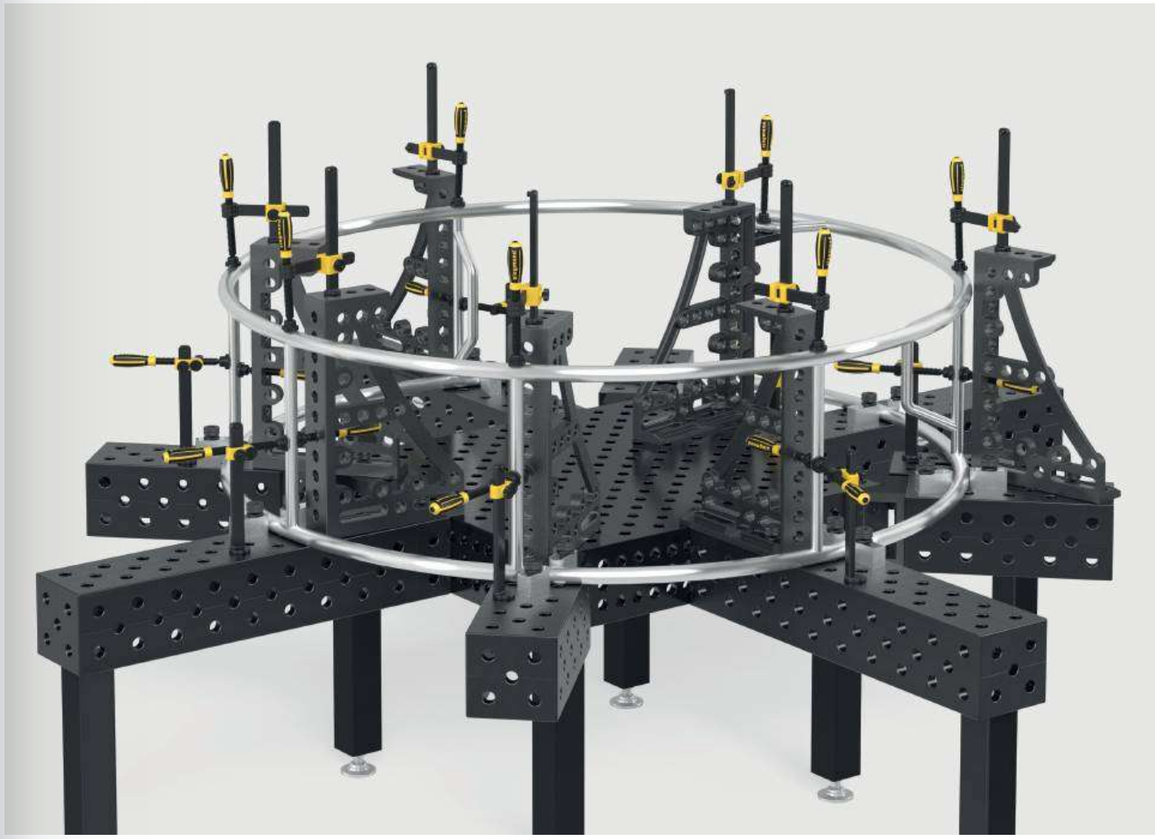

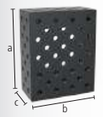

### Poutre en U 400x200 nitrurée plasma

pour relier des tables (avec les boulons de liaison 280563), comme rallonge ou montage en vertical, à partir de 500 mm avec filetages de montage des pieds, à partir de 1000 mm, le soutien par un pied est nécessaire, montage sur rail possible avec pied 280371

| | L (a) | B (b) | H (c) | MS (d) | G | | |
|---|---|---|---|---|---|---|---|
| 2-280360.2.P | 500 mm | 400 mm | 200 mm | 25 mm | 107 kg | **852 CHF** | • |
| 2-280370.2.P | 1000 mm | 400 mm | 200 mm | 25 mm | 188 kg | **1'387 CHF** | • |
| 2-280374.2.P | 1200 mm | 400 mm | 200 mm | 25 mm | 216 kg | **1'959 CHF** | ○ |
| 2-280380.2.P | 1500 mm | 400 mm | 200 mm | 25 mm | 260 kg | **2'134 CHF** | • |
| 2-280390.2.P | 2000 mm | 400 mm | 200 mm | 25 mm | 336 kg | **2'545 CHF** | • |
| 2-280391.2.P | 2400 mm | 400 mm | 200 mm | 25 mm | 392 kg | **3'066 CHF** | ○ |
| 2-280392.2.P | 3000 mm | 400 mm | 200 mm | 25 mm | 489 kg | **3'771 CHF** | • |
| 2-280394.2.P | 4000 mm | 400 mm | 200 mm | 25 mm | 641 kg | **4'997 CHF** | ○ |

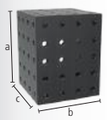

### Poutre en U 400x400 nitrurée plasma

pour relier des tables (avec les boulons de liaison 280563), à partir de 500 mm avec filetages de montage des pieds, à partir de 1000 mm, le soutien par un pied est nécessaire, montage sur rail possible avec pied 280371, Quadrillage diagonal sur demande

| | L (a) | B (b) | H (c) | MS (d) | G | | |
|---|---|---|---|---|---|---|---|
| 2-280360.3.P | 500 mm | 400 mm | 400 mm | 25 mm | 176 kg | **1'310 CHF** | ○ |
| 2-280370.3.P | 1000 mm | 400 mm | 400 mm | 25 mm | 295 kg | **2'186 CHF** | • |
| 2-280374.3.P | 1200 mm | 400 mm | 400 mm | 25 mm | 340 kg | **2'481 CHF** | ○ |
| 2-280380.3.P | 1500 mm | 400 mm | 400 mm | 25 mm | 414 kg | **3'157 CHF** | ○ |
| 2-280390.3.P | 2000 mm | 400 mm | 400 mm | 25 mm | 533 kg | **3'838 CHF** | ○ |
| 2-280391.3.P | 2400 mm | 400 mm | 400 mm | 25 mm | 622 kg | **4'785 CHF** | ○ |
| 2-280392.3.P | 3000 mm | 400 mm | 400 mm | 25 mm | 770 kg | **5'769 CHF** | • |
| 2-280394.3.P | 4000 mm | 400 mm | 400 mm | 25 mm | 1007 kg | **7'824 CHF** | ○ |

L: Longueur, B: Largeur, H: Hauteur, MS: Épaisseur, G: Poids

## Profilé Alu-table carré

- Mise en œuvre rapide grâce aux plaques de bridage sur les côtés frontaux
- Possibilités de bridage flexibles grâce à une rainure hexagonale intégrée
- Construction légère pour une manipulation confortable
- Idéal comme rallonge de table ou surface de bridage vertical supplémentaire
- Coûts optimisés grâce aux composants intégrés

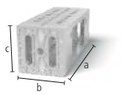


**Profilé Alu-table carré 500x200x200 avec rainure hexagonale**
plaque de bridage sur les deux faces avant, avec rainure hexagonale HX14, comme rallonge de table ou surface de bridage verticale, à partir de 1000 mm, le soutien par un pied est nécessaire (Douille de réduction 000546 nécessaire), Tolérance de planéité < 0,9 mm / 1000 mm

| | L (a) | B (b) | H (c) | G | |
|---|---|---|---|---|---|
| 4-AQ28HX500 | 500 mm | 200 mm | 200 mm | 10,20 kg | **251 CHF** • |
| 4-AQ28HX800 | 800 mm | 200 mm | 200 mm | 14,30 kg | **352 CHF** • |
| 4-AQ28HX1000 | 1000 mm | 200 mm | 200 mm | 17,20 kg | **420 CHF** • |
| 4-AQ28HX1200 | 1200 mm | 200 mm | 200 mm | 19,50 kg | **488 CHF** • |
| 4-AQ28HX1500 | 1500 mm | 200 mm | 200 mm | 23,90 kg | **590 CHF** • |
| 4-AQ28HX2000 | 2000 mm | 200 mm | 200 mm | 30,90 kg | **761 CHF** • |

## Taquets

**Taquet HX14 Standard nitrurée**
avec filetage M12, Fixation des accessoires avec des vis M12, l' engagement des taquets par le coté permet de positionner selon le besoin

| | L (a) | B (b) | H (c) | G | |
|---|---|---|---|---|---|
| 2-HN280547 | 25 mm | 30 mm | 14 mm | 0,06 kg | **7 CHF** • |

**Taquet HX14 rotatif nitrurée**
Fixation des accessoires avec des vis M12, permet l'accès dans la rainure par le haut, se fixe dans la rainure en tournant l'anneau de serrage de la vis

| | L (a) | B (b) | H (c) | G | |
|---|---|---|---|---|---|
| 2-HN280547.1 | 40 mm | 30 mm | 14 mm | 0,04 kg | **9 CHF** • |

**Taquet HX14 long nitrurée**
avec filetage M12

| | L (a) | B (b) | H (c) | G | |
|---|---|---|---|---|---|
| 2-HN280547.2 | 40 mm | 30 mm | 14 mm | 0,08 kg | **9 CHF** • |

**Plus d'informations et d'accessoires pour ces produits online.**

www.siegmund.com/
F-profile





## Butée de profil Alu

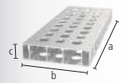


**Butée de profil Alu 200x50 mm (Quadrillage 50 mm)**
Version avec quadrillage diagonal complet avec beaucoup plus de possibilités de bridage, Boulons sans rainure triple nécessaire, comme rallonge de table ou surface de bridage verticale, à partir de 1000 mm, le soutien par un pied est nécessaire (Douille de réduction 000546 nécessaire)

| | L (a) | B (b) | H (c) | G | |
|---|---|---|---|---|---|
| 4-AR28014050.V | 500 mm | 200 mm | 50 mm | 2,76 kg | **55 CHF** • |
| 4-AR28014080.V | 800 mm | 200 mm | 50 mm | 4,37 kg | **85 CHF** • |
| 4-AR28014100.V | 1000 mm | 200 mm | 50 mm | 5,44 kg | **99 CHF** • |
| 4-AR28014120.V | 1200 mm | 200 mm | 50 mm | 6,52 kg | **120 CHF** • |
| 4-AR28014150.V | 1500 mm | 200 mm | 50 mm | 8,13 kg | **159 CHF** • |
| 4-AR28014200.V | 2000 mm | 200 mm | 50 mm | 10,82 kg | **196 CHF** • |

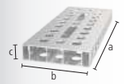


**Butée de profil Alu 200x50 mm (Quadrillage 50 mm avec oblong)**
Bridage variable également possible en angle, Boulons sans rainure triple nécessaire, comme rallonge de table ou surface de bridage verticale, à partir de 1000 mm, le soutien par un pied est nécessaire (Douille de réduction 000546 nécessaire)

| | L (a) | B (b) | H (c) | G | |
|---|---|---|---|---|---|
| 4-AR28014050.VL | 500 mm | 200 mm | 50 mm | 2,69 kg | **62 CHF** • |
| 4-AR28014080.VL | 800 mm | 200 mm | 50 mm | 4,23 kg | **97 CHF** • |
| 4-AR28014100.VL | 1000 mm | 200 mm | 50 mm | 5,27 kg | **112 CHF** • |
| 4-AR28014120.VL | 1200 mm | 200 mm | 50 mm | 6,31 kg | **138 CHF** • |
| 4-AR28014150.VL | 1500 mm | 200 mm | 50 mm | 7,89 kg | **180 CHF** • |
| 4-AR28014200.VL | 2000 mm | 200 mm | 50 mm | 10,48 kg | **226 CHF** • |

## Accessoires

**Adaptateur pour pince de bridage nitrurée**
pour l'utilisation des pinces de bridage sur les profilés Alu, pour pinces de bridage: 280610.N, 280630.N, 280615.N, 280611.1, 280611.2

| | | L (a) | Ø | G | |
|---|---|---|---|---|---|
| 2-AP280605.N | simple | 80 mm | 45 mm | 0,54 kg | **15 CHF** • |
| 2-AP280602.N | double | 105 mm | 45 mm | 0,65 kg | **17 CHF** • |

L: Longueur, B: Largeur, H: Hauteur, G: Poids, Ø: Diamètre

### Boulon de bridage de surface brunie

280590: Course de serrage env. 47-53 mm, 280590.3: Course de serrage env. 72-78 mm, 280590.4: Course de serrage env. 97-103 mm, conseillé pour le bridage des profilés Alu, NON compatible avec la liaison de tables ou de poutres en U

B 28

| | | L (a) | SK | ZK1 | ZK | AM1 | AM | G | |
|---|---|---|---|---|---|---|---|---|---|
| 2-280590 | double | 100 mm | 200 kN | 6 kN | 20 kN | 20 Nm | 50 Nm | 0,56 kg | **62 CHF** • |
| 2-280590.3 | triple | 125 mm | 200 kN | 6 kN | 20 kN | 20 Nm | 50 Nm | 0,68 kg | **66 CHF** • |
| 2-280590.4 | quadruple | 150 mm | 200 kN | 6 kN | 20 kN | 20 Nm | 50 Nm | 0,80 kg | **71 CHF** • |

### Boulon de bridage de surface au ras de la table brunie

connexion cachée de composants, 280595: Course de serrage env. 47-53 mm, 280595.3: Course de serrage env. 72-78 mm, 280595.4: Course de serrage env. 97-103 mm, NON utilisable pour les oblongs, NON compatible avec la liaison de tables ou de poutres en U

B 28

| | | L (a) | SK | ZK1 | ZK | AM1 | AM | G | |
|---|---|---|---|---|---|---|---|---|---|
| 2-280595 | double | 65 mm | 200 kN | 6 kN | 10 kN | 20 Nm | 50 Nm | 0,29 kg | **43 CHF** • |
| 2-280595.3 | triple | 90 mm | 200 kN | 6 kN | 10 kN | 20 Nm | 50 Nm | 0,41 kg | **48 CHF** • |
| 2-280595.4 | quadruple | 115 mm | 200 kN | 6 kN | 10 kN | 20 Nm | 50 Nm | 0,52 kg | **54 CHF** • |

### Boulon à billes rapide sans rainure brunie

sans rainure pour circlips pour une surface lisse, NON compatible avec la liaison de tables ou de poutres en U

B 28

| | | L (a) | SK | ZK | AM1 | AM | G | |
|---|---|---|---|---|---|---|---|---|
| 2-280511 | double | 95 mm | 220 kN | 25 kN | 10 Nm | 25 Nm | 0,54 kg | **54 CHF** • |
| 2-280513 | triple | 120 mm | 220 kN | 25 kN | 10 Nm | 25 Nm | 0,65 kg | **59 CHF** • |
| 2-280515 | quadruple | 145 mm | 220 kN | 25 kN | 10 Nm | 25 Nm | 0,76 kg | **65 CHF** • |

### Boulon au ras de la table sans rainure brunie

connexion cachée de composants, uniquement pour la fixation des profilés Alu, pour les pièces Alu serrer uniquement à la main

B 28

| | | L (a) | SK | ZK | AM1 | G | |
|---|---|---|---|---|---|---|---|
| 2-AP280528 | double | 65 mm | 220 kN | 3 kN | 10 Nm | 0,28 kg | **35 CHF** • |
| 2-AP280529 | triple | 92 mm | 220 kN | 3 kN | 10 Nm | 0,40 kg | **41 CHF** • |
| 2-AP280530 | quadruple | 117 mm | 220 kN | 3 kN | 10 Nm | 0,50 kg | **47 CHF** • |

### Boulon au ras de la table Premium Light <-> Premium Light brunie

Bridage de 2 éléments Premium Light (épaisseur 15 mm), connexion cachée de composants, ne convient pas aux profilés Alu, NON utilisable pour les oblongs

B 28

| | L (a) | Ø | SK | ZK | AM | G | |
|---|---|---|---|---|---|---|---|
| 2-800528 | 46 mm | 31 mm | 220 kN | 10 kN | 25 Nm | 0,20 kg | **42 CHF** • |

### Boulon au ras de la table brunie

connexion cachée de composants, NON compatible avec la liaison de tables ou de poutres en U, ne convient pas aux profilés Alu, NON utilisable pour les oblongs

B 28

| | | L (a) | SK | ZK | AM | G | |
|---|---|---|---|---|---|---|---|
| 2-280528 | double | 66 mm | 220 kN | 10 kN | 25 Nm | 0,30 kg | **43 CHF** • |
| 2-280529 | triple | 91 mm | 220 kN | 10 kN | 25 Nm | 0,41 kg | **49 CHF** • |

**Plus d'informations et d'accessoires pour ces produits online.**

www.siegmund.com/
F-bolt28

### Boulon de liaison avec épaulement brunie

pour la liaison de tables, poutres en U et profilés Alu, utilisable dans les oblongs, liaison fixe de longue durée

B 28

| | | L (a) | SK | ZK | AM1 | AM | G | |
|---|---|---|---|---|---|---|---|---|
| 2-280583 | double | 70 mm | 200 kN | 15 kN | 60 Nm | 70 Nm | 0,39 kg | **26 CHF** • |
| 2-280584 | triple | 95 mm | 200 kN | 15 kN | 60 Nm | 70 Nm | 0,51 kg | **32 CHF** • |
| 2-280585 | quadruple | 120 mm | 200 kN | 15 kN | 60 Nm | 70 Nm | 0,63 kg | **37 CHF** • |

### Boulon à billes tête plate sans rainure brunie

dépasse très peu, NON compatible avec la liaison de tables ou de poutres en U, adapté au profilés Alu, utilisable dans les oblongs

B 28

| | | L (a) | SK | ZK | AM1 | AM | G | |
|---|---|---|---|---|---|---|---|---|
| 2-280524 | double | 74 mm | 220 kN | 25 kN | 10 Nm | 25 Nm | 0,36 kg | **47 CHF** • |
| 2-280525 | triple | 99 mm | 220 kN | 25 kN | 10 Nm | 25 Nm | 0,42 kg | **54 CHF** • |

### Boulon à billes rapide réglable sans rainure brunie

280571: Course de serrage env. 25-50 mm, 280573: Course de serrage env. 50-75 mm, bridage de tôles découpées laser et spécifiques client, adapté au profilés Alu, pour les pièces Alu serrer uniquement à la main, NON compatible avec la liaison de tables ou de poutres en U

100 B 28

| | | L (a) | SK | ZK | AM1 | AM | G | |
|---|---|---|---|---|---|---|---|---|
| 2-280571 | double | 115 mm | 220 kN | 25 kN | 10 Nm | 25 Nm | 0,67 kg | **59 CHF** • |
| 2-280573 | triple | 140 mm | 220 kN | 25 kN | 10 Nm | 25 Nm | 0,83 kg | **72 CHF** • |

### Boulon à billes réglage en hauteur brunie

280532: Course de serrage env. 45-53 mm, 280533: Course de serrage env. 70-78 mm, NON compatible avec la liaison de tables ou de poutres en U

B 28

| | | L (a) | SK | ZK | AM1 | AM | G | |
|---|---|---|---|---|---|---|---|---|
| 2-280532 | double | 100 mm | 200 kN | 25 kN | 10 Nm | 25 Nm | 0,60 kg | **57 CHF** • |
| 2-280533 | triple | 125 mm | 200 kN | 25 kN | 10 Nm | 25 Nm | 0,70 kg | **63 CHF** • |

## Version: double / triple / quadruple

L: Longueur, G: Poids, SK: Force de cisaillement, AM: Couple de serrage Acier, AM1: Couple de serrage Aluminium, couple de serrage en fonction du matériau, ZK: Force de traction Acier, ZK1: Force de traction Aluminium, Ø: Diamètre

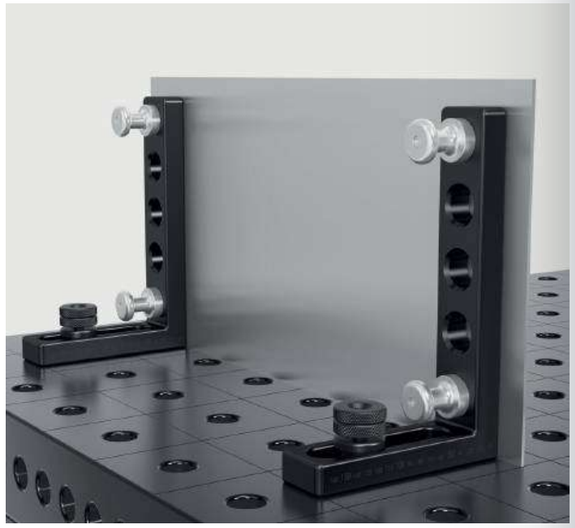

**Boulon de liaison au ras de la table XL / Siegmund Light <-> Siegmund Light brunie**
pour la liaison de produits Siegmund Light (épaisseur 15 mm), ne convient pas aux profilés Alu, liaison fixe de longue durée, trempé

B 28

| | L (a) | SK | ZK | AM | G | |
|---|---|---|---|---|---|---|
| 2-800563 | 52 mm | 200 kN | 20 kN | 420 Nm | 0,29 kg | **22 CHF** • |

**Boulon de liaison au ras de la table XL / Siegmund <-> Siegmund Light brunie**
pour la liaison entre Siegmund et Siegmund Light (25 mm et 15 mm d'épaisseur), ne convient pas aux profilés Alu, liaison fixe de longue durée, trempé

B 28

| | L (a) | SK | ZK | AM | G | |
|---|---|---|---|---|---|---|
| 2-800564 | 62 mm | 200 kN | 20 kN | 420 Nm | 0,32 kg | **22 CHF** • |

**Boulon de liaison au ras de la table XL brunie**
pour la liaison entre les tables et les poutres en U, ne convient pas aux profilés Alu, NON utilisable pour les oblongs, liaison fixe de longue durée, trempé

B 28

| | | L (a) | SK | ZK | AM | G | |
|---|---|---|---|---|---|---|---|
| 2-280563 | double | 72 mm | 200 kN | 20 kN | 420 Nm | 0,35 kg | **22 CHF** • |
| 2-280564 | triple | 97 mm | 200 kN | 20 kN | 420 Nm | 0,44 kg | **27 CHF** • |

**Boulon à billes rapide avec poignée brunie**
Brider sans outil, Course de serrage 33-60 mm, NON compatible avec la liaison de tables ou de poutres en U

B 28

| | | L (a) | SK | ZK | G | |
|---|---|---|---|---|---|---|
| 2-280516 | double | 235 mm | 220 kN | 25 kN | 0,63 kg | **69 CHF** • |

**Boulon ajusté brunie**
remplace à moindre coût un deuxième boulons à billes, NON compatible avec la liaison de tables ou de poutres en U

B 28

| | L (a) | G | |
|---|---|---|---|
| 2-280540 | 70 mm | 0,40 kg | **15 CHF** • |

**Boulon à billes réglage en hauteur Basic brunie**
280536: Course de serrage env. 42-57 mm, 280537: Course de serrage env. 67-82 mm, NON compatible avec la liaison de tables ou de poutres en U, nettoyer l'alésage avant utilisation, ne convient pas aux profilés Alu

B 28

| | | L (a) | SK | ZK | AM | G | |
|---|---|---|---|---|---|---|---|
| 2-280536 | double | 84 mm | 200 kN | 25 kN | 25 Nm | 0,43 kg | **46 CHF** • |
| 2-280537 | triple | 108 mm | 200 kN | 25 kN | 25 Nm | 0,55 kg | **51 CHF** • |

**Boulon de bridage magnétique Aluminium**
Brider sans outil, conçu pour les pièces fragiles ou si le bridage classique n'est pas possible

AL 28

| | HK | L (a) | SF | G | |
|---|---|---|---|---|---|
| 2-280740 | 0,18 kN | 68 mm | 25 mm | 0,09 kg | **27 CHF** • |
| 2-280740.1 | 0,18 kN | 93 mm | 50 mm | 0,13 kg | **33 CHF** • |
| 2-280740.2 | 0,18 kN | 118 mm | 75 mm | 0,16 kg | **38 CHF** • |

**Entretoise pour boulons magnétiques brunie**
Surface entre deux éléments de bridage

B 28

| | L (a) | G | |
|---|---|---|---|
| 2-280741 | 25 mm | 0,12 kg | **7 CHF** • |

**Entretoise pour Premium Light lot de 4 nitrurée**
Surface entre deux éléments de bridage, nécessaire pour le bridage épaisseur 15 mm avec le boulon 280511, Livraison: 4 pièces

BAR N 28

| | MS (d) | G | |
|---|---|---|---|
| 2-800653.1.N | 10 mm | 0,04 kg | **9 CHF** • |

L: Longueur, G: Poids, SK: Force de cisaillement, AM: Couple de serrage Acier, couple de serrage en fonction du matériau, ZK: Force de traction Acier, SF: Arbre longueur, HK: force maxi, MS: Épaisseur

### Pince de bridage Professional nitrurée

Vé interchangeable, Diamètre embout sphérique 16 mm, Vis à filetage trapézoïdal 20x4 mm, le bras vertical est traité

BAR N 28

| | SP | B (b) | H (c) | G | |
|---|---|---|---|---|---|
| 2-280610.N | 5 kN | 220 mm | 310 mm | 2,39 kg | **80 CHF** • |

### Pince de bridage Professional XL nitrurée

Vé interchangeable, Diamètre embout sphérique 16 mm, Vis à filetage trapézoïdal 20x4 mm, le bras vertical est traité

BAR N 28

| | SP | B (b) | H (c) | G | |
|---|---|---|---|---|---|
| 2-280612.N | 7 kN | 220 mm | 310 mm | 3,52 kg | **91 CHF** • |

### Pince de bridage Professional 45°/90° nitrurée

Vé interchangeable, Diamètre embout sphérique 16 mm, Vis à filetage trapézoïdal 20x4 mm, rotation continu de 0-360°, le bras vertical est traité

BAR N 28

| | SP | H (c) | G | |
|---|---|---|---|---|
| 2-280630.N | 5 kN | 310 mm | 2,84 kg | **75 CHF** • |

### Pince de bridage rapide Professional nitrurée

le bras vertical est traité

BAR N 28

| | SP | B (b) | H (c) | G | |
|---|---|---|---|---|---|
| 2-280615.N | 5 kN | 275 mm | 310 mm | 2,62 kg | **103 CHF** • |

### Pince de bridage tubulaire Basic 180° brunie / nitrurée

Vé interchangeable, Diamètre embout sphérique 16 mm, Vis à filetage trapézoïdal 20x4 mm, Brider dans un angle de 180°, Fixation avec bague de hauteur

BAR N B 28

| | SP | B (b) | H (c) | G | |
|---|---|---|---|---|---|
| 2-280625 | 3 kN | 220 mm | 250 mm | 2,28 kg | **67 CHF** • |

### Pince de bridage tubulaire Universel brunie / nitrurée

Vé interchangeable, Diamètre embout sphérique 16 mm, Vis à filetage trapézoïdal 20x4 mm, bridage en angle +/- 42°, Fixation avec bague de hauteur

BAR N B 28

| | SP | B (b) | H (c) | G | |
|---|---|---|---|---|---|
| 2-280604 | 3 kN | 265 mm | 250 mm | 2,57 kg | **81 CHF** • |

### Pince coudée pour tuyau nitrurée

NEW

Vé interchangeable, Diamètre embout sphérique 16 mm, Vis à filetage trapézoïdal 20x4 mm, Fixation avec bague de hauteur, Conception compacte avec contour minimal, Alternative économique aux pinces conventionnelles

BAR N 28

| | SP | B (b) | H (c) | G | |
|---|---|---|---|---|---|
| 2-280626.N | 4 kN | 165 mm | 350 mm | 1,70 kg | **51 CHF** • |

### Pince de bridage tubulaire Basic 90° nitrurée

Vé interchangeable, Diamètre embout sphérique 16 mm, Bridage en angle 90°, Vis à filetage trapézoïdal 20x4 mm, rotation continu de 0-360°, Fixation avec bague de hauteur

BAR N 28

| | SP | H (c) | G | |
|---|---|---|---|---|
| 2-280608.N | 3 kN | 230 mm | 1,42 kg | **55 CHF** • |

### Pince de bridage verticale

pour pinces de bridage: 280611.1, 280611.2, utilisable dans les alésages avec douille filetée 280618.N, Vis à filetage trapézoïdal 20x4 mm

28

| | H (c) | G | |
|---|---|---|---|
| 2-009902.1 | 85 mm | 0,88 kg | **78 CHF** • |

### Pince de bridage Professional à bridage vertical

Vé interchangeable, Diamètre embout sphérique 16 mm, Vis à filetage trapézoïdal 20x4 mm, le bras vertical est traité

28

| | SP | B (b) | H (c) | G | |
|---|---|---|---|---|---|
| 2-280611.1 | 2,50 kN | 222 mm | 310 mm | 2,86 kg | **112 CHF** • |

### Pince de bridage Professional 45°/90° à bridage vertical

Vé interchangeable, Diamètre embout sphérique 16 mm, Vis à filetage trapézoïdal 20x4 mm, le bras vertical est traité

28

| | SP | H (c) | G | |
|---|---|---|---|---|
| 2-280611.2 | 2,50 kN | 310 mm | 2,50 kg | **110 CHF** • |

### Rallonge en C pour pinces de bridage nitrurée

Compatible avec: 280604, 280610.N, 280611.1, 280615.N, 280625

BAR N 28

| | L (a) | B (b) | H (c) | G | |
|---|---|---|---|---|---|
| 2-280680.N | 206 mm | 66 mm | 45 mm | 0,98 kg | **19 CHF** • |

### Pince de bridage rapide conventionelle

Bridage indépendant de la grille de trous

28

| | L (a) | B (b) | G | |
|---|---|---|---|---|
| 2-280616 | 200 mm | 100 mm | 1,39 kg | **65 CHF** • |
| 2-280616.1 | 250 mm | 120 mm | 1,56 kg | **75 CHF** • |
| 2-280616.2 | 300 mm | 140 mm | 2,29 kg | **88 CHF** • |
| 2-280616.3 | 400 mm | 120 mm | 2,47 kg | **93 CHF** • |

B: Largeur, H: Hauteur, G: Poids, SP: force de serrage maxi, L: Longueur

### Pinces de bridage rapide 100
Longueur du bras de serrage 100 mm, Plage de serrage 0 à 100 mm, Fixation dans les alésages System

28

| | L (a) | B (b) | H (c) | G | |
|---|---|---|---|---|---|
| 2-280706 | 340 mm | 30 mm | 150 mm | 1 kg | **67 CHF** • |

### Pinces de bridage rapide 160
Longueur du bras de serrage 160 mm, Plage de serrage 0 à 140 mm, Fixation dans les alésages System

28

| | L (a) | B (b) | H (c) | G | |
|---|---|---|---|---|---|
| 2-280707 | 360 mm | 30 mm | 150 mm | 1,10 kg | **67 CHF** • |

### Pince de bridage verticale 1800 avec adaptateur
adaptateur CS280715.4, pour alésages System 28 mm

28

| | SP | G | Prix Promo |
|---|---|---|---|
| 4-CS280790 | 1,80 kN | 0,91 kg | **50 CHF** • |
| | | | au lieu de 55 CHF |

### Pince de bridage verticale 2200 avec adaptateur
adaptateur CS280715.4, pour alésages System 28 mm

28

| | SP | G | Prix Promo |
|---|---|---|---|
| 4-CS280791 | 2,20 kN | 1,18 kg | **55 CHF** • |
| | | | au lieu de 58 CHF |

### Pince de bridage horizontale 1800 avec adaptateur
adaptateur CS280715.4, pour alésages System 28 mm

28

| | SP | G | Prix Promo |
|---|---|---|---|
| 4-CS280794 | 1,80 kN | 0,91 kg | **48 CHF** • |
| | | | au lieu de 51 CHF |

### Pince de bridage horizontale 3000 avec adaptateur
adaptateur CS280715.4, pour alésages System 28 mm

28

| | SP | G | Prix Promo |
|---|---|---|---|
| 4-CS280795 | 3 kN | 1,21 kg | **56 CHF** • |
| | | | au lieu de 59 CHF |

### Pince de bridage horizontale 2500 avec adaptateur
adaptateur CS280715.4, pour alésages System 28 mm

28

| | SP | G | Prix Promo |
|---|---|---|---|
| 4-CS280792 | 2,50 kN | 0,99 kg | **62 CHF** • |
| | | | au lieu de 66 CHF |

### Pince de bridage horizontale 4000 avec adaptateur
adaptateur CS280715.4, pour alésages System 28 mm

28

| | SP | G | Prix Promo |
|---|---|---|---|
| 4-CS280793 | 4 kN | 1,48 kg | **78 CHF** • |
| | | | au lieu de 83 CHF |

**Plus d'informations et d'accessoires pour ces produits online.**

www.siegmund.com/
F-clamp28

### Douille filetée Tr 20x4 nitrurée
pour 280610.N, 280612.N, 280625, 280611.1, filetage trapézoïdal 20x4 mm pour pince de bridage System 28, utilisable dans tous les alésages System

BAR N 28

| | H (c) | Ø | G | |
|---|---|---|---|---|
| 2-280618.N | 22 mm | 30 mm | 0,04 kg | **7 CHF** • |

### Douille filetée Tr 12x3 brunie
filetage trapézoïdal 12x3 mm pour pince de bridage System 16, utilisable dans tous les alésages System

B 28

| | H (c) | Ø | G | |
|---|---|---|---|---|
| 2-280619 | 23 mm | 32 mm | 0,09 kg | **9 CHF** • |

### Vé pour pinces de bridage
pour axe fileté avec un diamètre de l'embout sphérique 16 mm

| | | H (c) | Ø | G | |
|---|---|---|---|---|---|
| 2-280657.1.N | 28 N BAR | 24 mm | 40 mm | 0,10 kg | **11 CHF** • |
| 2-280658.E | 28 E | 21 mm | 40 mm | 0,09 kg | **15 CHF** • |
| 2-280659.PA | 28 PA | 24 mm | 40 mm | 0,01 kg | **13 CHF** • |
| 2-280657.1.AE | 28 AL | 28 mm | 40 mm | 0,07 kg | **19 CHF** • |

### Embout de serrage sphérique pour pinces de bridage
pour axe fileté avec un diamètre de l'embout sphérique 16 mm, uniquement conçu pour pinces de bridage, pour le bridage dans les coins ou les rainures

| | | H (c) | Ø | G | |
|---|---|---|---|---|---|
| 2-280660 | 28 B | 20 mm | 35 mm | 0,07 kg | **11 CHF** • |
| 2-280660.E | 28 E | 20 mm | 35 mm | 0,08 kg | **15 CHF** • |
| 2-280660.PA | 28 PA | 20 mm | 35 mm | 0,01 kg | **13 CHF** • |

### Embout de serrage ébauche pour pinces de bridage brute
pour axe fileté avec un diamètre de l'embout sphérique 16 mm, compatible avec les alésages 28 et les pinces de bridage, spécifique client

28

| | H (c) | Ø | G | |
|---|---|---|---|---|
| 2-280661 | 30 mm | 40 mm | 0,19 kg | **15 CHF** • |

### Vé Duo Ø 40
pour axe fileté avec un diamètre de l'embout sphérique 16 mm

| | | H (c) | Ø | G | |
|---|---|---|---|---|---|
| 2-280650 | 28 B | 35 mm | 40 mm | 0,17 kg | **21 CHF** • |
| 2-280650.A | 28 AL | 35 mm | 40 mm | 0,09 kg | **23 CHF** • |
| 2-280650.PA | 28 PA | 35 mm | 40 mm | 0,02 kg | **23 CHF** • |

### Pont de bridage 2 appuis pour pinces de bridage
2 points de serrage simultanément, Vé interchangeable, Livraison: 1 pont de bridage, 2 vés, 2 pins à bille

28

| | L (a) | B (b) | H (c) | G | |
|---|---|---|---|---|---|
| 2-280210 | 170 mm | 35 mm | 20 mm | 0,51 kg | **50 CHF** • |

### Pont de bridage 3 appuis pour pinces de bridage
3 points de serrage simultanément, Vé interchangeable, Livraison: 1 pont de bridage, 3 vés, 3 pins à bille

28

| | L (a) | B (b) | H (c) | G | |
|---|---|---|---|---|---|
| 2-280211 | 170 mm | 35 mm | 20 mm | 0,58 kg | **63 CHF** • |

L: Longueur, B: Largeur, H: Hauteur, G: Poids, SP: force de serrage maxi, Ø: Diamètre

### Vé Ø 50 135° avec embout vissé
filetage M16 pour par ex. Embout pour vé Réf. 280649, pour tubes jusqu'au Ø 80 mm

| | | H (c) | Ø | G | |
|---|---|---|---|---|---|
| 2-280648.1.N | 28 N BAR | 20 mm | 50 mm | 0,20 kg | **29 CHF** • |
| 2-280648.1.A | 28 AL | 20 mm | 50 mm | 0,07 kg | **35 CHF** • |
| 2-280648.1.PA | 28 PA | 20 mm | 50 mm | 0,03 kg | **38 CHF** • |

### Vé Vario Ø 50 90° / 120° avec embout vissé
filetage M16 pour par ex. Embout pour vé Réf. 280649, pour tubes ronds et carrés jusqu'au Ø 50 mm

| | | H (c) | Ø | G | |
|---|---|---|---|---|---|
| 2-280645.1 | 28 B | 20 mm | 50 mm | 0,20 kg | **33 CHF** • |
| 2-280645.1.A | 28 AL | 20 mm | 50 mm | 0,07 kg | **38 CHF** • |
| 2-280645.1.PA | 28 PA | 20 mm | 50 mm | 0,03 kg | **40 CHF** • |

### Vé Ø 60 135° avec embout vissé
filetage M16 pour par ex. Embout pour vé Réf. 280649, pour tubes jusqu'au Ø 80 mm

| | | H (c) | Ø | G | |
|---|---|---|---|---|---|
| 2-280651.1.N | 28 N BAR | 30 mm | 60 mm | 0,52 kg | **33 CHF** • |
| 2-280651.1.A | 28 AL | 30 mm | 60 mm | 0,18 kg | **38 CHF** • |
| 2-280651.1.PA | 28 PA | 30 mm | 60 mm | 0,08 kg | **40 CHF** • |

### Vé Ø 80 90° avec embout vissé
filetage M16 pour par ex. Embout pour vé Réf. 280649, pour tubes ronds et carrés jusqu'au Ø 100 mm

| | | H (c) | Ø | G | |
|---|---|---|---|---|---|
| 2-280647.1 | 28 B | 40 mm | 80 mm | 1,01 kg | **40 CHF** • |
| 2-280647.1.A | 28 AL | 40 mm | 80 mm | 0,55 kg | **46 CHF** • |
| 2-280647.1.PA | 28 PA | 40 mm | 80 mm | 0,19 kg | **48 CHF** • |

### Vé Ø 120 157° avec embout vissé
filetage M16 pour par ex. Embout pour vé Réf. 280649, pour tubes jusqu'au Ø 400 mm

| | | H (c) | Ø | G | |
|---|---|---|---|---|---|
| 2-280652.1 | 28 B | 30 mm | 120 mm | 1,70 kg | **56 CHF** • |
| 2-280652.1.A | 28 AL | 30 mm | 120 mm | 0,70 kg | **67 CHF** • |
| 2-280652.1.PA | 28 PA | 30 mm | 120 mm | 0,30 kg | **76 CHF** • |

### Cône de bridage brunie
support pour tubes ronds et carrés jusqu'au Ø 80 mm, à fixer avec un boulon

B 28

| | H (c) | Ø | G | |
|---|---|---|---|---|
| 2-280670 | 70 mm | 80 mm | 1,40 kg | **37 CHF** • |

### Entretoise réglable en hauteur Ø 80 brunie
réglage fin en hauteur de 75-110 mm, combinable avec le set support 280821 et les rallonges de prismes

B 28

| | H (c) | Ø | G | |
|---|---|---|---|---|
| 2-280822 | 75-110 mm | 80 mm | 2,30 kg | **83 CHF** • |

### Support réglable en hauteur avec graduation brunie
inclus Goupille filetée, réglage continu en hauteur entre 20-105 mm, Goupille filetée pour réglage en hauteur de vés de bridage

100 B 28

| | H (c) | Ø | G | |
|---|---|---|---|---|
| 2-280824 | 144 mm | 50 mm | 0,87 kg | **50 CHF** • |

H: Hauteur, G: Poids, Ø: Diamètre

### Embout à visser avec vis noyée nitrurée
pour la fixation de prismes dans les trous

BAR N 28

| | L (a) | Ø | G | |
|---|---|---|---|---|
| 2-280669.N | 17 mm | 28 mm | 0,14 kg | **11 CHF** • |

### Rallonge vé brunie
compatible avec les prismes, le set support 280821 et le support à vis 280822

B 28

| | L (a) | Ø | G | |
|---|---|---|---|---|
| 2-280649 | 25 mm | 28 mm | 0,11 kg | **14 CHF** • |
| 2-280649.1 | 50 mm | 28 mm | 0,22 kg | **16 CHF** • |
| 2-280649.2 | 100 mm | 28 mm | 0,45 kg | **19 CHF** • |
| 2-280649.3 | 150 mm | 28 mm | 0,69 kg | **25 CHF** • |

### Set support 11-pièces brunie
mise à hauteur égale pour des différences de 1-100 mm, avec filetage M10

B 28

| | L (a) | Ø | G | |
|---|---|---|---|---|
| 2-280821 | 125 mm | 50 mm | 1,95 kg | **55 CHF** • |

### Tour-Multi-bridage brunie
support à hauteur variable, avec filetage M10

B 28

| | L (a) | Ø | G | |
|---|---|---|---|---|
| 2-280821.1 | 125 mm | 50 mm | 0,60 kg | **27 CHF** • |

### Jeu de rondelles
épaisseur des rondelles: 1 / 2 / 3 / 4 / 5 / 10 / 20 / 40 / 50 mm rondelle 1/10" soit 2,54 mm comprise

28

| | Ø | G | |
|---|---|---|---|
| 2-280821.2 | 50 mm | 1,35 kg | **27 CHF** • |

### Douille filetée pour filetage M16 brunie
pour entretoise

B 28

| | H (c) | Ø | G | |
|---|---|---|---|---|
| 2-280825 | 23 mm | 30 mm | 0,07 kg | **16 CHF** • |

### Entretoise réglable 100
utilisable avec douille filetée 280825 avec les équerres et butées, Filetage-M16

28

| | L (a) | Ø | G | |
|---|---|---|---|---|
| 2-280175 | 100 mm | 50 mm | 0,52 kg | **41 CHF** • |
| 2-280176 | 100 mm | 75 mm | 0,92 kg | **46 CHF** • |
| 2-280177 | 100 mm | 100 mm | 1,42 kg | **49 CHF** • |

### Entretoise réglable 150
utilisable avec douille filetée 280825 avec les équerres et butées, Filetage-M16

28

| | L (a) | Ø | G | |
|---|---|---|---|---|
| 2-280175.1 | 150 mm | 50 mm | 0,60 kg | **43 CHF** • |
| 2-280176.1 | 150 mm | 75 mm | 1 kg | **47 CHF** • |
| 2-280177.1 | 150 mm | 100 mm | 1,50 kg | **51 CHF** • |

### Tube vertical
pour Tour-Multi-bridage modulaire

28

| | H (c) | Ø | G | |
|---|---|---|---|---|
| 2-280646.1 | 225 mm | 57 mm | 1,63 kg | **56 CHF** • |
| 2-280646.2 | 475 mm | 57 mm | 2,93 kg | **63 CHF** • |
| 2-280646.3 | 725 mm | 57 mm | 4,24 kg | **70 CHF** • |
| 2-280646.4 | 975 mm | 57 mm | 5,53 kg | **81 CHF** • |

### Plaque petit / grand
pour Tour-Multi-bridage modulaire

28

| | L (a) | B (b) | H (c) | G | |
|---|---|---|---|---|---|
| 2-280646 | 120 mm | 120 mm | 25 mm | 2,22 kg | **27 CHF** • |
| 2-280646.5 | 150 mm | 100 mm | 25 mm | 2,59 kg | **42 CHF** • |

### Croix en fonte avec roue à main
pour Tour-Multi-bridage modulaire, Bras horizontaux compatibles: 280638.N, 280638.1.N, 280638.2.N

28

| | L (a) | B (b) | H (c) | G | |
|---|---|---|---|---|---|
| 2-280617.5H | 104 mm | 80 mm | 56 mm | 1,35 kg | **34 CHF** • |

## Pour une pince de bridage en arc, vous avez besoin des pièces:

1. Tube vertical (280646.1 / 280646.2 / 280646.3 / 280646.4)
2. Plaque pour Tour-Multi-bridage modulaire (280646 / 280646.5)
3. Croix en fonte avec roue à main (280617.5H)
4. Bras horizontal (280638.N / 280638.1.N / 280638.2.N)
5. Douille filetée (280618.N)
6. Mandrin (280634.N / 280634.1.N / 280634.2.N / 280635.N / 280635.1.N / 280635.2.N / 280636.N / 280636.1.N / 280636.2.N)
7. Vé pour pinces de bridage (280657.1.N / 280657.1.AE / 280657.1.E / 280659.PA / ...)

**Plus d'informations et d'accessoires pour ces produits online.**

www.siegmund.com/
F-prism28

L: Longueur, G: Poids, Ø: Diamètre, H: Hauteur, B: Largeur

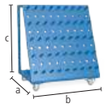

**Chariot pour accessoires peinture poudre**
Poids total admissible 240 kg

28

| | L (a) | B (b) | H (c) | G | |
|---|---|---|---|---|---|
| 2-280910 | 650 mm | 900 mm | 1020 mm | 50 kg | **756 CHF** • |

**Housse de protection**
pour chariot accessoires 280910

28

| | G | |
|---|---|---|
| 2-280915 | 3,20 kg | **280 CHF** • |

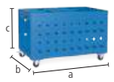

**Chariot pour accessoires compact peinture poudre**
rangement pratique sous la table de soudure

28

| | L (a) | B (b) | H (c) | G | |
|---|---|---|---|---|---|
| 2-280911 | 1000 mm | 650 mm | 640 mm | 61 kg | **763 CHF** • |

**Housse de protection**
pour chariot accessoires compact 280911

28

| | G | |
|---|---|---|
| 2-280916 | 3,20 kg | **280 CHF** • |

**Console pour accessoires peinture poudre**
Fixation avec les boulons sur la table de soudure ou avec des vis au mur

28

| | L (a) | B (b) | H (c) | G | |
|---|---|---|---|---|---|
| 2-280912 | 800 mm | 100 mm | 800 mm | 22,50 kg | **291 CHF** • |

**Module pour console accessoires peinture poudre**
pour Pinces de bridage / Vés / Boulons, Plaque murale arrière non comprise

28

| | L (a) | B (b) | H (c) | Ø | G | |
|---|---|---|---|---|---|---|
| 2-280930 | 500 mm | 100 mm | 110 mm | 28 mm | 2,20 kg | **83 CHF** • |

**Module pour console accessoires sans douilles peinture poudre**
pour Vés / Boulons, Plaque murale arrière non comprise

28

| | L (a) | B (b) | H (c) | Ø | G | |
|---|---|---|---|---|---|---|
| 2-280931 | 500 mm | 100 mm | 110 mm | 28 mm | 1,90 kg | **56 CHF** • |

**Crochet pour console accessoires brunie**

B 28

| | L (a) | Ø | G | |
|---|---|---|---|---|
| 2-280936 | 37 mm | 28 mm | 0,10 kg | **3 CHF** • |

**Cloison de protection soudure**
Fixation avec 2 boulons (16: 000520, 22: 002822, 28: 280511), peut comporter des rayures pour des raisons techniques, peinture couleur sur demande avec surcoût

16 22 28

| | L (a) | B (b) | H (c) | G | |
|---|---|---|---|---|---|
| 2-280980 | 1600 mm | 50 mm | 800 mm | 23 kg | **204 CHF** • |

**Prise de masse Confort**
garantit un contact à 100% avec la table de soudure, Fixation dans les alésages System, Charge jusqu'à 500 ampères, Section de câble 70-95 mm²

16 22 28

| | G | |
|---|---|---|
| 2-000810 | 0,66 kg | **48 CHF** • |

**Support de torche de soudure brunie**
s'emboîte dans les alésages System

B 28

| | H (c) | G | |
|---|---|---|---|
| 2-280920 | 200 mm | 0,50 kg | **32 CHF** • |

**Clé à six pans Dimension 6**
jaune

28

| | G | |
|---|---|---|
| 2-280852.1 | 0,09 kg | **16 CHF** • |

**Clé à six pans Dimension 14**
permet le serrage des boulons réglables en hauteur et de la grande équerre à angle variable

28

| | G | |
|---|---|---|
| 2-280854 | 0,45 kg | **16 CHF** • |

**Brosse Ø 30 avec protection**
pour le nettoyage des alésages System

28

| | Ø | G | |
|---|---|---|---|
| 2-280820 | 30 mm | 0,06 kg | **21 CHF** • |

**Brosse Ø 30 pour perceuse / Pack de 10**
pour le nettoyage des alésages System

28

| | Ø | G | |
|---|---|---|---|
| 2-280820.10 | 30 mm | 0,06 kg | **63 CHF** • |

**Anneau de levage**
pour le transport sécurisé des tables de soudage et des poutres en U, Pour la fixation: Systeme 28: 4x 280511, Systeme 22: 4x 002822, Capacité de charge: 3000 kg (charge axiale)

22 28

| | L (a) | B (b) | H (c) | G | |
|---|---|---|---|---|---|
| 2-280836 | 157 mm | 157 mm | 147 mm | 6 kg | **105 CHF** • |

**Plus d'informations et d'accessoires pour ces produits online.**

www.siegmund.com/
F-accessories28

L: Longueur, B: Largeur, H: Hauteur, G: Poids, Ø: Diamètre

## Basic

**Sub Table Box verrouillable pour Basic**
peinture poudre, Espace de rangement sous votre table de soudure, 360 mm disponibles pour les tiroirs, verrouillable, deux clés inclus

28

| | L (a) | B (b) | H (c) | TF | G | |
|---|---|---|---|---|---|---|
| 2-281990 | 630 mm | 485 mm | 430 mm | 100 kg | 31 kg | **369 CHF** • |

**Set Sub Table Box verrouillable pour Basic 2 tiroirs compris**
Tiroirs inclus (2x 004230), peinture poudre, Espace de rangement sous votre table de soudure, verrouillable, deux clés inclus, livré monté, Dimension tiroir 500 mm

28

| | L (a) | B (b) | H (c) | TF | G | Prix Promo |
|---|---|---|---|---|---|---|
| 2-281990.1 | 630 mm | 485 mm | 430 mm | 100 kg | 45 kg | **523 CHF** • |
| | | | | | | au lieu de 529 CHF |

**Set Sub Table Box verrouillable pour Basic 3 tiroirs compris**
Tiroirs inclus (1x 004220, 1x 004225, 1x 004230), peinture poudre, Espace de rangement sous votre table de soudure, verrouillable, deux clés inclus, livré monté, Dimension tiroir 500 mm

28

| | L (a) | B (b) | H (c) | TF | G | Prix Promo |
|---|---|---|---|---|---|---|
| 2-281990.2 | 630 mm | 485 mm | 430 mm | 100 kg | 50 kg | **573 CHF** • |
| | | | | | | au lieu de 588 CHF |

**Plus d'informations et d'accessoires pour ces produits online.**

www.siegmund.com/
F-stbox





## Professional 750 / Extreme 8.7 / Extreme 8.8 PLUS

**Sub Table Box verrouillable**
peinture poudre, Espace de rangement sous votre table de soudure, 360 mm disponibles pour les tiroirs, verrouillable, deux clés inclus, Compatible avec les tables PLUS

28

| | L (a) | B (b) | H (c) | TF | G | |
|---|---|---|---|---|---|---|
| 2-280990 | 630 mm | 485 mm | 430 mm | 100 kg | 30 kg | **369 CHF** • |

**Set Sub Table Box verrouillable 2 tiroirs compris**
Tiroirs inclus (2x 004230), peinture poudre, Espace de rangement sous votre table de soudure, verrouillable, deux clés inclus, Compatible avec les tables PLUS, livré monté, Dimension tiroir 500 mm

28

| | L (a) | B (b) | H (c) | TF | G | Prix Promo |
|---|---|---|---|---|---|---|
| 2-280990.1 | 630 mm | 485 mm | 430 mm | 100 kg | 44 kg | **523 CHF** • |
| | | | | | | au lieu de 529 CHF |

**Set Sub Table Box verrouillable 3 tiroirs compris**
Tiroirs inclus (1x 004220, 1x 004225, 1x 004230), peinture poudre, Espace de rangement sous votre table de soudure, verrouillable, deux clés inclus, Compatible avec les tables PLUS, livré monté, Dimension tiroir 500 mm

28

| | L (a) | B (b) | H (c) | TF | G | Prix Promo |
|---|---|---|---|---|---|---|
| 2-280990.2 | 630 mm | 485 mm | 430 mm | 100 kg | 49 kg | **573 CHF** • |
| | | | | | | au lieu de 588 CHF |

## Configuration

**Tiroir avec glissière à clipser**
peinture poudre, peut être rajouté à tout moment, pour Sub Table Box, pour Workstation 0806 / 1208 / 1212 avec parois

16 22 28

| | L (a) | B (b) | H (c) | TF | G | |
|---|---|---|---|---|---|---|
| 2-004220 | 590 mm | 400 mm | 60 mm | 50 kg | 5,50 kg | **66 CHF** • |
| 2-004225 | 590 mm | 400 mm | 120 mm | 50 kg | 6,50 kg | **74 CHF** • |
| 2-004230 | 590 mm | 400 mm | 180 mm | 50 kg | 7 kg | **81 CHF** • |
| 2-004235 | 590 mm | 400 mm | 240 mm | 50 kg | 7,50 kg | **88 CHF** • |

L: Longueur, B: Largeur, H: Hauteur, G: Poids, TF: Capacité de charge

## Étau 125

**Étau Siegmund 125**
Bridage à 45° ou 90° degré, Largeur des mors 125 mm, Ouverture 125 mm, Fixation: Systeme 16: 2x 160511 + 2x 000546, Systeme 22: 2x 220513 + 2x 000544, Systeme 28: 2x 280511

16 22 28

| | SP | G | |
|---|---|---|---|
| 2-004320 | 30 kN | 17,50 kg | **254 CHF** • |

**Set mors de protection 125 sac inclus**
Contenu de la livraison: 2x Fibre, 2x Caoutchouc, 2x Alu neutre, 2x Prismes Alu

16 22 28

| | | G | |
|---|---|---|---|
| 2-004325 | | 0,85 kg | **57 CHF** • |

**Set Étau Siegmund 125 Systeme 28**
Bridage à 45° ou 90° degré, Largeur des mors 125 mm, Ouverture 125 mm, Contenu de la livraison: 1x Étau 004320, 2x Boulon 280511, 1x Set mors de protection 004325

28

| | SP | G | |
|---|---|---|---|
| 2-284320 | 30 kN | 19,43 kg | **389 CHF** • |

## Étau 150

**Étau Siegmund 150**
Bridage à 45° ou 90° degré, Largeur des mors 150 mm, Ouverture 150 mm, Fixation: Systeme 16: 2x 160511 + 2x 000546, Systeme 22: 2x 220513 + 2x 000544, Systeme 28: 2x 280511

16 22 28

| | SP | G | |
|---|---|---|---|
| 2-004330 | 40 kN | 24 kg | **330 CHF** • |

**Set mors de protection 150 sac inclus**
Contenu de la livraison: 2x Fibre, 2x Caoutchouc, 2x Alu neutre, 2x Prismes Alu

16 22 28

| | | G | |
|---|---|---|---|
| 2-004335 | | 1 kg | **64 CHF** • |

**Set Étau Siegmund 150 Systeme 28**
Bridage à 45° ou 90° degré, Largeur des mors 150 mm, Ouverture 150 mm, Contenu de la livraison: 1x Étau 004330, 2x Boulon 280511, 1x Set mors de protection 004335

28

| | SP | G | |
|---|---|---|---|
| 2-284330 | 40 kN | 26,08 kg | **466 CHF** • |

**Plus d'informations et d'accessoires pour ces produits online.**

www.siegmund.com/
F-benchvice

## Mors de protection

Le corps des mors de protection est composé de profilés aluminium solides. Les aimants intégrés dans les profilés maintiennent solidement les mors sur l'étau et permettent un échange de mors facile et rapide selon la pièce et l'étape de travail. Malgré le fort magnétisme, les pièces ne sont pas magnétisées. Les mors de protection sont perpendiculaires et parallèles et permettent ainsi d'assurer la précision des étaux Siegmund.

## Set mors de protection

2x Fibre: convient pour des surfaces fraisées fin, rabotées fin, rectifiées ou polies, 2x Caoutchouc: conseillé pour le bois et les pièces plastiques, 2x Alu neutre: bridage sûr des pièces usinées de l'ébauche à une finition moyenne grâce aux rainures, 2x Prismes Alu: Bridage de pièces rondes ou ovales grâce aux prismes

G: Poids, SP: force de serrage maxi

### Presse sur table Systeme 28

Force de 2,5 tonnes, Course totale 60 mm, Force d'utilisation 330 N, Course par coup de pompe 4,6 mm, Avec soupape de décharge, Fixation en deux points toujours nécessaire

28

| | G | |
|---|---|---|
| 2-280780 | 6,70 kg | **1'127 CHF** • |

### Équerres spéciales Systeme 28

comme rallonge ou fixation verticale de la presse de table

28

| | L (a) | B (b) | H (c) | G | |
|---|---|---|---|---|---|
| 2-280702 | 195 mm | 60 mm | 60 mm | 1,87 kg | **102 CHF** • |

### Pièce de pression

000701.AL: recommandé pour des applications acier, 000701.PA: recommandé pour des applications inox

| | | H (c) | Ø | G | |
|---|---|---|---|---|---|
| 2-000701.AL | 28 22 16 AL | 15 mm | 55 mm | 0,08 kg | **23 CHF** • |
| 2-000701.PA | 28 22 16 PA | 15 mm | 55 mm | 0,03 kg | **19 CHF** • |

### Poinçon 90° avec rallonge

pour le serrage en angles sans abimer le cordon de soudure

16 22 28

| | L (a) | B (b) | H (c) | G | |
|---|---|---|---|---|---|
| 2-000706 | 168 mm | 50 mm | 50 mm | 0,82 kg | **99 CHF** • |

### Mandrin pour tube POM-C

pour redresser des tubes, pour tubes Ø 21,4 mm: 000703.1, pour tubes Ø 26,9 mm: 000703.4, pour tubes Ø 33,7 mm: 000703.2, pour tubes Ø 42,4 mm: 000703.3, pour tubes Ø 48,3 mm: 000703.5

16 22 28

| | L (a) | Ø | G | |
|---|---|---|---|---|
| 2-000703.1 | 35 mm | 55 mm | 0,08 kg | **22 CHF** • |
| 2-000703.4 | 35 mm | 55 mm | 0,08 kg | **22 CHF** • |
| 2-000703.2 | 35 mm | 55 mm | 0,08 kg | **22 CHF** • |
| 2-000703.3 | 35 mm | 55 mm | 0,07 kg | **22 CHF** • |
| 2-000703.5 | 35 mm | 55 mm | 0,06 kg | **22 CHF** • |

### Outil de cintrage POM-C

pour le cintrage et le redressage de tubes, pour tubes Ø 21,4 mm: 000704.1, pour tubes Ø 26,9 mm: 000704.4, pour tubes Ø 33,7 mm: 000704.2, pour tubes Ø 42,4 mm: 000704.3, pour tubes Ø 48,3 mm: 000704.5

16 22 28

| | L (a) | B (b) | H (c) | G | |
|---|---|---|---|---|---|
| 2-000704.1 | 120 mm | 35 mm | 60 mm | 0,25 kg | **40 CHF** • |
| 2-000704.4 | 120 mm | 35 mm | 60 mm | 0,26 kg | **40 CHF** • |
| 2-000704.2 | 120 mm | 35 mm | 60 mm | 0,25 kg | **40 CHF** • |
| 2-000704.3 | 120 mm | 35 mm | 60 mm | 0,23 kg | **40 CHF** • |
| 2-000704.5 | 120 mm | 35 mm | 60 mm | 0,21 kg | **40 CHF** • |

**Plus d'informations et d'accessoires pour ces produits online.**

www.siegmund.com/
F-tablepress

### Appui POM-C

coussinet nécessaire pour la fixation, fixation avec boulon 160515 / 220515 / 280513 (non compris dans le prix), pour tubes Ø 21,4 mm: 000705.1, pour tubes Ø 26,9 mm: 000705.4, pour tubes Ø 33,7 mm: 000705.2, pour tubes Ø 42,4 mm: 000705.3, pour tubes Ø 48,3 mm: 000705.5

16 22 28

| | L (a) | B (b) | H (c) | G | |
|---|---|---|---|---|---|
| 2-000705.1 | 60 mm | 114 mm | 55 mm | 0,37 kg | **51 CHF** • |
| 2-000705.4 | 60 mm | 111 mm | 55 mm | 0,35 kg | **50 CHF** • |
| 2-000705.2 | 60 mm | 102 mm | 55 mm | 0,31 kg | **49 CHF** • |
| 2-000705.3 | 60 mm | 93 mm | 55 mm | 0,27 kg | **46 CHF** • |
| 2-000705.5 | 60 mm | 93 mm | 55 mm | 0,26 kg | **44 CHF** • |

### Coussinet

pour une fixation libre en rotation de l'appui dans les alésages System, pour la fixation: 280513

28

| | L (a) | Ø | G | |
|---|---|---|---|---|
| 2-280701 | 50 mm | 40 mm | 0,11 kg | **22 CHF** • |

## Conseil produit

### Basic-Set

Compris dans le Set: 1x 000701.PA, 1x 000701.AL, 1x 280702

28

| | G | Prix Promo |
|---|---|---|
| 2-280783 | 1,98 kg | **114 CHF** • |
| | | au lieu de 144 CHF |

### Set de redressage tubes pour Ø 21,4

Compris dans le Set: 1x 000703.1, 1x 000704.1, 2x 000705.1, 2x 280701, fixation avec boulon 280513 (non compris dans le prix)

28

| | G | Prix Promo |
|---|---|---|
| 2-280782.1 | 1,29 kg | **167 CHF** • |
| | | au lieu de 209 CHF |

### Set de redressage tubes pour Ø 26,9

Compris dans le Set: 1x 000703.4, 1x 000704.4, 2x 000705.4, 2x 280701, fixation avec boulon 280513 (non compris dans le prix)

28

| | G | Prix Promo |
|---|---|---|
| 2-280782.4 | 1,26 kg | **166 CHF** • |
| | | au lieu de 207 CHF |

### Set de redressage tubes pour Ø 33,7

Compris dans le Set: 1x 000703.2, 1x 000704.2, 2x 000705.2, 2x 280701, fixation avec boulon 280513 (non compris dans le prix)

28

| | G | Prix Promo |
|---|---|---|
| 2-280782.2 | 1,17 kg | **163 CHF** • |
| | | au lieu de 205 CHF |

### Set de redressage tubes pour Ø 42,4

Compris dans le Set: 1x 000703.3, 1x 000704.3, 2x 000705.3, 2x 280701, fixation avec boulon 280513 (non compris dans le prix)

28

| | G | Prix Promo |
|---|---|---|
| 2-280782.3 | 1,06 kg | **158 CHF** • |
| | | au lieu de 198 CHF |

### Set de redressage tubes pour Ø 48,3

Compris dans le Set: 1x 000703.5, 1x 000704.5, 2x 000705.5, 2x 280701, fixation avec boulon 280513 (non compris dans le prix)

28

| | G | Prix Promo |
|---|---|---|
| 2-280782.5 | 1,01 kg | **155 CHF** • |
| | | au lieu de 194 CHF |

G: Poids, L: Longueur, B: Largeur, H: Hauteur, Ø: Diamètre

## Système à rails Standard

- Rail traité et protégé contre la rouille
- Déplacement facile sur les rails
- délai de livraison rapide car tous les articles sont en stock
- Montage possible au-dessus ou dans le sol
- poste de travail structuré avec de nombreuses possibilités de bridage
- Systeme 16 / Systeme 22: sur demande

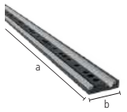


### Rail support avec guidage cylindrique nitrurée plasma

Rail traité et protégé contre la rouille, Montage possible au-dessus ou dans le sol

BAR N 750

| | L (a) | B (b) | H (c) | G | |
|---|---|---|---|---|---|
| 2-RSR2000.P | 2000 mm | 160 mm | 40 mm | 80 kg | **1'126 CHF** • |
| 2-RSR3000.P | 3000 mm | 160 mm | 40 mm | 120 kg | **1'613 CHF** • |

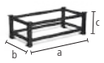


### Châssis de liaison SB 1800x900 avec roulette pour profilé

Bâtits standards pour éléments de tables supérieurs d' une dimension de 1800x900, Roulette orientable selon le sens de roulement, Liaison entre la partie supérieure de la table et le bâtit de liaison avec 4x 280528, Fixation sur le rail avec 2x 280511

| | L (a) | B (b) | H (c) | G | |
|---|---|---|---|---|---|
| 2-RSF200 | 1970 mm | 998 mm | 200 mm | 77 kg | **2'237 CHF** • |
| 2-RSF650 | 1970 mm | 998 mm | 650 mm | 135 kg | **2'523 CHF** • |

### Table Professional Extreme 8.7 sans pied SB 1800x900

compatible uniquement avec le bâtit de liaison SB 1800x900

100 BAR N X8.7

| | L (a) | B (b) | H (c) | G | |
|---|---|---|---|---|---|
| 2-RST2820.XD7D | 2000 mm | 1000 mm | 200 mm | 665 kg | **4'802 CHF** • |
| 2-RST2830.XD7D | 2400 mm | 1200 mm | 200 mm | 950 kg | **6'182 CHF** • |
| 2-RST2840.XD7D | 3000 mm | 1500 mm | 200 mm | 1475 kg | **8'862 CHF** • |

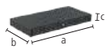


### Professional 750 partie supérieure SB 1800x900

NEW

compatible uniquement avec le bâtit de liaison SB 1800x900

100 BAR N 750

| | L (a) | B (b) | H (c) | G | |
|---|---|---|---|---|---|
| 2-RST2820.P.T1 | 2000 mm | 1000 mm | 200 mm | 636 kg | **3'827 CHF** • |
| 2-RST2830.P.T1 | 2400 mm | 1200 mm | 200 mm | 839 kg | **5'005 CHF** • |
| 2-RST2840.P.T1 | 3000 mm | 1500 mm | 200 mm | 1339 kg | **7'331 CHF** • |

## Poutre en U SB 1800

### Poutre en U 200x200 SB 1800 nitrurée plasma

avec plaques de pied pour une largeur de 1800

BAR N 750

| | L (a) | B (b) | H (c) | MS (d) | G | |
|---|---|---|---|---|---|---|
| 2-RSU2000.P | 2000 mm | 200 mm | 200 mm | 25 mm | 228 kg | **1'629 CHF** • |
| 2-RSU2400.P | 2400 mm | 200 mm | 200 mm | 25 mm | 271 kg | **1'999 CHF** • |
| 2-RSU3000.P | 3000 mm | 200 mm | 200 mm | 25 mm | 339 kg | **2'505 CHF** • |

### Poutre en U 400x200 SB 1800 nitrurée plasma

avec plaques de pied pour une largeur de 1800

BAR N 750

| | L (a) | B (b) | H (c) | MS (d) | G | |
|---|---|---|---|---|---|---|
| 2-RSU2000W.P | 2000 mm | 400 mm | 200 mm | 25 mm | 336 kg | **2'545 CHF** • |
| 2-RSU2400W.P | 2400 mm | 400 mm | 200 mm | 25 mm | 396 kg | **3'066 CHF** • |
| 2-RSU3000W.P | 3000 mm | 400 mm | 200 mm | 25 mm | 496 kg | **3'771 CHF** • |

## Poutre en U SB 900

### Poutre en U 200x200 SB 900 nitrurée plasma

avec plaques de pied pour une largeur de 900

BAR N 750 28

| | L (a) | B (b) | H (c) | MS (d) | G | |
|---|---|---|---|---|---|---|
| 2-280370.P | 1000 mm | 200 mm | 200 mm | 25 mm | 120 kg | **925 CHF** • |
| 2-RSU1200.P | 1200 mm | 200 mm | 200 mm | 25 mm | 142 kg | **1'152 CHF** • |
| 2-RSU1500.P | 1500 mm | 200 mm | 200 mm | 25 mm | 174 kg | **1'318 CHF** • |

### Poutre en U 400x200 SB 900 nitrurée plasma

avec plaques de pied pour une largeur de 900

BAR N 750 28

| | L (a) | B (b) | H (c) | MS (d) | G | |
|---|---|---|---|---|---|---|
| 2-280370.2.P | 1000 mm | 400 mm | 200 mm | 25 mm | 188 kg | **1'387 CHF** • |
| 2-RSU1200W.P | 1200 mm | 400 mm | 200 mm | 25 mm | 211 kg | **1'959 CHF** • |
| 2-RSU1500W.P | 1500 mm | 400 mm | 200 mm | 25 mm | 258 kg | **2'134 CHF** • |

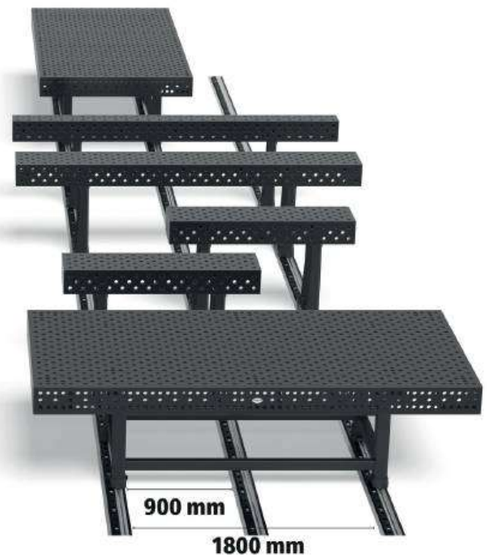


L: Longueur, B: Largeur, H: Hauteur, G: Poids, MS: Épaisseur

## Pied avec roulette pour profilé

**Pied avec roulette pour profilé pour poutre en U 200x200**
Liaison de la poutre en U avec le pied à roulette pour profilé grâce à 2x 280528, Fixation sur le rail avec 2x 280513, avec anti-basculement

| | L (a) | B (b) | H (c) | G | |
|---|---|---|---|---|---|
| 2-RSUF200 | 196 mm | 138 mm | 200 mm | 14,50 kg | **802 CHF** • |
| 2-RSUF650 | 196 mm | 138 mm | 650 mm | 21,50 kg | **911 CHF** • |

**Pied avec roulette pour profilé pour poutre en U 400x200**
Liaison de la poutre en U avec le pied à roulette pour profilé grâce à 2x 280528, Fixation sur le rail avec 2x 280513, avec anti-basculement

| | L (a) | B (b) | H (c) | G | |
|---|---|---|---|---|---|
| 2-RSUF200W | 396 mm | 138 mm | 200 mm | 30 kg | **972 CHF** • |
| 2-RSUF650W | 396 mm | 138 mm | 650 mm | 43 kg | **1'069 CHF** • |

## Conseil produit

**Boulons d'arrêt pour rails support de positionnement brunie**
avec tampon caoutchouc, fixé aux extrémités du rail support de positionnement, empêche la sortie du rail cylindrique et limite la distance de déplacement, design plat pour limiter les contours gênants

B

| | L (a) | G | |
|---|---|---|---|
| 2-280241 | 45 mm | 0,30 kg | **15 CHF** • |

**Boulon au ras de la table brunie**
connexion cachée de composants, NON compatible avec la liaison de tables ou de poutres en U, ne convient pas aux profilés Alu, NON utilisable pour les oblongs

B 28

| | L (a) | SK | ZK | AM | G | |
|---|---|---|---|---|---|---|
| 2-280528 | 66 mm | 220 kN | 10 kN | 25 Nm | 0,30 kg | **43 CHF** • |

**Boulon à billes rapide sans rainure brunie**
sans rainure pour circlips pour une surface lisse, NON compatible avec la liaison de tables ou de poutres en U

B 28

| | L (a) | SK | ZK | AM1 | AM | G | |
|---|---|---|---|---|---|---|---|
| 2-280511 | 95 mm | 220 kN | 25 kN | 10 Nm | 25 Nm | 0,54 kg | **54 CHF** • |
| 2-280513 | 120 mm | 220 kN | 25 kN | 10 Nm | 25 Nm | 0,65 kg | **59 CHF** • |

**Plus d'informations et d'accessoires pour ces produits online.**

www.siegmund.com/
F-railsystem

L: Longueur, B: Largeur, H: Hauteur, G: Poids, SK: Force de cisaillement, AM: Couple de serrage Acier, couple de serrage en fonction du matériau, ZK: Force de traction Acier, AM1: Couple de serrage Aluminium

# SYSTEME 22
# LE POLYVALENT

Le compromis idéal en construction métallique. Il offre une stabilité nettement supérieure au système 16, tout en restant plus facile à gérer et plus économique que le système 28. Parfait pour les travaux de métallurgie généraux et les forces de déformation modérées.

**Charge maxi conseillée jusqu'à 3000 kg**
charge max pour pied standard 1500 kg

La charge est fonction du nombre et du type de pieds. Les éléments sont individuellement conçus pour des charges nettement plus élevées. Notre expérience, nous permet de vous conseiller les charges indiquées pour votre sécurité.

# Professional 750

- Acier de qualité S355J2+N, nitruré plasma et revêtu BAR
- Épaisseur env. 17 – 19 mm
- Alésages Ø 22 mm, Alésages sur le dessus de la table quadrillage 100x100 mm
- Hauteur des bandeaux 150 mm, Entraxe alésages bandeau 50 mm
- y compris pieds standards

| Dimensions de table | Pieds | Poids | | | |
|---|---|---|---|---|---|
| 1000 x 1000 mm | 4 | 301 kg | **1'843 CHF** | 4-220010.P | • |
| 1200 x 1200 mm | 4 | 395 kg | **2'377 CHF** | 4-220015.P | • |
| 1500 x 1000 mm | 4 | 420 kg | **2'396 CHF** | 4-220035.P | • |
| 1500 x 1500 mm | 4 | 585 kg | **3'389 CHF** | 4-220050.P | • |
| 2000 x 1000 mm | 4 | 529 kg | **3'032 CHF** | 4-220020.P | • |
| 2400 x 1200 mm | 6 | 740 kg | **3'909 CHF** | 4-220030.P | • |
| 3000 x 1500 mm | 6 | 1097 kg | **5'701 CHF** | 4-220040.P | • |

Poids = Plateau de la table + Palette + Pied standard
Charge statique totale conseillée pour 4 pieds 3000 kg avec une répartition uniforme de la charge. (Données pour pied standard)
Toutes nos tables sont disponibles sur commande sans nitruration plasma ou avec quadrillage diagonal: www.siegmund.com/F-table75022

www.siegmund.com/
F-table75022

## Pieds de table

| | Equipement standard | Equipement standard | Réglable en hauteur | Réglable en hauteur | Sur roulette avec frein de blocage | Sur roulette réglable en hauteur avec frein de blocage | Ancrage au sol |
|---|---|---|---|---|---|---|---|
| | 220858 | 220857.X | 4-220878.XX | 4-220877.1.XX | 4-220866.XX | 4-220879.1.XX | 4-220874.XX |
| Charge par pied | 1500 kg | 1500 kg | 1500 kg | 1500 kg | 1500 kg | 1500 kg | 1500 kg |
| Hauteur des pieds | 700 mm | 800 mm | 500 – 800 mm | 550 – 900 mm | 700 mm | 600 – 850 mm | 700 mm |
| Réglage fin | 50 mm | 50 mm | 50 mm | 50 mm | 20 mm | 20 mm | 50 mm |
| Surcoût par pied | inclus | Alternativement | **71 CHF** | **72 CHF** | **100 CHF** | **120 CHF** | **56 CHF** |

Hauteur de travail = hauteur du pied + bandeau
Les valeurs indiquées se réfèrent à des charges statiques. NB: Les roulettes ne sont pas recommandées pour des tables de soudure à 6 ou 8 pieds.

## Sets

| | | 220610.1 | 220630.1 | 220645.1 | 220511 | 220740 | 220410.N | 220420.N | 220426.N | 220430.N |
|---|---|---|---|---|---|---|---|---|---|---|
| **1** | 4-223100 | 4x | 2x | | 12x | | 4x | 4x | | |
| **2** | 4-223200 | 6x | 4x | 4x | 18x | 4x | 6x | 6x | 2x | |
| **3** | 4-223300 | 10x | 6x | 4x | 24x | 4x | 8x | 8x | 2x | |
| **4** | 4-223400 | 12x | 8x | 8x | 30x | 8x | 10x | 10x | 2x | 2x |
| **5** | 4-223500 | 14x | 10x | 8x | 30x | 8x | 12x | 12x | 4x | 4x |



Nos prix s'entendent hors taxes, transport et emballage en sus. Tous les prix en CHF (francs suisses).

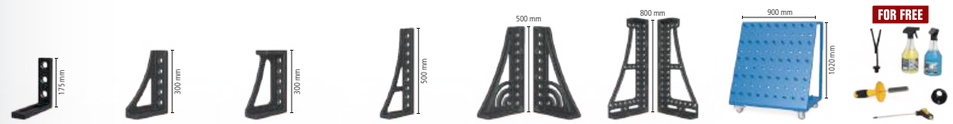


| 220110.N | 220152.N | 220116.N | 220162.N | 220164+65.N | 220144+46.N | 220910 | 223999 | | |
|---|---|---|---|---|---|---|---|---|---|
| 2x | 2x | | | | | | 1x | **1'559 CHF** | • |
| 4x | 2x | | | | | | 1x | **2'711 CHF** | • |
| 6x | 2x | | | | | | 1x | **3'646 CHF** | • |
| 8x | | 2x | 2x | 1x | | 1x | 1x | **6'030 CHF** | • |
| 10x | | 2x | 2x | 1x | 1x | 1x | 1x | **7'672 CHF** | • |

# Professional Extreme 8.7

- Acier pour outillage traité à cœur X8.7, nitruré plasma et revêtu BAR
- Épaisseur env. 17 – 19 mm
- Alésages Ø 22 mm, Alésages sur le dessus de la table avec quadrillage diagonal
- Hauteur des bandeaux 150 mm, Entraxe alésages bandeau 50 mm
- Bandeaux en acier de haute qualité S355J2+N
- y compris pieds standards

| Dimensions de table | Pieds | Poids | | | |
|---|---|---|---|---|---|
| 1000 x 1000 mm | 4 | 295 kg | **2'137 CHF** | 4-220010.XD7 | • |
| 1200 x 800 mm | 4 | 291 kg | **2'133 CHF** | 4-220025.XD7 | • |
| 1200 x 1200 mm | 4 | 387 kg | **2'759 CHF** | 4-220015.XD7 | • |
| 1500 x 1000 mm | 4 | 412 kg | **2'785 CHF** | 4-220035.XD7 | • |
| 1500 x 1500 mm | 4 | 573 kg | **3'942 CHF** | 4-220050.XD7 | • |
| 2000 x 1000 mm | 4 | 519 kg | **3'523 CHF** | 4-220020.XD7 | • |
| 2000 x 1200 mm | 4 | 602 kg | **4'119 CHF** | 4-220060.XD7 | • |
| 2000 x 2000 mm | 4 | 929 kg | **5'770 CHF** | 4-220045.XD7 | • |
| 2400 x 1200 mm | 6 | 725 kg | **4'562 CHF** | 4-220030.XD7 | • |
| 3000 x 1500 mm | 6 | 1073 kg | **6'661 CHF** | 4-220040.XD7 | • |
| 4000 x 2000 mm | 8 | 1807 kg | **11'075 CHF** | 4-220055.XD7 | • |

Poids = Plateau de la table + Palette + Pied standard
Charge statique totale conseillée pour 4 pieds 3000 kg avec une répartition uniforme de la charge. (Données pour pied standard)

www.siegmund.com/
F-tableX722

## Pieds de table

| | Equipement standard | Equipement standard | Réglable en hauteur | Réglable en hauteur | Sur roulette avec frein de blocage | Sur roulette réglable en hauteur avec frein de blocage | Ancrage au sol |
|---|---|---|---|---|---|---|---|
| | 220858 | 220857.X | 4-220878.XX | 4-220877.1.XX | 4-220866.XX | 4-220879.1.XX | 4-220874.XX |
| Charge par pied | 1500 kg | 1500 kg | 1500 kg | 1500 kg | 1500 kg | 1500 kg | 1500 kg |
| Hauteur des pieds | 700 mm | 800 mm | 500 – 800 mm | 550 – 900 mm | 700 mm | 600 – 850 mm | 700 mm |
| Réglage fin | 50 mm | 50 mm | 50 mm | 50 mm | 20 mm | 20 mm | 50 mm |
| Surcoût par pied | inclus | Alternativement | **71 CHF** | **72 CHF** | **100 CHF** | **120 CHF** | **56 CHF** |

Hauteur de travail = hauteur du pied + bandeau
Les valeurs indiquées se réfèrent à des charges statiques. NB: Les roulettes ne sont pas recommandées pour des tables de soudure à 6 ou 8 pieds.

## Sets

| | | 220610.1 | 220630.1 | 220645.1 | 220511 | 220740 | 220410.N | 220420.N | 220426.N | 220430.N |
|---|---|---|---|---|---|---|---|---|---|---|
| **1** | 4-223100 | 4x | 2x | | 12x | | 4x | 4x | | |
| **2** | 4-223200 | 6x | 4x | 4x | 18x | 4x | 6x | 6x | 2x | |
| **3** | 4-223300 | 10x | 6x | 4x | 24x | 4x | 8x | 8x | 2x | |
| **4** | 4-223400 | 12x | 8x | 8x | 30x | 8x | 10x | 10x | 2x | 2x |
| **5** | 4-223500 | 14x | 10x | 8x | 30x | 8x | 12x | 12x | 4x | 4x |



Nos prix s'entendent hors taxes, transport et emballage en sus. Tous les prix en CHF (francs suisses).



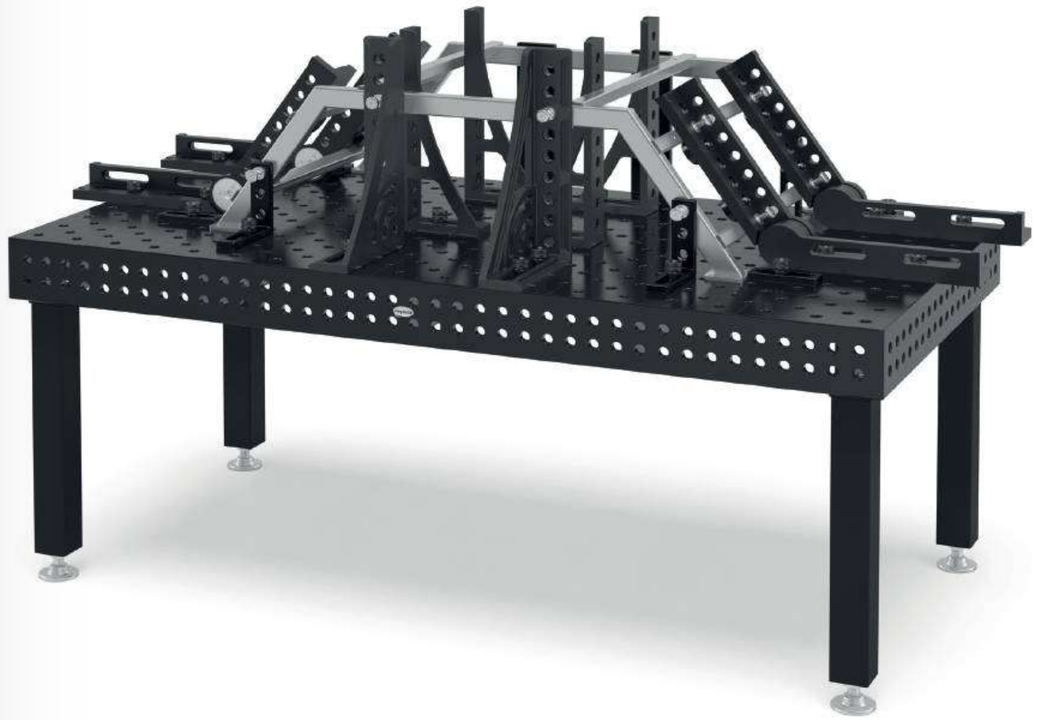

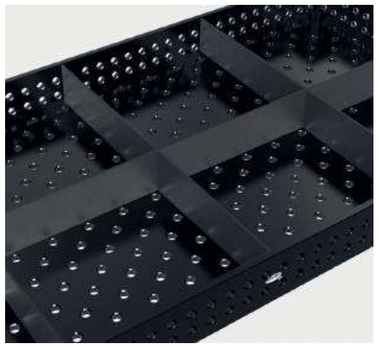

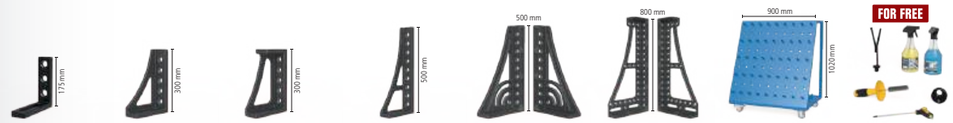


| 220110.N | 220152.N | 220116.N | 220162.N | 220164+65.N | 220144+46.N | 220910 | 223999 | | |
|---|---|---|---|---|---|---|---|---|---|
| 2x | 2x | | | | | | 1x | **1'559 CHF** | • |
| 4x | 2x | | | | | | 1x | **2'711 CHF** | • |
| 6x | 2x | | | | | | 1x | **3'646 CHF** | • |
| 8x | | 2x | 2x | 1x | | 1x | 1x | **6'030 CHF** | • |
| 10x | | 2x | 2x | 1x | 1x | 1x | 1x | **7'672 CHF** | • |

# Professional Extreme 8.7 PLUS

- Acier pour outillage traité à cœur X8.7, nitruré plasma et revêtu BAR
- Épaisseur env. 17 – 19 mm
- Alésages Ø 22 mm, Alésages sur le dessus de la table avec quadrillage diagonal
- Hauteur des bandeaux 250 mm, Alésages sur les bandeaux 4 lignes avec entraxe de 50 mm
- Bandeaux en acier de haute qualité S355J2+N
- y compris pieds standards

| Dimensions de table | Pieds | Poids | | | |
|---|---|---|---|---|---|
| 1200 x 1200 mm | 4 | 459 kg | **3'049 CHF** | 4-220015.XD7PL | • |
| 1500 x 1000 mm | 4 | 493 kg | **3'077 CHF** | 4-220035.XD7PL | • |
| 2000 x 1000 mm | 4 | 622 kg | **3'894 CHF** | 4-220020.XD7PL | • |
| 2400 x 1200 mm | 6 | 849 kg | **5'007 CHF** | 4-220030.XD7PL | • |
| 3000 x 1500 mm | 6 | 1267 kg | **7'668 CHF** | 4-220040.XD7PL | • |
| 4000 x 2000 mm | 8 | 2115 kg | **12'147 CHF** | 4-220055.XD7PL | • |

Poids = Plateau de la table + Palette + Pied standard
Charge statique totale conseillée pour 4 pieds 3000 kg avec une répartition uniforme de la charge. (Données pour pied standard)
Toutes nos tables sont disponibles sur commande sans nitruration plasma: www.siegmund.com/F-tableX722plus

www.siegmund.com/
F-tableX722plus

## Pieds de table

| | Equipement standard | Equipement standard | Réglable en hauteur | Réglable en hauteur | Sur roulette avec frein de blocage | Sur roulette réglable en hauteur avec frein de blocage | Ancrage au sol |
|---|---|---|---|---|---|---|---|
| | 220853.X | 220857.X | 4-220878.XX | 4-220877.1.XX | 4-220860.XX | 4-220879.1.XX | 4-220872.XX |
| Charge par pied | 1500 kg | 1500 kg | 1500 kg | 1500 kg | 1500 kg | 1500 kg | 1500 kg |
| Hauteur des pieds | 600 mm | 800 mm | 500 – 800 mm | 550 – 900 mm | 600 mm | 600 – 850 mm | 600 mm |
| Réglage fin | 50 mm | 50 mm | 50 mm | 50 mm | 20 mm | 20 mm | 50 mm |
| Surcoût par pied | inclus | Alternativement | **71 CHF** | **72 CHF** | **98 CHF** | **120 CHF** | **56 CHF** |

Hauteur de travail = hauteur du pied + bandeau
Les valeurs indiquées se réfèrent à des charges statiques. NB: Les roulettes ne sont pas recommandées pour des tables de soudure à 6 ou 8 pieds.

## Sets

| | | 220610.1 | 220630.1 | 220645.1 | 220511 | 220740 | 220410.N | 220420.N | 220426.N | 220430.N |
|---|---|---|---|---|---|---|---|---|---|---|
| **1** | 4-223100 | 4x | 2x | | 12x | | 4x | 4x | | |
| **2** | 4-223200 | 6x | 4x | 4x | 18x | 4x | 6x | 6x | 2x | |
| **3** | 4-223300 | 10x | 6x | 4x | 24x | 4x | 8x | 8x | 2x | |
| **4** | 4-223400 | 12x | 8x | 8x | 30x | 8x | 10x | 10x | 2x | 2x |
| **5** | 4-223500 | 14x | 10x | 8x | 30x | 8x | 12x | 12x | 4x | 4x |



Nos prix s'entendent hors taxes, transport et emballage en sus. Tous les prix en CHF (francs suisses).

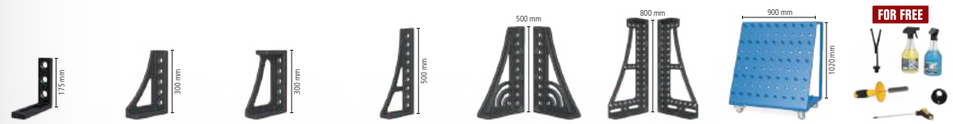


| 220110.N | 220152.N | 220116.N | 220162.N | 220164+65.N | 220144+46.N | 220910 | 223999 | | |
|---|---|---|---|---|---|---|---|---|---|
| 2x | 2x | | | | | | 1x | **1'559 CHF** | • |
| 4x | 2x | | | | | | 1x | **2'711 CHF** | • |
| 6x | 2x | | | | | | 1x | **3'646 CHF** | • |
| 8x | | 2x | 2x | 1x | | 1x | 1x | **6'030 CHF** | • |
| 10x | | 2x | 2x | 1x | 1x | 1x | 1x | **7'672 CHF** | • |

## Table élévatrice Siegmund

- avec deux vérins de levage
- grande résilience
- utilisation simple
- ciseaux et rouleaux acier robustes
- Bande contact pour protéger du pincement
- Montage possible au-dessus ou dans le sol

**Table élévatrice 2010**
pour table 2000x1000 mm, Hauteur en position basse: 330 mm, Course utile: 1100 mm, Temps de levage en charge: 45~55 Secondes, Puissance 2,2 kW, Tension en fonctionnement 400 V 50 Hz, Charge maximale: Châssis de base (sans table) 4000 kg, panneaux isolants compris

16 22 28

| | L (a) | B (b) | G | | |
|---|---|---|---|---|---|
| 4-HB4020.1 | 1990 mm | 990 mm | 470 kg | **6'870 CHF** | • |

**Table élévatrice 2012**
pour table 2000x1200 mm, Hauteur en position basse: 330 mm, Course utile: 1100 mm, Temps de levage en charge: 45~55 Secondes, Puissance 2,2 kW, Tension en fonctionnement 400 V 50 Hz, Charge maximale: Châssis de base (sans table) 4000 kg, panneaux isolants compris

16 22 28

| | L (a) | B (b) | G | | |
|---|---|---|---|---|---|
| 4-HB4060.1 | 1990 mm | 1190 mm | 490 kg | **7'122 CHF** | • |

**Table élévatrice 2412**
pour table 2400x1200 mm, Hauteur en position basse: 330 mm, Course utile: 1100 mm, Temps de levage en charge: 45~55 Secondes, Puissance 2,2 kW, Tension en fonctionnement 400 V 50 Hz, Charge maximale: Châssis de base (sans table) 4000 kg, panneaux isolants compris

16 22 28

| | L (a) | B (b) | G | | |
|---|---|---|---|---|---|
| 4-HB4030.1 | 2390 mm | 1190 mm | 530 kg | **7'611 CHF** | • |

**Table élévatrice 3015**
pour table 3000x1500 mm, Hauteur en position basse: 430 mm, Course utile: 650 mm, Temps de levage en charge: 35~45 Secondes, Puissance 2,2 kW, Tension en fonctionnement 400 V 50 Hz, Charge maximale: Châssis de base (sans table) 6000 kg, panneaux isolants compris

16 22 28

| | L (a) | B (b) | G | | |
|---|---|---|---|---|---|
| 4-HB4040.1 | 2990 mm | 1490 mm | 865 kg | **11'769 CHF** | • |

## Table élévatrice 2010 avec table de soudure

- table de soudure 2000x1000 mm et plaques d'isolation comprises
- Épaisseur Plateau de la table env. 17 – 19 mm
- Dimensions (L x l): env. 1990x990 mm
- Poids (sans table) env. 470 kg
- Hauteur en position basse: 330 mm, Course utile: 1100 mm
- La hauteur de travail correspond à la hauteur de montage plus paroi latérale
- Charge maximale: Châssis de base (sans table) 4000 kg
- Temps de levage en charge: 45~55 Secondes
- Puissance 2,2 kW, Tension en fonctionnement 400 V 50 Hz

| Dimension Plaque de travail | Caractéristiques Plaque de travail | G | | | |
|---|---|---|---|---|---|
| 2000 x 1000 mm | 22 750 N BAR | 969 kg | **9'638 CHF** | 4-HB220020.P | • |
| 2000 x 1000 mm | 22 XR.7 N BAR | 959 kg | **10'129 CHF** | 4-HB220020.XD7 | • |
| 2000 x 1000 mm | 22 XR.7 N BAR | 1065 kg | **10'500 CHF** | 4-HB220020.XD7PL | • |





## Table élévatrice 2012 avec table de soudure

- table de soudure 2000x1200 mm et plaques d'isolation comprises
- Épaisseur Plateau de la table env. 17 – 19 mm
- Dimensions (L x l): env. 1990x1190 mm
- Poids (sans table) env. 490 kg
- Hauteur en position basse: 330 mm, Course utile: 1100 mm
- La hauteur de travail correspond à la hauteur de montage plus paroi latérale
- Charge maximale: Châssis de base (sans table) 4000 kg
- Temps de levage en charge: 45~55 Secondes
- Puissance 2,2 kW, Tension en fonctionnement 400 V 50 Hz

| Dimension Plaque de travail | Caractéristiques Plaque de travail | G | | | |
|---|---|---|---|---|---|
| 2000 x 1200 mm | 22 XR.7 N BAR | 1062 kg | **10'977 CHF** | 4-HB220060.XD7 | • |

## Table élévatrice 2412 avec table de soudure

- table de soudure 2400x1200 mm et plaques d'isolation comprises
- Épaisseur Plateau de la table env. 17 – 19 mm
- Dimensions (L x l): env. 2390x1190 mm
- Poids (sans table) env. 530 kg
- Hauteur en position basse: 330 mm, Course utile: 1100 mm
- La hauteur de travail correspond à la hauteur de montage plus paroi latérale
- Charge maximale: Châssis de base (sans table) 4000 kg
- Temps de levage en charge: 45~55 Secondes
- Puissance 2,2 kW, Tension en fonctionnement 400 V 50 Hz

| Dimension Plaque de travail | Caractéristiques Plaque de travail | G | | | |
|---|---|---|---|---|---|
| 2400 x 1200 mm | 22 750 N BAR | 1225 kg | **11'125 CHF** | 4-HB220030.P | • |
| 2400 x 1200 mm | 22 XR.7 N BAR | 1210 kg | **11'778 CHF** | 4-HB220030.XD7 | • |
| 2400 x 1200 mm | 22 XR.7 N BAR | 1338 kg | **12'222 CHF** | 4-HB220030.XD7PL | • |

## Table élévatrice 3015 avec table de soudure

- table de soudure 3000x1500 mm et plaques d'isolation comprises
- Épaisseur Plateau de la table env. 17 – 19 mm
- Dimensions (L x l): env. 2990x1490 mm
- Poids (sans table) env. 865 kg
- Hauteur en position basse: 430 mm, Course utile: 650 mm
- La hauteur de travail correspond à la hauteur de montage plus paroi latérale
- Charge maximale: Châssis de base (sans table) 6000 kg
- Temps de levage en charge: 34~45 Secondes
- Puissance 2,2 kW, Tension en fonctionnement 400 V 50 Hz

| Dimension Plaque de travail | Caractéristiques Plaque de travail | G | | | |
|---|---|---|---|---|---|
| 3000 x 1500 mm | 22 750 N BAR | 1917 kg | **17'074 CHF** | 4-HB220040.P | • |
| 3000 x 1500 mm | 22 XR.7 N BAR | 1893 kg | **18'035 CHF** | 4-HB220040.XD7 | • |
| 3000 x 1500 mm | 22 XR.7 N BAR | 2091 kg | **19'042 CHF** | 4-HB220040.XD7PL | • |

**Plus d'informations et d'accessoires pour ces produits online.**

www.siegmund.com/
F-h-lift

L: Longueur, B: Largeur, G: Poids

## Table rotative réglable en hauteur fixe

- Dimensions (L x l): env. 785x785 mm
- Poids (sans plaque): env. 70 kg
- Hauteur de travail de 780 mm à 1100 mm
- Pour des risques de basculement, nous conseillons uniquement certaines dimensions
- Uniquement compatible avec les plaques de travail indiquées (Points de fixation spéciaux sur la plaque)
- Charge maximale: Châssis de base (sans plaque) 1000 kg

| Dimension Plaque de travail | Caractéristiques Plaque de travail | MS (d) | G | | | |
|---|---|---|---|---|---|---|
| 1000 x 1000 mm | 22 750 N BAR | 18 mm | 207 kg | **1'979 CHF** | 2-DS224024.PD | • |
| 1200 x 1200 mm | 22 750 N BAR | 18 mm | 267 kg | **2'329 CHF** | 2-DS224034.PD | • |
| 1200 x 800 mm | 22 750 N BAR | 18 mm | 208 kg | **1'859 CHF** | 2-DS224004.P | • |
| Ø 1100 mm | 22 750 N BAR | 18 mm | 201 kg | **2'225 CHF** | 2-DS224211.PD | • |

## Table rotative réglable en hauteur mobile

- Dimensions (L x l): env. 795x795 mm
- Poids (sans plaque): env. 70 kg
- Hauteur de travail de 780 mm à 1100 mm
- Pour des risques de basculement, nous conseillons uniquement certaines dimensions
- Uniquement compatible avec les plaques de travail indiquées (Points de fixation spéciaux sur la plaque)
- Charge maximale: Châssis de base (sans plaque) 1000 kg

| Dimension Plaque de travail | Caractéristiques Plaque de travail | MS (d) | G | | | |
|---|---|---|---|---|---|---|
| 1000 x 1000 mm | 22 750 N BAR | 18 mm | 207 kg | **2'115 CHF** | 2-DM224024.PD | • |
| 1200 x 1200 mm | 22 750 N BAR | 18 mm | 267 kg | **2'464 CHF** | 2-DM224034.PD | • |
| 1200 x 800 mm | 22 750 N BAR | 18 mm | 208 kg | **1'994 CHF** | 2-DM224004.P | • |
| Ø 1100 mm | 22 750 N BAR | 18 mm | 201 kg | **2'360 CHF** | 2-DM224211.PD | • |

## Masse magnétique

Prise de masse magnétique avec jonction tournante pour une fixation solide sur des surfaces propres et lisses. Grâce à une mise à la masse rapide et simplifiée, plus de câbles emmêlés. La connexion du câble peut se faire par coincement ou par fixation définitive. En combinaison avec la plaque d'adaptation et les vis à têtes noyées, c'est une solution parfaite pour un set retrofit de la table rotative.

**Masse magnétique pour table rotative**
prise de masse rapide et simple, pas de câbles emmêlés, fixation solide sur des surfaces propres et lisses, Jusqu'à 500 ampère à un taux de charge de 35%, Contenu de la livraison: Plaque d'adaptation et vis à tête noyée

16 22 28

| | G | | |
|---|---|---|---|
| 2-00003399 | 0,92 kg | **38 CHF** | • |

**Plus d'informations et d'accessoires pour ces produits online.**

www.siegmund.com/F-rotating





## Table élévatrice mobile 500 kg

- Dimensions (L x l): env. 1115x630 mm
- Poids (sans plaque): env. 65 kg
- Hauteur de travail entre env. 700 et 1000 mm
- Uniquement compatible avec les plaques de travail indiquées (Points de fixation spéciaux sur la plaque)
- Charge maximale: Châssis de base (sans plaque) 500 kg

| Dimension Plaque de travail | Caractéristiques Plaque de travail | MS (d) | G | | | |
|---|---|---|---|---|---|---|
| 1200 x 800 mm | 22 750 N BAR | 18 mm | 203 kg | **2'276 CHF** | 2-HT224004.P | • |

## Table élévatrice mobile 1200 kg

- Dimensions (L x l): env. 1490x990 mm
- Poids (sans plaque): env. 210 kg
- Hauteur de travail entre env. 750 et 1050 mm
- Charge maximale: Châssis de base (sans plaque) 1200 kg

| Dimension Plaque de travail | Caractéristiques Plaque de travail | MS (d) | G | | | |
|---|---|---|---|---|---|---|
| 1500 x 1000 mm | 22 750 N BAR 100 | 18 mm | 548 kg | **4'871 CHF** | 2-HS220035.P | • |

## Conseil produit

**Set de levage pour une capacité de charge de 1700 kg**
Vérin supplémentaire pour charge 1700 kg (poids plaque à trous en moins), Compatible uniquement avec table élévatrice mobile 1200 kg, Livraison: 1x vérin de levage, 1x pédale, fixations

16 22 28

| | G | | |
|---|---|---|---|
| 2-HS009921 | 4 kg | **453 CHF** | • |

**Plus d'informations et d'accessoires pour ces produits online.**

www.siegmund.com/F-lifting

MS: Épaisseur, G: Poids, Ø: Diamètre

## Siegmund Workstation 1208

- à gauche et à droite, 600 mm pour vos tiroirs
- Plaque à trous comprise 1200x800 mm
- Acier de qualité S355J2+N, nitruré plasma et revêtu BAR
- Épaisseur 18 mm environ
- Alésages Ø 22 mm
- Alésages sur le dessus de la table quadrillage 100x100 mm
- Charge maximale: Pied 1000 kg (sans plaque) / Roulette 400 kg (sans plaque)

### Siegmund Workstation 1208

Contenu de la livraison: 1x 004002.1 Siegmund Workstation 1208 Châssis de base, 1x 224004.P Plaque à trous

BAR N 750 22

| | L (a) | B (b) | H (c) | G | Prix Promo |
|---|---|---|---|---|---|
| 2-224400 | 1200 mm | 800 mm | 850 mm | 170,16 kg | **1'337 CHF** • |
| | | | | | au lieu de 1'359 CHF |

### Siegmund Workstation 1208 inclus Supports

Contenu de la livraison: 1x 004002.1 Siegmund Workstation 1208 Châssis de base, 1x 224004.P Plaque à trous, 1x 224030 Support pour pinces de bridage, 1x 004620 Étagère, 1x 224635 Support pour boulons, 1x 004025.1 Rangement pour accessoires avec étagère

BAR N 750 22

| | L (a) | B (b) | H (c) | G | Prix Promo |
|---|---|---|---|---|---|
| 2-224401 | 1200 mm | 800 mm | 850 mm | 179,95 kg | **1'466 CHF** • |
| | | | | | au lieu de 1'496 CHF |

### Siegmund Workstation 1208 semi-fermé 3 tiroirs compris

Contenu de la livraison: 1x 004002.1 Siegmund Workstation 1208 Châssis de base, 1x 224004.P Plaque à trous, 2x 004230 Tiroir 180 mm, 1x 004235 Tiroir 240 mm, 1x 004120 Set parois

BAR N 750 22

| | L (a) | B (b) | H (c) | G | Prix Promo |
|---|---|---|---|---|---|
| 2-224407 | 1200 mm | 800 mm | 850 mm | 202,66 kg | **1'747 CHF** • |
| | | | | | au lieu de 1'775 CHF |

### Siegmund Workstation 1208 fermé 6 tiroirs compris

Contenu de la livraison: 1x 004002.1 Siegmund Workstation 1208 Châssis de base, 1x 224004.P Plaque à trous, 4x 004230 Tiroir 180 mm, 2x 004235 Tiroir 240 mm, 2x 004120 Set parois

BAR N 750 22

| | L (a) | B (b) | H (c) | G | Prix Promo |
|---|---|---|---|---|---|
| 2-224409 | 1200 mm | 800 mm | 850 mm | 235,16 kg | **2'158 CHF** • |
| | | | | | au lieu de 2'190 CHF |

Emballage en plus / Transport

## Siegmund Workstation 1208 – Configuration

### Version mobile avec 4 roulettes pour Workstation 1208

roulettes et support utilisables des deux cotés

16 22 28

| | TF | G | |
|---|---|---|---|
| 2-004100.1 | 400 kg | 5,30 kg | **75 CHF** • |

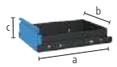


### Tiroir avec glissière et fixation pour Workstation 0806 / 1208

peinture poudre, peut être rajouté à tout moment, pour Workstation 0806 / 1208 sans paroi, Fixation nécessaire s'il n'y a pas de paroi

16 22 28

| | L (a) | B (b) | H (c) | TF | G | |
|---|---|---|---|---|---|---|
| 2-004220.WS | 590 mm | 400 mm | 60 mm | 50 kg | 7,50 kg | **83 CHF** • |
| 2-004225.WS | 590 mm | 400 mm | 120 mm | 50 kg | 9 kg | **93 CHF** • |
| 2-004230.WS | 590 mm | 400 mm | 180 mm | 50 kg | 9,50 kg | **104 CHF** • |
| 2-004235.WS | 590 mm | 400 mm | 240 mm | 50 kg | 10 kg | **114 CHF** • |

Plus d'informations et d'accessoires pour ces produits online.
www.siegmund.com/F-workstation





## Siegmund Workstation 1212

- à gauche et à droite, 600 mm pour vos tiroirs
- Plaque à trous comprise 1200x1200 mm
- Acier de qualité S355J2+N, nitruré plasma et revêtu BAR
- Épaisseur 18 mm environ
- Alésages Ø 22 mm
- Alésages sur le dessus de la table quadrillage 100x100 mm
- Charge maximale: Pied 1000 kg (sans plaque) / Roulette 400 kg (sans plaque)

### Siegmund Workstation 1212

Contenu de la livraison: 1x 004602 Siegmund Workstation 1212 Châssis de base, 1x 224034.P Plaque à trous

BAR N 750 22

| | L (a) | B (b) | H (c) | G | Prix Promo |
|---|---|---|---|---|---|
| 2-224600 | 1200 mm | 1200 mm | 850 mm | 248 kg | **1'663 CHF** • |
| | | | | | au lieu de 1'682 CHF |

### Siegmund Workstation 1212 inclus Supports

Contenu de la livraison: 1x 004602 Siegmund Workstation 1212 Châssis de base, 1x 224034.P Plaque à trous, 1x 224630 Support pour pinces de bridage, 1x 004620 Étagère, 1x 224635 Support pour boulons, 1x 004625 Rangement pour accessoires avec étagère

BAR N 750 22

| | L (a) | B (b) | H (c) | G | Prix Promo |
|---|---|---|---|---|---|
| 2-224601 | 1200 mm | 1200 mm | 850 mm | 260,75 kg | **1'801 CHF** • |
| | | | | | au lieu de 1'830 CHF |

### Siegmund Workstation 1212 semi-fermé 3 tiroirs compris

Contenu de la livraison: 1x 004602 Siegmund Workstation 1212 Châssis de base, 1x 224034.P Plaque à trous, 2x 004230 Tiroir 180 mm, 1x 004235 Tiroir 240 mm, 1x 004720 Set parois

BAR N 750 22

| | L (a) | B (b) | H (c) | G | Prix Promo |
|---|---|---|---|---|---|
| 2-224607 | 1200 mm | 1200 mm | 850 mm | 282 kg | **2'080 CHF** • |
| | | | | | au lieu de 2'105 CHF |

### Siegmund Workstation 1212 fermé 6 tiroirs compris

Contenu de la livraison: 1x 004602 Siegmund Workstation 1212 Châssis de base, 1x 224034.P Plaque à trous, 4x 004230 Tiroir 180 mm, 2x 004235 Tiroir 240 mm, 2x 004720 Set parois

BAR N 750 22

| | L (a) | B (b) | H (c) | G | Prix Promo |
|---|---|---|---|---|---|
| 2-224609 | 1200 mm | 1200 mm | 850 mm | 316 kg | **2'498 CHF** • |
| | | | | | au lieu de 2'528 CHF |

Emballage en plus / Transport

## Siegmund Workstation 1212 – Configuration

### Version mobile avec 4 roulettes pour Workstation 1212

roulettes et support utilisables des deux cotés

16 22 28

| | TF | G | |
|---|---|---|---|
| 2-004700 | 400 kg | 4,30 kg | **82 CHF** • |

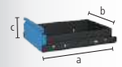


### Tiroir avec glissière et fixation pour Workstation 1212

peinture poudre, peut être rajouté à tout moment, pour Workstation 1212 sans paroi, Fixation nécessaire s'il n'y a pas de paroi

16 22 28

| | L (a) | B (b) | H (c) | TF | G | |
|---|---|---|---|---|---|---|
| 2-004820.WS | 590 mm | 400 mm | 60 mm | 50 kg | 8 kg | **88 CHF** • |
| 2-004825.WS | 590 mm | 400 mm | 120 mm | 50 kg | 9,50 kg | **99 CHF** • |
| 2-004830.WS | 590 mm | 400 mm | 180 mm | 50 kg | 10 kg | **109 CHF** • |
| 2-004835.WS | 590 mm | 400 mm | 240 mm | 50 kg | 10,50 kg | **120 CHF** • |

Plus d'informations et d'accessoires pour ces produits online.
www.siegmund.com/F-workstation

L: Longueur, B: Largeur, H: Hauteur, G: Poids, TF: Capacité de charge

### Table octogonale 150

Fixation grâce à une plaque d'adaptation (plaque non comprise), Plaque d'adaptation spéciale sur demande, Remise: à partir de 2 poutres: 5%, à partir de 5 poutres: 10%

| | L (a) | B (b) | H (c) | MS (d) | Ø | G | |
|---|---|---|---|---|---|---|---|
| 2-920822.P | 331 mm | 800 mm | 150 mm | 18 mm | 866 mm | 210 kg | **4'939 CHF** ○ |
| 2-921022.P | 414 mm | 1000 mm | 150 mm | 18 mm | 1082 mm | 276 kg | **5'666 CHF** ○ |
| 2-921222.P | 497 mm | 1200 mm | 150 mm | 18 mm | 1299 mm | 368 kg | **8'426 CHF** ○ |
| 2-921422.P | 580 mm | 1400 mm | 150 mm | 18 mm | 1515 mm | 477 kg | **9'153 CHF** ○ |
| 2-921522.P | 621 mm | 1500 mm | 150 mm | 18 mm | 1624 mm | 525 kg | **9'878 CHF** ○ |
| 2-921622.P | 663 mm | 1600 mm | 150 mm | 18 mm | 1732 mm | 604 kg | **10'605 CHF** ○ |
| 2-921722.P | 704 mm | 1700 mm | 150 mm | 18 mm | 1840 mm | 655 kg | **11'508 CHF** ○ |
| 2-921822.P | 746 mm | 1800 mm | 150 mm | 18 mm | 1948 mm | 710 kg | **11'332 CHF** ○ |

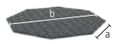

### Plateau de bridage octogonal

Fixation par les alésages grâce à des douilles d'appui (220500), Filetage M8 sur le côté, Remise: à partir de 2 poutres: 5%, à partir de 5 poutres: 10%

| | L (a) | B (b) | H (c) | MS (d) | Ø | G | |
|---|---|---|---|---|---|---|---|
| 2-930600.P | 249 mm | 600 mm | 18 mm | 18 mm | 650 mm | 79 kg | **2'324 CHF** ○ |
| 2-930800.P | 331 mm | 800 mm | 18 mm | 18 mm | 866 mm | 112 kg | **2'904 CHF** ○ |
| 2-931000.P | 414 mm | 1000 mm | 18 mm | 18 mm | 1083 mm | 155 kg | **3'486 CHF** ○ |
| 2-931200.P | 497 mm | 1200 mm | 18 mm | 18 mm | 1299 mm | 220 kg | **4'394 CHF** ○ |
| 2-931400.P | 580 mm | 1400 mm | 18 mm | 18 mm | 1516 mm | 305 kg | **5'528 CHF** ○ |
| 2-931500.P | 621 mm | 1500 mm | 18 mm | 18 mm | 1636 mm | 339 kg | **5'860 CHF** ○ |

Poids = Plateau de bridage octogonal + Palette
En raison, des demandes spécifiques client, le poids peut varier.
Plus de dimensions, sur demande.
Plaques de fixation des pieds ou plaques d'adaptation non comprises en standard pour les tables octogonales.

## Plaque d'adaptation spéciale sur demande

Pour fixer une table octogonale sur un positionneur, on utilise comme élément de liaison une plaque d'adaptation.
Sur demande, nous réalisons votre plaque d'adaptation spécifique.

### Surcoût pour réalisation spéciale client de la plaque d'adaptation

pour tables octogonales avec bandeaux

| | |
|---|---|
| 0-940000 | **687 CHF** ○ |

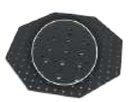

### Surcoût pour réalisation du schéma de perçage selon besoin du client

pour plaques à trous octogonales

| | |
|---|---|
| 0-940000.1 | **510 CHF** ○ |

**Plus d'informations et d'accessoires pour ces produits online.**

www.siegmund.com/
F-octagonal22





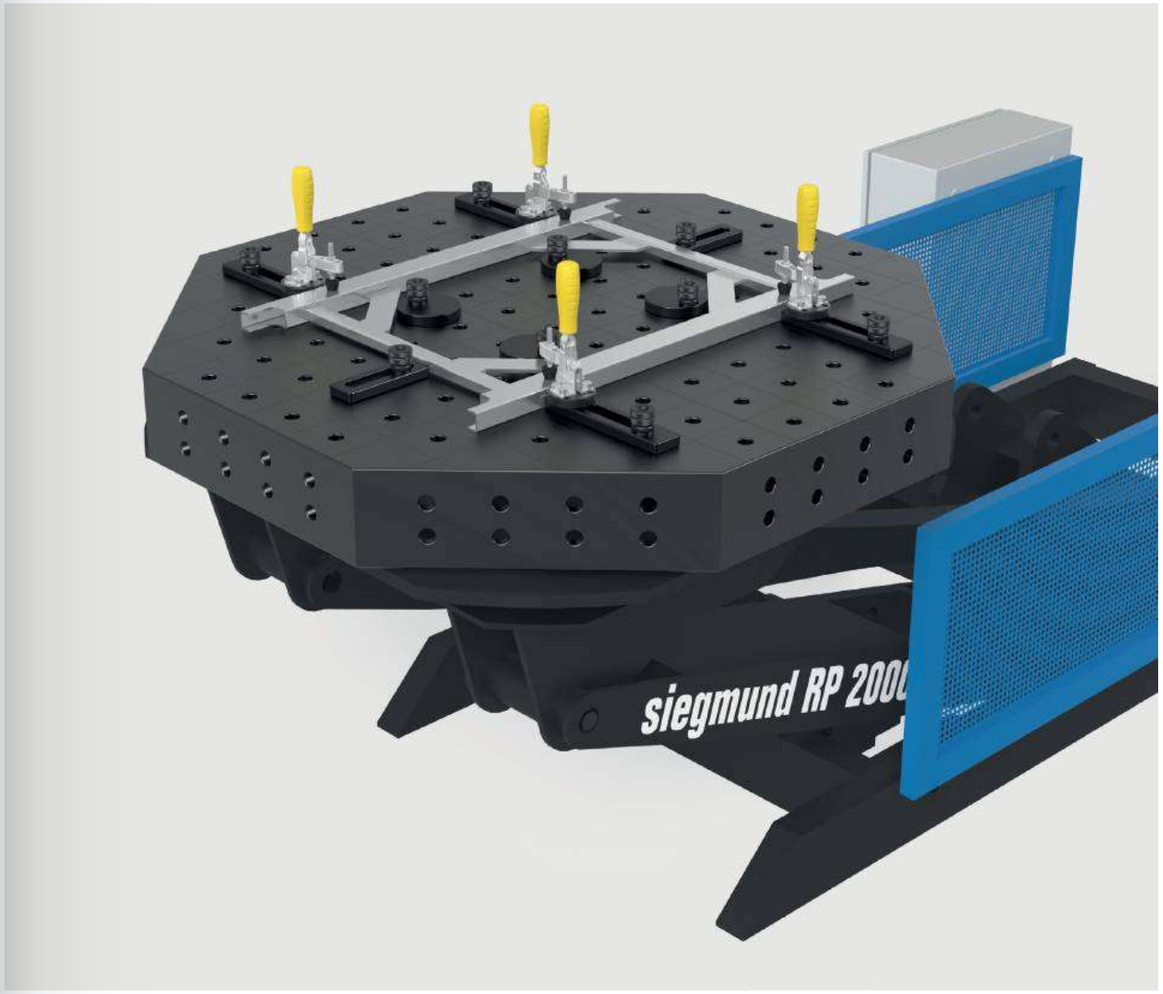

L: Longueur, B: Largeur, H: Hauteur, MS: Épaisseur, G: Poids, Ø: Diamètre

**Butée excentrique Ø 60 avec filetage M10 nitrurée**
pour prise de masse, rotation en continu

| | MS (d) | Ø | G | |
|---|---|---|---|---|
| 2-220402.N | 18 mm | 60 mm | 0,33 kg | **23 CHF** • |

**Butée excentrique Ø 100 nitrurée**
utilisable comme point d'appui, rotation en continu

| | MS (d) | Ø | G | |
|---|---|---|---|---|
| 2-220403.N | 18 mm | 100 mm | 1,04 kg | **24 CHF** • |

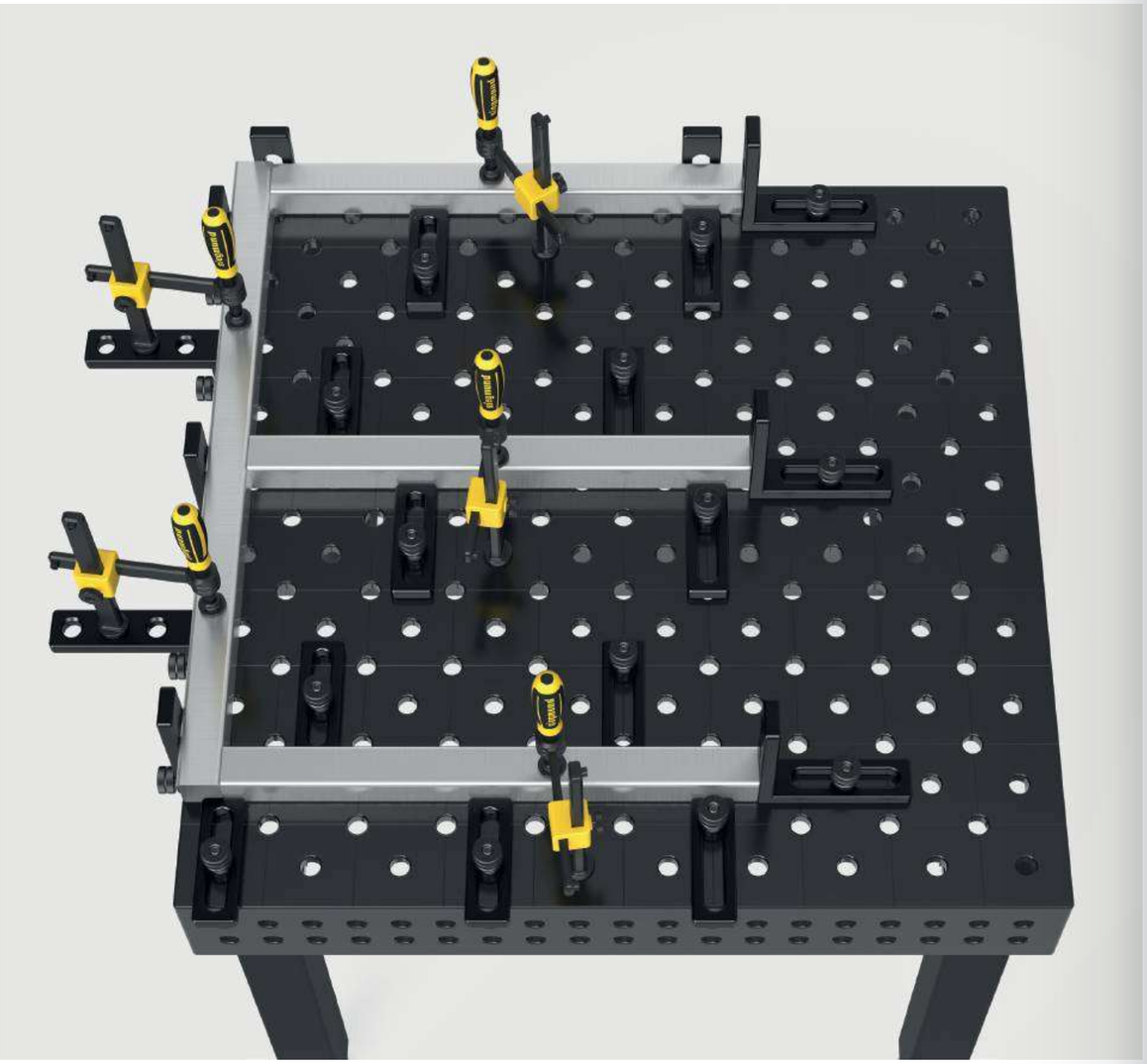

**Plus d'informations et d'accessoires pour ces produits online.**

www.siegmund.com/
F-stop22

**Butée d'arrêt 4–12 mm nitrurée** NEW
pour fixer une tôle ou pour supporter les pièces à usiner, contour réduit, Remise de diplômes: 4 mm, 6 mm, 8 mm, 10 mm, 12 mm

| | L (a) | B (b) | VB (f) | MS (d) | G | |
|---|---|---|---|---|---|---|
| 2-220460.N | 200 mm | 50 mm | 100 mm | 18 mm | 0,90 kg | **68 CHF** • |

**Butée universelle 150 L nitrurée**
oblong

| | L (a) | B (b) | VB (f) | MS (d) | G | |
|---|---|---|---|---|---|---|
| 2-220410.N | 150 mm | 50 mm | 100 mm | 18 mm | 0,67 kg | **33 CHF** • |

**Butée universelle 225 L nitrurée**
Combinaison entre alésage et oblong, combinable avec les prismes et adaptateurs

| | L (a) | B (b) | VB (f) | MS (d) | G | |
|---|---|---|---|---|---|---|
| 2-220420.N | 225 mm | 50 mm | 100 mm | 18 mm | 1,14 kg | **50 CHF** • |

**Butée universelle 300 nitrurée**
Combinaison entre alésage et oblong

| | L (a) | B (b) | VB (f) | MS (d) | G | |
|---|---|---|---|---|---|---|
| 2-220426.N | 300 mm | 50 mm | 100 mm | 18 mm | 1,54 kg | **57 CHF** • |

**Butée universelle 500 S nitrurée**
Combinaison entre alésage et oblong

| | L (a) | B (b) | VB (f) | MS (d) | G | |
|---|---|---|---|---|---|---|
| 2-220430.N | 500 mm | 100 mm | 200 mm | 18 mm | 6,01 kg | **81 CHF** • |

MS: Épaisseur, G: Poids, Ø: Diamètre, L: Longueur, B: Largeur, VB: Zone de réglage

### Butée et équerre de bridage 175 L nitrurée
Combinaison entre alésage et oblong

| | L (a) | B (b) | H (c) | MS (d) | G | |
|---|---|---|---|---|---|---|
| 2-220110.N | 175 mm | 50 mm | 175 mm | 18 mm | 1,65 kg | **76 CHF** • |

### Butée et équerre de bridage 175 VL nitrurée
avec alésages System, pas d'oblong

| | L (a) | B (b) | H (c) | MS (d) | G | |
|---|---|---|---|---|---|---|
| 2-220113.N | 175 mm | 50 mm | 175 mm | 18 mm | 1,96 kg | **67 CHF** • |

### Butée et équerre de bridage 175 WL nitrurée
oblong, flexible dans toutes les directions

| | L (a) | B (b) | H (c) | MS (d) | G | |
|---|---|---|---|---|---|---|
| 2-220111.N | 175 mm | 50 mm | 175 mm | 18 mm | 1,57 kg | **76 CHF** • |

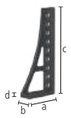

### Butée et équerre de bridage 300 G / 500 G nitrurée
adaptée comme rallonge de table, Matériau: GGG40

| | | L (a) | B (b) | H (c) | MS (d) | G | |
|---|---|---|---|---|---|---|---|
| 2-220152.N | gauche | 200 mm | 75 mm | 300 mm | 20 mm | 5,70 kg | **105 CHF** • |
| 2-220162.N | gauche | 193 mm | 75 mm | 500 mm | 20 mm | 7,80 kg | **138 CHF** • |

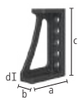

### Butée et équerre de bridage 300x195 nitrurée
Combinaison entre alésage et oblong

| | L (a) | B (b) | H (c) | MS (d) | G | |
|---|---|---|---|---|---|---|
| 2-220116.N | 195 mm | 75 mm | 300 mm | 20 mm | 6,74 kg | **89 CHF** • |

### Butée et équerre de bridage 300 GK nitrurée
adaptée comme rallonge de table, pour pièces lourdes, Matériau: GGG40, nous conseillons de commander par paire

| | | L (a) | B (b) | H (c) | MS (d) | G | |
|---|---|---|---|---|---|---|---|
| 2-220124.N | gauche | 280 mm | 95 mm | 300 mm | 20 mm | 11,50 kg | **186 CHF** • |
| 2-220126.N | droite | 280 mm | 95 mm | 300 mm | 20 mm | 11,50 kg | **186 CHF** • |

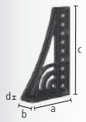

### Butée et équerre de bridage 500 G avec angle de rotation nitrurée
adaptée comme rallonge de table, Matériau: GGG40, nous conseillons de commander par paire

| | | L (a) | B (b) | H (c) | MS (d) | G | |
|---|---|---|---|---|---|---|---|
| 2-220164.N | gauche | 276 mm | 95 mm | 500 mm | 20 mm | 11,60 kg | **201 CHF** • |
| 2-220165.N | droite | 276 mm | 95 mm | 500 mm | 20 mm | 11,60 kg | **201 CHF** • |

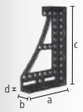

### Butée et équerre de bridage 600 GK / 800 GK nitrurée
adaptée comme rallonge de table, pour pièces lourdes, Matériau: GGG40, nous conseillons de commander par paire

| | | L (a) | B (b) | H (c) | MS (d) | G | |
|---|---|---|---|---|---|---|---|
| 2-220134.N | gauche | 373 mm | 95 mm | 600 mm | 20 mm | 21,80 kg | **288 CHF** • |
| 2-220136.N | droite | 373 mm | 95 mm | 600 mm | 20 mm | 21,80 kg | **288 CHF** • |
| 2-220144.N | gauche | 373 mm | 95 mm | 800 mm | 20 mm | 25,80 kg | **410 CHF** • |
| 2-220146.N | droite | 373 mm | 95 mm | 800 mm | 20 mm | 25,80 kg | **410 CHF** • |

### Liaison d'angle standard fonte petit nitrurée
rallonge de table en diagonal à 45°, Matériau: GGG40

| | L (a) | B (b) | H (c) | G | |
|---|---|---|---|---|---|
| 2-220190.N | 200 mm | 150 mm | 115 mm | 10 kg | **239 CHF** • |

### Équerre universelle à serrage hydromécanique brunie
réglage en continu de 0-225°, clé six pans intérieurs de 14 (280854) adaptée non comprise

| | SL (e) | G | |
|---|---|---|---|
| 2-220171 | 475 mm | 23 kg | **586 CHF** • |

### Poutre en U 200x150 nitrurée plasma
pour relier des tables (avec les boulons de liaison 220563), comme rallonge ou montage en vertical, à partir de 500 mm avec filetages de montage des pieds, à partir de 1000 mm, le soutien par un pied est nécessaire

| | L (a) | B (b) | H (c) | MS (d) | G | |
|---|---|---|---|---|---|---|
| 2-220350.P | 200 mm | 200 mm | 150 mm | 18 mm | 19 kg | **373 CHF** • |
| 2-220360.P | 500 mm | 200 mm | 150 mm | 18 mm | 43 kg | **497 CHF** • |
| 2-220370.P | 1000 mm | 200 mm | 150 mm | 18 mm | 75 kg | **813 CHF** • |
| 2-220380.P | 1500 mm | 200 mm | 150 mm | 18 mm | 107 kg | **1'093 CHF** • |
| 2-220390.P | 2000 mm | 200 mm | 150 mm | 18 mm | 141 kg | **1'403 CHF** • |

**Plus d'informations et d'accessoires pour ces produits online.**

www.siegmund.com/
F-square22

L: Longueur, B: Largeur, H: Hauteur, MS: Épaisseur, G: Poids, SL: Longueur des branches

## Profilé Alu-table carré

- Mise en œuvre rapide grâce aux plaques de bridage sur les côtés frontaux
- Possibilités de bridage flexibles grâce à une rainure hexagonale intégrée
- Construction légère pour une manipulation confortable
- Idéal comme rallonge de table ou surface de bridage vertical supplémentaire
- Coûts optimisés grâce aux composants intégrés

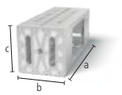


**Profilé Alu-table carré 500x200x200 avec rainure hexagonale**
plaque de bridage sur les deux faces avant, avec rainure hexagonale HX14, comme rallonge de table ou surface de bridage verticale, à partir de 1000 mm, le soutien par un pied est nécessaire (2x douille de réduction 000542 nécessaire), Tolérance de planéité < 0,9 mm / 1000 mm

AL 22

| | L (a) | B (b) | H (c) | G | |
|---|---|---|---|---|---|
| 4-AQ22HX500 | 500 mm | 200 mm | 200 mm | 9,30 kg | **230 CHF** • |
| 4-AQ22HX800 | 800 mm | 200 mm | 200 mm | 13,30 kg | **326 CHF** • |
| 4-AQ22HX1000 | 1000 mm | 200 mm | 200 mm | 16,30 kg | **390 CHF** • |
| 4-AQ22HX1200 | 1200 mm | 200 mm | 200 mm | 18,60 kg | **454 CHF** • |
| 4-AQ22HX1500 | 1500 mm | 200 mm | 200 mm | 21 kg | **549 CHF** • |
| 4-AQ22HX2000 | 2000 mm | 200 mm | 200 mm | 29,90 kg | **710 CHF** • |

## Taquets

**Taquet HX14 Standard nitrurée**
avec filetage M12, Fixation des accessoires avec des vis M12, l' engagement des taquets par le coté permet de positionner selon le besoin

B 28

| | L (a) | B (b) | H (c) | G | |
|---|---|---|---|---|---|
| 2-HN280547 | 25 mm | 30 mm | 14 mm | 0,06 kg | **7 CHF** • |

**Taquet HX14 rotatif nitrurée**
Fixation des accessoires avec des vis M12, permet l'accès dans la rainure par le haut, se fixe dans la rainure en tournant l'anneau de serrage de la vis

B 28

| | L (a) | B (b) | H (c) | G | |
|---|---|---|---|---|---|
| 2-HN280547.1 | 40 mm | 30 mm | 14 mm | 0,04 kg | **9 CHF** • |

**Taquet HX14 long nitrurée**
avec filetage M12

B 28

| | L (a) | B (b) | H (c) | G | |
|---|---|---|---|---|---|
| 2-HN280547.2 | 40 mm | 30 mm | 14 mm | 0,08 kg | **9 CHF** • |

**Plus d'informations et d'accessoires pour ces produits online.**

www.siegmund.com/
F-profile





## Butée de profil Alu

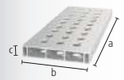


**Butée de profil Alu 200x36 mm (Quadrillage 50 mm)**
Version avec quadrillage diagonal complet avec beaucoup plus de possibilités de bridage, Boulons sans rainure triple nécessaire, comme rallonge de table ou surface de bridage verticale, à partir de 1000 mm, le soutien par un pied est nécessaire (2x douille de réduction 000542 nécessaire)

AL 22

| | L (a) | B (b) | H (c) | G | |
|---|---|---|---|---|---|
| 4-AR22014050.V | 500 mm | 200 mm | 36 mm | 2,57 kg | **45 CHF** • |
| 4-AR22014080.V | 800 mm | 200 mm | 36 mm | 4,09 kg | **67 CHF** • |
| 4-AR22014100.V | 1000 mm | 200 mm | 36 mm | 5,30 kg | **80 CHF** • |
| 4-AR22014120.V | 1200 mm | 200 mm | 36 mm | 6,11 kg | **97 CHF** • |
| 4-AR22014150.V | 1500 mm | 200 mm | 36 mm | 7,62 kg | **128 CHF** • |
| 4-AR22014200.V | 2000 mm | 200 mm | 36 mm | 10,14 kg | **160 CHF** • |

**Butée de profil Alu 200x36 mm (Quadrillage 50 mm avec oblong)**
Bridage variable également possible en angle, Boulons sans rainure triple nécessaire, comme rallonge de table ou surface de bridage verticale, à partir de 1000 mm, le soutien par un pied est nécessaire (2x douille de réduction 000542 nécessaire)

AL 22

| | L (a) | B (b) | H (c) | G | |
|---|---|---|---|---|---|
| 4-AR22014050.VL | 500 mm | 200 mm | 36 mm | 2,53 kg | **50 CHF** • |
| 4-AR22014080.VL | 800 mm | 200 mm | 36 mm | 4 kg | **78 CHF** • |
| 4-AR22014100.VL | 1000 mm | 200 mm | 36 mm | 4,99 kg | **90 CHF** • |
| 4-AR22014120.VL | 1200 mm | 200 mm | 36 mm | 5,97 kg | **111 CHF** • |
| 4-AR22014150.VL | 1500 mm | 200 mm | 36 mm | 7,47 kg | **145 CHF** • |
| 4-AR22014200.VL | 2000 mm | 200 mm | 36 mm | 9,93 kg | **182 CHF** • |

## Accessoires

**Adaptateur pour pince de bridage nitrurée**
pour l'utilisation des pinces de bridage sur les profilés Alu, pour pinces de bridage: 220610.1, 220630.1, 220615.1

BAR N 22

| | | L (a) | Ø | G | |
|---|---|---|---|---|---|
| 2-AP220605.N | simple | 63 mm | 35 mm | 0,27 kg | **14 CHF** • |
| 2-AP220602.N | double | 81 mm | 35 mm | 0,32 kg | **16 CHF** • |

L: Longueur, B: Largeur, H: Hauteur, G: Poids, Ø: Diamètre

### Boulon de bridage de surface brunie

220590: Course de serrage env. 33-39 mm, 220590.3: Course de serrage env. 51-57 mm, 220590.4: Course de serrage env. 69-75 mm, conseillé pour le bridage des profilés Alu, NON compatible avec la liaison de tables ou de poutres en U

B 22

| | | L (a) | SK | ZK1 | ZK | AM1 | AM | G | |
|---|---|---|---|---|---|---|---|---|---|
| 2-220590 | double | 84 mm | 150 kN | 3 kN | 10 kN | 15 Nm | 25 Nm | 0,33 kg | **50 CHF** • |
| 2-220590.3 | triple | 102 mm | 150 kN | 3 kN | 10 kN | 15 Nm | 25 Nm | 0,38 kg | **56 CHF** • |
| 2-220590.4 | quadruple | 120 mm | 150 kN | 3 kN | 10 kN | 15 Nm | 25 Nm | 0,43 kg | **61 CHF** • |

### Boulon de bridage de surface au ras de la table brunie

connexion cachée de composants, 220595: Course de serrage env. 33-39 mm, 220595.3: Course de serrage env. 51-57 mm, 220595.4: Course de serrage env. 69-75 mm, NON utilisable pour les oblongs, NON compatible avec la liaison de tables ou de poutres en U

B 22

| | | L (a) | SK | ZK1 | ZK | AM1 | AM | G | |
|---|---|---|---|---|---|---|---|---|---|
| 2-220595 | double | 49 mm | 130 kN | 3 kN | 6 kN | 15 Nm | 25 Nm | 0,12 kg | **41 CHF** • |
| 2-220595.3 | triple | 67 mm | 130 kN | 3 kN | 6 kN | 15 Nm | 25 Nm | 0,18 kg | **46 CHF** • |
| 2-220595.4 | quadruple | 85 mm | 130 kN | 3 kN | 6 kN | 15 Nm | 25 Nm | 0,23 kg | **50 CHF** • |

### Boulon à billes rapide sans rainure brunie

sans rainure pour circlips pour une surface lisse, NON compatible avec la liaison de tables ou de poutres en U

B 22

| | | L (a) | SK | ZK | AM1 | AM | G | |
|---|---|---|---|---|---|---|---|---|
| 2-220511 | double | 83 mm | 130 kN | 15 kN | 6 Nm | 15 Nm | 0,27 kg | **42 CHF** • |
| 2-220513 | triple | 101 mm | 130 kN | 15 kN | 6 Nm | 15 Nm | 0,32 kg | **54 CHF** • |
| 2-220515 | quadruple | 119 mm | 130 kN | 15 kN | 6 Nm | 15 Nm | 0,37 kg | **64 CHF** • |

### Boulon au ras de la table sans rainure brunie

connexion cachée de composants, uniquement pour la fixation des profilés Alu, pour les pièces Alu serrer uniquement à la main

B 22

| | | L (a) | SK | ZK | AM1 | G | |
|---|---|---|---|---|---|---|---|
| 2-AP220528 | double | 50 mm | 130 kN | 2 kN | 6 Nm | 0,13 kg | **33 CHF** • |
| 2-AP220529 | triple | 68 mm | 130 kN | 2 kN | 6 Nm | 0,18 kg | **39 CHF** • |
| 2-AP220530 | quadruple | 86 mm | 130 kN | 2 kN | 6 Nm | 0,23 kg | **45 CHF** • |

### Boulon au ras de la table brunie

connexion cachée de composants, NON compatible avec la liaison de tables ou de poutres en U, ne convient pas aux profilés Alu, NON utilisable pour les oblongs

B 22

| | | L (a) | SK | ZK | AM | G | |
|---|---|---|---|---|---|---|---|
| 2-220528 | double | 49 mm | 130 kN | 6 kN | 15 Nm | 0,12 kg | **39 CHF** • |
| 2-220529 | triple | 67 mm | 130 kN | 6 kN | 15 Nm | 0,16 kg | **45 CHF** • |

### Boulon de liaison avec épaulement brunie

pour la liaison de tables, poutres en U et profilés Alu, utilisable dans les oblongs, liaison fixe de longue durée

B 22

| | | L (a) | SK | ZK | AM1 | AM | G | |
|---|---|---|---|---|---|---|---|---|
| 2-220583 | double | 55 mm | 130 kN | 15 kN | 30 Nm | 35 Nm | 0,20 kg | **22 CHF** • |
| 2-220584 | triple | 73 mm | 130 kN | 15 kN | 30 Nm | 35 Nm | 0,27 kg | **27 CHF** • |
| 2-220585 | quadruple | 91 mm | 130 kN | 15 kN | 30 Nm | 35 Nm | 0,30 kg | **34 CHF** • |

**Plus d'informations et d'accessoires pour ces produits online.**

www.siegmund.com/
F-bolt22

### Boulon à billes tête plate sans rainure brunie

dépasse très peu, NON compatible avec la liaison de tables ou de poutres en U, adapté au profilés Alu, utilisable dans les oblongs

B 22

| | | L (a) | SK | ZK | AM1 | AM | G | |
|---|---|---|---|---|---|---|---|---|
| 2-220524 | double | 57 mm | 130 kN | 15 kN | 6 Nm | 15 Nm | 0,16 kg | **39 CHF** • |
| 2-220525 | triple | 75 mm | 130 kN | 15 kN | 6 Nm | 15 Nm | 0,20 kg | **45 CHF** • |

### Boulon à billes rapide réglable sans rainure brunie

220571: Course de serrage env. 18-36 mm, 220573: Course de serrage env. 36-54 mm, bridage de tôles découpées laser et spécifiques client, adapté au profilés Alu, pour les pièces Alu serrer uniquement à la main, NON compatible avec la liaison de tables ou de poutres en U

100 B 22

| | | L (a) | SK | ZK | AM1 | AM | G | |
|---|---|---|---|---|---|---|---|---|
| 2-220571 | double | 95 mm | 130 kN | 15 kN | 6 Nm | 15 Nm | 0,40 kg | **48 CHF** • |
| 2-220573 | triple | 113 mm | 130 kN | 15 kN | 6 Nm | 15 Nm | 0,46 kg | **58 CHF** • |

### Boulon à billes réglage en hauteur brunie

220532: Course de serrage env. 33-39 mm, 220533: Course de serrage env. 51-57 mm, NON compatible avec la liaison de tables ou de poutres en U

B 22

| | | L (a) | SK | ZK | AM1 | AM | G | |
|---|---|---|---|---|---|---|---|---|
| 2-220532 | double | 93 mm | 150 kN | 15 kN | 6 Nm | 15 Nm | 0,35 kg | **46 CHF** • |
| 2-220533 | triple | 111 mm | 130 kN | 15 kN | 6 Nm | 15 Nm | 0,41 kg | **51 CHF** • |

### Boulon de liaison au ras de la table XL brunie

pour la liaison entre les tables et les poutres en U, ne convient pas aux profilés Alu, NON utilisable pour les oblongs, liaison fixe de longue durée, trempé

B 22

| | | L (a) | SK | ZK | AM | G | |
|---|---|---|---|---|---|---|---|
| 2-220563 | double | 58 mm | 120 kN | 15 kN | 215 Nm | 0,17 kg | **20 CHF** • |

### Boulon de bridage magnétique Aluminium

Brider sans outil, conçu pour les pièces fragiles ou si le bridage classique n'est pas possible

AL 22

| | HK | L (a) | SF | G | |
|---|---|---|---|---|---|
| 2-220740 | 0,14 kN | 60 mm | 18 mm | 0,06 kg | **21 CHF** • |

## Version: double / triple / quadruple

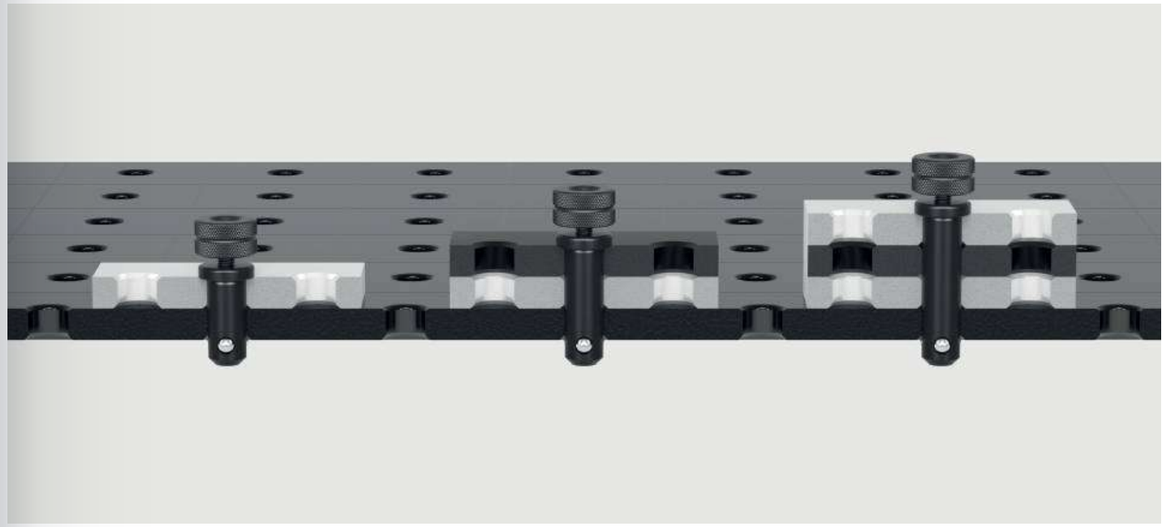

L: Longueur, G: Poids, SK: Force de cisaillement, AM: Couple de serrage Acier, AM1: Couple de serrage Aluminium, couple de serrage en fonction du matériau, ZK: Force de traction Acier, ZK1: Force de traction Aluminium, SF: Arbre longueur, HK: force maxi

### Pince de bridage Professional brunie / nitrurée

Vé interchangeable, Diamètre de l'embout sphérique 10 mm, Vis à filetage trapézoïdal 16x4 mm, le bras vertical est traité

BAR N B 22

| | SP | B (b) | H (c) | G | |
|---|---|---|---|---|---|
| 2-220610.1 | 3,50 kN | 220 mm | 300 mm | 2,65 kg | **65 CHF** • |

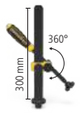


### Pince de bridage Professional 45°/90° nitrurée

Vé interchangeable, Diamètre de l'embout sphérique 10 mm, Vis à filetage trapézoïdal 16x4 mm, rotation continu de 0-360°, le bras vertical est traité

BAR N 22

| | SP | H (c) | G | |
|---|---|---|---|---|
| 2-220630.1 | 3,50 kN | 300 mm | 2,12 kg | **61 CHF** • |

### Pince de bridage rapide Professional brunie / nitrurée

le bras vertical est traité

BAR N B 22

| | SP | B (b) | H (c) | G | |
|---|---|---|---|---|---|
| 2-220615.1 | 3,50 kN | 225 mm | 300 mm | 2,36 kg | **99 CHF** • |

### Pince de bridage tubulaire Universel brunie / nitrurée

Vé interchangeable, Diamètre de l'embout sphérique 10 mm, Vis à filetage trapézoïdal 16x4 mm, bridage en angle +/- 42°, Fixation avec bague de hauteur

BAR N B 22

| | SP | B (b) | H (c) | G | |
|---|---|---|---|---|---|
| 2-220604.1 | 1,40 kN | 265 mm | 210 mm | 1,87 kg | **71 CHF** • |

### Pince coudée pour tuyau nitrurée

NEW

Vé interchangeable, Diamètre de l'embout sphérique 10 mm, Vis à filetage trapézoïdal 16x4 mm, Fixation avec bague de hauteur, Conception compacte avec contour minimal, Alternative économique aux pinces conventionnelles

BAR N 22

| | SP | B (b) | H (c) | G | |
|---|---|---|---|---|---|
| 2-220626.N | 2 kN | 160 mm | 350 mm | 1,20 kg | **41 CHF** • |

### Vé Duo Ø 40

pour axe fileté avec un diamètre de l'embout sphérique 10 mm

| | | H (c) | Ø | G | |
|---|---|---|---|---|---|
| 2-220650 | 22 B | 27 mm | 40 mm | 0,13 kg | **17 CHF** • |
| 2-220650.A | 22 AL | 27 mm | 40 mm | 0,05 kg | **19 CHF** • |
| 2-220650.PA | 22 PA | 27 mm | 40 mm | 0,02 kg | **18 CHF** • |

### Vé pour pinces de bridage

pour axe fileté avec un diamètre de l'embout sphérique 10 mm, compatible avec les alésages 22 et les pinces de bridage

| | | H (c) | Ø | G | |
|---|---|---|---|---|---|
| 2-220657.1 | 22 B | 20 mm | 40 mm | 0,09 kg | **9 CHF** • |
| 2-220658.E | 22 E | 20 mm | 40 mm | 0,09 kg | **14 CHF** • |
| 2-220659.PA | 22 PA | 20 mm | 40 mm | 0,01 kg | **8 CHF** • |

### Douille filetée brunie

pour 220610.1, filetage trapézoïdal 16x4 mm pour pince de bridage System 22, utilisable dans tous les alésages System

B 22

| | H (c) | Ø | G | |
|---|---|---|---|---|
| 2-220618 | 22 mm | 24 mm | 0,03 kg | **7 CHF** • |

### Pinces de bridage rapide 100

Longueur du bras de serrage 100 mm, Plage de serrage 0 à 100 mm, Fixation dans les alésages System

22

| | L (a) | B (b) | H (c) | G | |
|---|---|---|---|---|---|
| 2-220706 | 340 mm | 30 mm | 150 mm | 1,10 kg | **67 CHF** • |

### Pinces de bridage rapide 160

Longueur du bras de serrage 160 mm, Plage de serrage 0 à 140 mm, Fixation dans les alésages System

22

| | L (a) | B (b) | H (c) | G | |
|---|---|---|---|---|---|
| 2-220707 | 360 mm | 30 mm | 150 mm | 1,20 kg | **67 CHF** • |

### Pince de bridage verticale 1800 avec adaptateur

adaptateur CS220715.4, pour alésages System 22 mm

22

| | SP | G | Prix Promo |
|---|---|---|---|
| 4-CS220790 | 1,80 kN | 0,89 kg | **50 CHF** • |
| | | | au lieu de 55 CHF |

### Pince de bridage verticale 2200 avec adaptateur

adaptateur CS220715.4, pour alésages System 22 mm

22

| | SP | G | Prix Promo |
|---|---|---|---|
| 4-CS220791 | 2,20 kN | 1,16 kg | **55 CHF** • |
| | | | au lieu de 58 CHF |

### Pince de bridage horizontale 1800 avec adaptateur

adaptateur CS220715.4, pour alésages System 22 mm

22

| | SP | G | Prix Promo |
|---|---|---|---|
| 4-CS220794 | 1,80 kN | 0,89 kg | **48 CHF** • |
| | | | au lieu de 51 CHF |

### Pince de bridage horizontale 3000 avec adaptateur

adaptateur CS220715.4, pour alésages System 22 mm

22

| | SP | G | Prix Promo |
|---|---|---|---|
| 4-CS220795 | 3 kN | 1,19 kg | **56 CHF** • |
| | | | au lieu de 59 CHF |

### Pince de bridage horizontale 2500 avec adaptateur

adaptateur CS220715.4, pour alésages System 22 mm

22

| | SP | G | Prix Promo |
|---|---|---|---|
| 4-CS220792 | 2,50 kN | 0,97 kg | **62 CHF** • |
| | | | au lieu de 66 CHF |

### Pince de bridage horizontale 4000 avec adaptateur

adaptateur CS220715.4, pour alésages System 22 mm

22

| | SP | G | Prix Promo |
|---|---|---|---|
| 4-CS220793 | 4 kN | 1,46 kg | **78 CHF** • |
| | | | au lieu de 83 CHF |

**Plus d'informations et d'accessoires pour ces produits online.**

www.siegmund.com/
F-clamp22

B: Largeur, H: Hauteur, G: Poids, SP: force de serrage maxi, Ø: Diamètre, L: Longueur

### Vé Ø 50 135° avec embout vissé
filetage M10 pour par ex. Embout pour vé Réf. 220649, pour tubes jusqu'au Ø 80 mm

| | | H (c) | Ø | G | |
|---|---|---|---|---|---|
| 2-220648.1 | 22 B | 20 mm | 50 mm | 0,26 kg | **29 CHF** • |
| 2-220648.1.A | 22 AL | 20 mm | 50 mm | 0,16 kg | **35 CHF** • |
| 2-220648.1.PA | 22 PA | 20 mm | 50 mm | 0,08 kg | **38 CHF** • |

### Vé Vario Ø 50 90° / 120° avec embout vissé
filetage M10 pour par ex. Embout pour vé Réf. 220649, pour tubes ronds et carrés jusqu'au Ø 50 mm

| | | H (c) | Ø | G | |
|---|---|---|---|---|---|
| 2-220645.1 | 22 B | 20 mm | 50 mm | 0,30 kg | **40 CHF** • |
| 2-220645.1.A | 22 AL | 20 mm | 50 mm | 0,15 kg | **40 CHF** • |
| 2-220645.1.PA | 22 PA | 20 mm | 50 mm | 0,08 kg | **40 CHF** • |

### Vé Ø 60 135° avec embout vissé brunie
filetage M10 pour par ex. Embout pour vé Réf. 220649, pour tubes jusqu'au Ø 80 mm

| | | H (c) | Ø | G | |
|---|---|---|---|---|---|
| 2-220651.1 | 22 B | 30 mm | 60 mm | 0,58 kg | **33 CHF** • |
| 2-220651.1.A | 22 AL | 30 mm | 60 mm | 0,32 kg | **38 CHF** • |
| 2-220651.1.PA | 22 PA | 30 mm | 60 mm | 0,13 kg | **40 CHF** • |

### Vé Ø 80 90° avec embout vissé
filetage M10 pour par ex. Embout pour vé Réf. 220649, pour tubes ronds et carrés jusqu'au Ø 100 mm

| | | H (c) | Ø | G | |
|---|---|---|---|---|---|
| 2-220647.1 | 22 B | 40 mm | 80 mm | 1,07 kg | **40 CHF** • |
| 2-220647.1.A | 22 AL | 40 mm | 80 mm | 0,57 kg | **46 CHF** • |
| 2-220647.1.PA | 22 PA | 40 mm | 80 mm | 0,20 kg | **48 CHF** • |

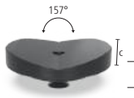


### Vé Ø 120 157° avec embout vissé
filetage M10 pour par ex. Embout pour vé Réf. 220649, pour tubes jusqu'au Ø 400 mm

| | | H (c) | Ø | G | |
|---|---|---|---|---|---|
| 2-220652.1 | 22 B | 30 mm | 120 mm | 1,74 kg | **51 CHF** • |
| 2-220652.1.A | 22 AL | 30 mm | 120 mm | 0,91 kg | **67 CHF** • |
| 2-220652.1.PA | 22 PA | 30 mm | 120 mm | 0,30 kg | **72 CHF** • |

### Entretoise réglable en hauteur Ø 80 brunie
réglage fin en hauteur de 75-110 mm, combinable avec le set support 220821 et les rallonges de prisme

B 22

| | H (c) | Ø | G | |
|---|---|---|---|---|
| 2-220822 | 75-110 mm | 80 mm | 2,44 kg | **62 CHF** • |

### Support réglable en hauteur avec graduation brunie
inclus Goupille filetée, réglage continu en hauteur entre 20-105 mm, Goupille filetée pour réglage en hauteur de vés de bridage

100 B 22

| | H (c) | Ø | G | |
|---|---|---|---|---|
| 2-220824 | 134 mm | 45 mm | 0,52 kg | **48 CHF** • |

### Embout à visser avec vis noyée brunie
pour la fixation de prismes dans les trous

B 22

| | L (a) | Ø | G | |
|---|---|---|---|---|
| 2-220669 | 12 mm | 22 mm | 0,04 kg | **7 CHF** • |

### Set support 11-pièces brunie
mise à hauteur égale pour des différences de 1-100 mm, avec filetage M10

B 22

| | H (c) | Ø | G | |
|---|---|---|---|---|
| 2-220821 | 125 mm | 50 mm | 2,01 kg | **50 CHF** • |

### Tour-Multi-bridage brunie
support à hauteur variable, avec filetage M10

B 22

| | H (c) | Ø | G | |
|---|---|---|---|---|
| 2-220821.1 | 125 mm | 50 mm | 0,39 kg | **25 CHF** • |

### Jeu de rondelles
épaisseur des rondelles: 1 / 2 / 3 / 4 / 5 / 10 / 20 / 40 / 50 mm rondelle 1/10" soit 2,54 mm comprise

22

| | Ø | G | |
|---|---|---|---|
| 2-220821.2 | 50 mm | 1,62 kg | **25 CHF** • |

### Rallonge vé brunie
compatible avec les primes, le set support 220821 et le support à vis 220822

B 22

| | L (a) | Ø | G | |
|---|---|---|---|---|
| 2-220649 | 25 mm | 22 mm | 0,07 kg | **9 CHF** • |
| 2-220649.1 | 50 mm | 22 mm | 0,14 kg | **18 CHF** • |
| 2-220649.2 | 100 mm | 22 mm | 0,28 kg | **22 CHF** • |
| 2-220649.3 | 150 mm | 22 mm | 0,42 kg | **25 CHF** • |

**Plus d'informations et d'accessoires pour ces produits online.**

www.siegmund.com/
F-prism22

H: Hauteur, G: Poids, Ø: Diamètre, L: Longueur

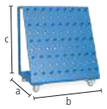

**Chariot pour accessoires peinture poudre**
Poids total admissible 240 kg

22

| | L (a) | B (b) | H (c) | G | |
|---|---|---|---|---|---|
| 2-220910 | 650 mm | 900 mm | 1020 mm | 50 kg | **756 CHF** • |

**Cloison de protection soudure**
Fixation avec 2 boulons (16: 000520, 22: 002822, 28: 280511), peut comporter des rayures pour des raisons techniques, peinture couleur sur demande avec surcoût

16 22 28

| | L (a) | B (b) | H (c) | G | |
|---|---|---|---|---|---|
| 2-280980 | 1600 mm | 50 mm | 800 mm | 23 kg | **204 CHF** • |

**Brosse Ø 24 avec protection**
pour le nettoyage des alésages System

22

| | Ø | G | |
|---|---|---|---|
| 2-220820 | 24 mm | 0,06 kg | **19 CHF** • |

**Brosse Ø 24 pour perceuse / Pack de 10**
pour le nettoyage des alésages System

22

| | Ø | G | |
|---|---|---|---|
| 2-220820.10 | 24 mm | 0,06 kg | **61 CHF** • |

**Clé à six pans Dimension 5**
jaune

22

| | G | |
|---|---|---|
| 2-220852 | 0,09 kg | **16 CHF** • |

**Support de torche de soudure brunie**
s'emboîte dans les alésages System

B 22

| | H (c) | G | |
|---|---|---|---|
| 2-220920 | 200 mm | 0,36 kg | **25 CHF** • |

**Prise de masse Confort**
garantit un contact à 100% avec la table de soudure, Fixation dans les alésages System, Charge jusqu'à 500 ampères, Section de câble 70-95 mm²

16 22 28

| | G | |
|---|---|---|
| 2-000810 | 0,66 kg | **48 CHF** • |

**Anneau de levage**
pour le transport sécurisé des tables de soudage et des poutres en U, Pour la fixation: Systeme 28: 4x 280511, Systeme 22: 4x 002822, Capacité de charge: 3000 kg (charge axiale)

22 28

| | L (a) | B (b) | H (c) | G | |
|---|---|---|---|---|---|
| 2-280836 | 157 mm | 157 mm | 147 mm | 6 kg | **105 CHF** • |

**Plus d'informations et d'accessoires pour ces produits online.**

www.siegmund.com/
F-accessories22

L: Longueur, B: Largeur, H: Hauteur, G: Poids, Ø: Diamètre

## Professional 750 / Extreme 8.7

**Sub Table Box verrouillable**
peinture poudre, Espace de rangement sous votre table de soudure, 360 mm disponibles pour les tiroirs, verrouillable, deux clés inclus

22

| | L (a) | B (b) | H (c) | TF | G | |
|---|---|---|---|---|---|---|
| 2-220990 | 630 mm | 485 mm | 430 mm | 100 kg | 30 kg | **369 CHF** • |

**Set Sub Table Box verrouillable 2 tiroirs compris**
Tiroirs inclus (2x 004230), peinture poudre, Espace de rangement sous votre table de soudure, verrouillable, deux clés inclus, livré monté, Dimension tiroir 500 mm

22

| | L (a) | B (b) | H (c) | TF | G | Prix Promo |
|---|---|---|---|---|---|---|
| 2-220990.1 | 630 mm | 485 mm | 430 mm | 100 kg | 44 kg | **523 CHF** • |
| | | | | | | au lieu de 529 CHF |

**Set Sub Table Box verrouillable 3 tiroirs compris**
Tiroirs inclus (1x 004220, 1x 004225, 1x 004230), peinture poudre, Espace de rangement sous votre table de soudure, verrouillable, deux clés inclus, livré monté, Dimension tiroir 500 mm

22

| | L (a) | B (b) | H (c) | TF | G | Prix Promo |
|---|---|---|---|---|---|---|
| 2-220990.2 | 630 mm | 485 mm | 430 mm | 100 kg | 49 kg | **573 CHF** • |
| | | | | | | au lieu de 588 CHF |

## Extreme 8.7 PLUS

**Sub Table Box verrouillable pour table PLUS**
peinture poudre, Espace de rangement sous votre table de soudure, 360 mm disponibles pour les tiroirs, verrouillable, deux clés inclus

22

| | L (a) | B (b) | H (c) | TF | G | |
|---|---|---|---|---|---|---|
| 2-222990 | 630 mm | 485 mm | 430 mm | 100 kg | 29,90 kg | **369 CHF** • |

**Set Sub Table Box verrouillable pour table PLUS 2 tiroirs compris**
Tiroirs inclus (2x 004230), peinture poudre, Espace de rangement sous votre table de soudure, verrouillable, deux clés inclus, livré monté, Dimension tiroir 500 mm

22

| | L (a) | B (b) | H (c) | TF | G | Prix Promo |
|---|---|---|---|---|---|---|
| 2-222990.1 | 630 mm | 485 mm | 430 mm | 100 kg | 43,90 kg | **523 CHF** • |
| | | | | | | au lieu de 529 CHF |

**Set Sub Table Box verrouillable pour table PLUS 3 tiroirs compris**
Tiroirs inclus (1x 004220, 1x 004225, 1x 004230), peinture poudre, Espace de rangement sous votre table de soudure, verrouillable, deux clés inclus, livré monté, Dimension tiroir 500 mm

22

| | L (a) | B (b) | H (c) | TF | G | Prix Promo |
|---|---|---|---|---|---|---|
| 2-222990.2 | 630 mm | 485 mm | 430 mm | 100 kg | 48,90 kg | **573 CHF** • |
| | | | | | | au lieu de 588 CHF |

**Plus d'informations et d'accessoires pour ces produits online.**

www.siegmund.com/
F-stbox





## Configuration

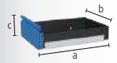


**Tiroir avec glissière à clipser**
peinture poudre, peut être rajouté à tout moment, pour Sub Table Box, pour Workstation 0806 / 1208 / 1212 avec parois

16 22 28

| | L (a) | B (b) | H (c) | TF | G | |
|---|---|---|---|---|---|---|
| 2-004220 | 590 mm | 400 mm | 60 mm | 50 kg | 5,50 kg | **66 CHF** • |
| 2-004225 | 590 mm | 400 mm | 120 mm | 50 kg | 6,50 kg | **74 CHF** • |
| 2-004230 | 590 mm | 400 mm | 180 mm | 50 kg | 7 kg | **81 CHF** • |
| 2-004235 | 590 mm | 400 mm | 240 mm | 50 kg | 7,50 kg | **88 CHF** • |

L: Longueur, B: Largeur, H: Hauteur, G: Poids, TF: Capacité de charge

## Étau 125

**Étau Siegmund 125**
Bridage à 45° ou 90° degré, Largeur des mors 125 mm, Ouverture 125 mm, Fixation: Systeme 16: 2x 160511 + 2x 000546, Systeme 22: 2x 220513 + 2x 000544, Systeme 28: 2x 280511

16 22 28

| | SP | G | |
|---|---|---|---|
| 2-004320 | 30 kN | 17,50 kg | **254 CHF** • |

**Set mors de protection 125 sac inclus**
Contenu de la livraison: 2x Fibre, 2x Caoutchouc, 2x Alu neutre, 2x Prismes Alu

16 22 28

| | | G | |
|---|---|---|---|
| 2-004325 | | 0,85 kg | **57 CHF** • |

**Set Étau Siegmund 125 Systeme 22**
Bridage à 45° ou 90° degré, Largeur des mors 125 mm, Ouverture 125 mm, Contenu de la livraison: 1x Étau 004320, 2x Boulon 220513, 2x Douille de réduction 000544, 1x Set mors de protection 004325

22

| | SP | G | |
|---|---|---|---|
| 2-224320 | 30 kN | 19,19 kg | **416 CHF** • |

## Étau 150

**Étau Siegmund 150**
Bridage à 45° ou 90° degré, Largeur des mors 150 mm, Ouverture 150 mm, Fixation: Systeme 16: 2x 160511 + 2x 000546, Systeme 22: 2x 220513 + 2x 000544, Systeme 28: 2x 280511

16 22 28

| | SP | G | |
|---|---|---|---|
| 2-004330 | 40 kN | 24 kg | **330 CHF** • |

**Set mors de protection 150 sac inclus**
Contenu de la livraison: 2x Fibre, 2x Caoutchouc, 2x Alu neutre, 2x Prismes Alu

16 22 28

| | | G | |
|---|---|---|---|
| 2-004335 | | 1 kg | **64 CHF** • |

**Set Étau Siegmund 150 Systeme 22**
Bridage à 45° ou 90° degré, Largeur des mors 150 mm, Ouverture 150 mm, Contenu de la livraison: 1x Étau 004330, 2x Boulon 220513, 2x Douille de réduction 000544, 1x Set mors de protection 004335

22

| | SP | G | |
|---|---|---|---|
| 2-224330 | 40 kN | 25,84 kg | **494 CHF** • |

**Plus d'informations et d'accessoires pour ces produits online.**

www.siegmund.com/
F-benchvice

## Mors de protection

Le corps des mors de protection est composé de profilés aluminium solides. Les aimants intégrés dans les profilés maintiennent solidement les mors sur l'étau et permettent un échange de mors facile et rapide selon la pièce et l'étape de travail. Malgré le fort magnétisme, les pièces ne sont pas magnétisées. Les mors de protection sont perpendiculaires et parallèles et permettent ainsi d'assurer la précision des étaux Siegmund.

## Set mors de protection

2x Fibre: convient pour des surfaces fraisées fin, rabotées fin, rectifiées ou polies, 2x Caoutchouc: conseillé pour le bois et les pièces plastiques, 2x Alu neutre: bridage sûr des pièces usinées de l'ébauche à une finition moyenne grâce aux rainures, 2x Prismes Alu: Bridage de pièces rondes ou ovales grâce aux prismes

G: Poids, SP: force de serrage maxi

### Presse sur table Systeme 22

Force de 2,5 tonnes, Course totale 60 mm, Force d'utilisation 330 N, Course par coup de pompe 4,6 mm, Avec soupape de décharge, Fixation en deux points toujours nécessaire

22

| | G | |
|---|---|---|
| 2-220780 | 6,70 kg | **1'127 CHF** • |

### Équerres spéciales Systeme 22

comme rallonge ou fixation verticale de la presse de table

22

| | L (a) | B (b) | H (c) | G | |
|---|---|---|---|---|---|
| 2-220702 | 195 mm | 60 mm | 60 mm | 1,66 kg | **76 CHF** • |

### Pièce de pression

000701.AL: recommandé pour des applications acier, 000701.PA: recommandé pour des applications inox

| | | H (c) | Ø | G | |
|---|---|---|---|---|---|
| 2-000701.AL | 28 22 16 AL | 15 mm | 55 mm | 0,08 kg | **23 CHF** • |
| 2-000701.PA | 28 22 16 PA | 15 mm | 55 mm | 0,03 kg | **19 CHF** • |

### Poinçon 90° avec rallonge

pour le serrage en angles sans abimer le cordon de soudure

16 22 28

| | L (a) | B (b) | H (c) | G | |
|---|---|---|---|---|---|
| 2-000706 | 168 mm | 50 mm | 50 mm | 0,82 kg | **99 CHF** • |

### Mandrin pour tube POM-C

pour redresser des tubes, pour tubes Ø 21,4 mm: 000703.1, pour tubes Ø 26,9 mm: 000703.4, pour tubes Ø 33,7 mm: 000703.2, pour tubes Ø 42,4 mm: 000703.3, pour tubes Ø 48,3 mm: 000703.5

16 22 28

| | L (a) | Ø | G | |
|---|---|---|---|---|
| 2-000703.1 | 35 mm | 55 mm | 0,08 kg | **22 CHF** • |
| 2-000703.4 | 35 mm | 55 mm | 0,08 kg | **22 CHF** • |
| 2-000703.2 | 35 mm | 55 mm | 0,08 kg | **22 CHF** • |
| 2-000703.3 | 35 mm | 55 mm | 0,07 kg | **22 CHF** • |
| 2-000703.5 | 35 mm | 55 mm | 0,06 kg | **22 CHF** • |

### Outil de cintrage POM-C

pour le cintrage et le redressage de tubes, pour tubes Ø 21,4 mm: 000704.1, pour tubes Ø 26,9 mm: 000704.4, pour tubes Ø 33,7 mm: 000704.2, pour tubes Ø 42,4 mm: 000704.3, pour tubes Ø 48,3 mm: 000704.5

16 22 28

| | L (a) | B (b) | H (c) | G | |
|---|---|---|---|---|---|
| 2-000704.1 | 120 mm | 35 mm | 60 mm | 0,25 kg | **40 CHF** • |
| 2-000704.4 | 120 mm | 35 mm | 60 mm | 0,26 kg | **40 CHF** • |
| 2-000704.2 | 120 mm | 35 mm | 60 mm | 0,25 kg | **40 CHF** • |
| 2-000704.3 | 120 mm | 35 mm | 60 mm | 0,23 kg | **40 CHF** • |
| 2-000704.5 | 120 mm | 35 mm | 60 mm | 0,21 kg | **40 CHF** • |

**Plus d'informations et d'accessoires pour ces produits online.**

www.siegmund.com/
F-tablepress

### Appui POM-C

coussinet nécessaire pour la fixation, fixation avec boulon 160515 / 220515 / 280513 (non compris dans le prix), pour tubes Ø 21,4 mm: 000705.1, pour tubes Ø 26,9 mm: 000705.4, pour tubes Ø 33,7 mm: 000705.2, pour tubes Ø 42,4 mm: 000705.3, pour tubes Ø 48,3 mm: 000705.5

16 22 28

| | L (a) | B (b) | H (c) | G | |
|---|---|---|---|---|---|
| 2-000705.1 | 60 mm | 114 mm | 55 mm | 0,37 kg | **51 CHF** • |
| 2-000705.4 | 60 mm | 111 mm | 55 mm | 0,35 kg | **50 CHF** • |
| 2-000705.2 | 60 mm | 102 mm | 55 mm | 0,31 kg | **49 CHF** • |
| 2-000705.3 | 60 mm | 93 mm | 55 mm | 0,27 kg | **46 CHF** • |
| 2-000705.5 | 60 mm | 93 mm | 55 mm | 0,26 kg | **44 CHF** • |

### Coussinet

pour une fixation libre en rotation de l'appui dans les alésages System, pour la fixation: 220515

22

| | L (a) | Ø | G | |
|---|---|---|---|---|
| 2-220701 | 54 mm | 40 mm | 0,24 kg | **19 CHF** • |

## Conseil produit

### Basic-Set

Compris dans le Set: 1x 000701.PA, 1x 000701.AL, 1x 220702

22

| | G | Prix Promo |
|---|---|---|
| 2-220783 | 1,77 kg | **95 CHF** • |
| | | au lieu de 119 CHF |

### Set de redressage tubes pour Ø 21,4

Compris dans le Set: 1x 000703.1, 1x 000704.1, 2x 000705.1, 2x 220701, Fixation avec boulon 220515 (non compris dans le prix)

22

| | G | Prix Promo |
|---|---|---|
| 2-220782.1 | 1,55 kg | **163 CHF** • |
| | | au lieu de 203 CHF |

### Set de redressage tubes pour Ø 26,9

Compris dans le Set: 1x 000703.4, 1x 000704.4, 2x 000705.4, 2x 220701, Fixation avec boulon 220515 (non compris dans le prix)

22

| | G | Prix Promo |
|---|---|---|
| 2-220782.4 | 1,52 kg | **161 CHF** • |
| | | au lieu de 201 CHF |

### Set de redressage tubes pour Ø 33,7

Compris dans le Set: 1x 000703.2, 1x 000704.2, 2x 000705.2, 2x 220701, Fixation avec boulon 220515 (non compris dans le prix)

22

| | G | Prix Promo |
|---|---|---|
| 2-220782.2 | 1,43 kg | **160 CHF** • |
| | | au lieu de 198 CHF |

### Set de redressage tubes pour Ø 42,4

Compris dans le Set: 1x 000703.3, 1x 000704.3, 2x 000705.3, 2x 220701, Fixation avec boulon 220515 (non compris dans le prix)

22

| | G | Prix Promo |
|---|---|---|
| 2-220782.3 | 1,32 kg | **153 CHF** • |
| | | au lieu de 192 CHF |

### Set de redressage tubes pour Ø 48,3

Compris dans le Set: 1x 000703.5, 1x 000704.5, 2x 000705.5, 2x 220701, Fixation avec boulon 220515 (non compris dans le prix)

22

| | G | Prix Promo |
|---|---|---|
| 2-220782.5 | 1,27 kg | **151 CHF** • |
| | | au lieu de 188 CHF |

G: Poids, L: Longueur, B: Largeur, H: Hauteur, Ø: Diamètre

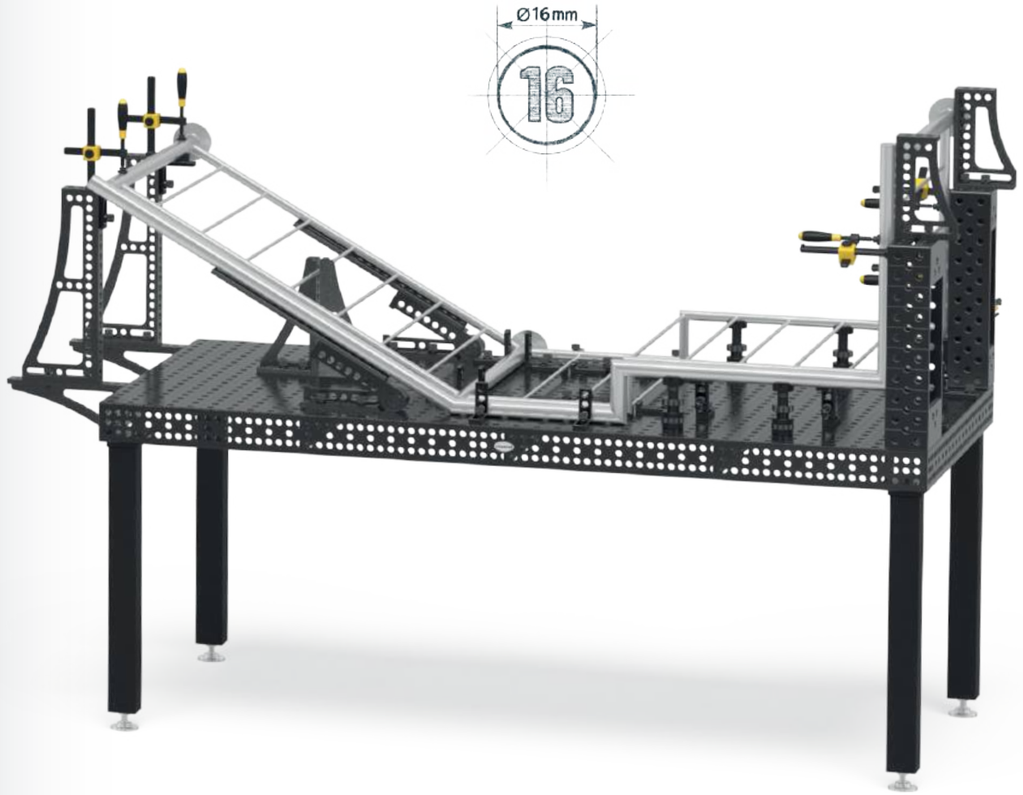


# SYSTEME 16
# LE SYSTÈME DE PRÉCISION

Idéal pour les travaux légers à moyens et les montages de précision. Grâce à sa grille de 50 mm, il permet une fixation de haute précision des petits composants. Particulièrement adapté aux structures soudées de dimensions précises avec une déformation minimale.

**Charge maxi conseillée jusqu'à 2000 kg**
charge maxi par pied standard 1000 kg

La charge est fonction du nombre et du type de pieds. Les éléments sont individuellement conçus pour des charges nettement plus élevées. Notre expérience, nous permet de vous conseiller les charges indiquées pour votre sécurité.

# Basic 750

- Acier de qualité S355J2+N, nitruré plasma et revêtu BAR
- Épaisseur env. 11,5 – 13 mm
- Alésages Ø 16 mm, Alésages sur le dessus de la table quadrillage 50x50 mm
- Hauteur des bandeaux 50 mm, Entraxe alésages bandeau 50 mm
- y compris pieds standards

| Dimensions de table | Pieds | Poids | | | |
|---|---|---|---|---|---|
| 1000 x 1000 mm | 4 | 183 kg | **1'392 CHF** | 4-161010.P | • |
| 1200 x 800 mm | 4 | 173 kg | **1'392 CHF** | 4-161025.P | • |
| 1200 x 1200 mm | 4 | 242 kg | **1'814 CHF** | 4-161015.P | • |
| 1500 x 1000 mm | 4 | 244 kg | **1'941 CHF** | 4-161035.P | • |

Poids = Plateau de la table + Palette + Pied standard
Charge statique totale conseillée pour 4 pieds 1000 kg avec une répartition uniforme de la charge. (Données pour pied standard)

www.siegmund.com/
F-tablebasic16

## Pieds de table

| | Equipement standard | Réglable en hauteur | Sur roulette avec frein de blocage | Sur roulette réglable en hauteur avec frein de blocage | Ancrage au sol |
|---|---|---|---|---|---|
| | 161856 | 4-160877.1.XX | 4-161855.XX | 4-160879.XX | 4-160874.XX |
| Charge par pied | 1000 kg | 1000 kg | 500 kg | 500 kg | 1000 kg |
| Hauteur des pieds | 815 mm | 550 – 950 mm | 815 mm | 600 – 900 mm | 815 mm |
| Réglage fin | 50 mm | 40 mm | 30 mm | 30 mm | 50 mm |
| Surcoût par pied | inclus | **58 CHF** | **65 CHF** | **97 CHF** | **56 CHF** |

Hauteur de travail = hauteur du pied + bandeau
Les valeurs indiquées se réfèrent à des charges statiques. NB: Les roulettes ne sont pas recommandées pour des tables de soudure à 6 pieds. Pied à roulette non autorisé pour les tables de 1200x800 mm en raison du risque de basculement.

## Sets Basic

| | | 160610 | 160511 | 160420.N | 160108.N | 160110.N | 160162.N | 163999 | | |
|---|---|---|---|---|---|---|---|---|---|---|
| **1** | 4-161200 | 4x | 12x | 8x | 4x | 2x | | 1x | **917 CHF** | • |
| **2** | 4-161300 | 8x | 16x | 10x | 4x | 4x | 2x | 1x | **1'519 CHF** | • |



Nos prix s'entendent hors taxes, transport et emballage en sus. Tous les prix en CHF (francs suisses).

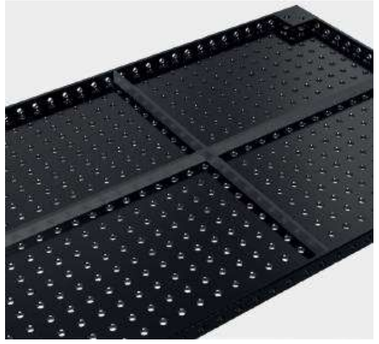

# Professional 750

- Acier de qualité S355J2+N, nitruré plasma et revêtu BAR
- Épaisseur env. 11,5 – 13 mm
- Alésages Ø 16 mm, Alésages sur le dessus de la table quadrillage 50x50 mm
- Hauteur des bandeaux 100 mm, Entraxe alésages bandeau 25 mm
- y compris pieds standards

| Dimensions de table | Pieds | Poids | | | |
|---|---|---|---|---|---|
| 1200 x 1200 mm | 4 | 261 kg | **2'130 CHF** | 4-160015.P | • |
| 1500 x 1000 mm | 4 | 281 kg | **2'258 CHF** | 4-160035.P | • |
| 2000 x 1000 mm | 4 | 354 kg | **3'012 CHF** | 4-160020.P | • |
| 2400 x 1200 mm | 6 | 503 kg | **4'127 CHF** | 4-160030.P | • |
| 3000 x 1500 mm | 6 | 758 kg | **5'430 CHF** | 4-160040.P | • |

Poids = Plateau de la table + Palette + Pied standard
Charge statique totale conseillée pour 4 pieds 2000 kg avec une répartition uniforme de la charge. (Données pour pied standard)

www.siegmund.com/
F-table75016

## Pieds de table

| | Equipement standard | Equipement standard | Réglable en hauteur | Sur roulette avec frein de blocage | Sur roulette réglable en hauteur avec frein de blocage | Ancrage au sol |
|---|---|---|---|---|---|---|
| | 160858.X | 160857.X | 4-160877.1.XX | 4-160876.XX | 4-160879.XX | 4-160875.XX |
| Charge par pied | 1000 kg | 1000 kg | 1000 kg | 500 kg | 500 kg | 1000 kg |
| Hauteur des pieds | 750 mm | 850 mm | 550 – 950 mm | 750 mm | 600 – 900 mm | 750 mm |
| Réglage fin | 40 mm | 40 mm | 40 mm | 30 mm | 30 mm | 50 mm |
| Surcoût par pied | inclus | Alternativement | **58 CHF** | **64 CHF** | **97 CHF** | **56 CHF** |

Hauteur de travail = hauteur du pied + bandeau
Les valeurs indiquées se réfèrent à des charges statiques. NB: Les roulettes ne sont pas recommandées pour des tables de soudure à 6 ou 8 pieds.

## Sets

| | | 160610 | 160630 | 160645.1.N | 160511 | 160410.N | 160420.N | 160108.N |
|---|---|---|---|---|---|---|---|---|
| **1** | 4-163100 | 4x | | | 12x | | 4x | 4x |
| **2** | 4-163200 | 6x | 2x | 4x | 18x | 4x | 6x | 6x |
| **3** | 4-163300 | 8x | 4x | 4x | 24x | 4x | 8x | 8x |
| **4** | 4-163400 | 10x | 4x | 8x | 30x | 8x | 10x | 10x |
| **5** | 4-163500 | 12x | 6x | 8x | 36x | 8x | 12x | 12x |



Nos prix s'entendent hors taxes, transport et emballage en sus. Tous les prix en CHF (francs suisses).

| 160110.N | 160162.N | 160161+63.N | 160134+36.N | 160146+48.N | 160910 | 163999 | | |
|---|---|---|---|---|---|---|---|---|
| 4x | | | | | | 1x | **1'120 CHF** | • |
| 6x | 2x | | | | | 1x | **2'003 CHF** | • |
| 8x | 2x | | 1x | | | 1x | **2'967 CHF** | • |
| 10x | 4x | 1x | 1x | | 1x | 1x | **4'508 CHF** | • |
| 12x | 4x | 1x | 1x | 1x | 1x | 1x | **5'954 CHF** | • |

# Professional Extreme 8.7

- Acier pour outillage traité à cœur X8.7, nitruré plasma et revêtu BAR
- Épaisseur env. 11,5 – 13 mm
- Alésages Ø 16 mm, Alésages sur le dessus de la table quadrillage 50x50 mm
- Hauteur des bandeaux 100 mm, Alésages sur bandeau de table avec quadrillage diagonal
- Bandeaux en acier de haute qualité S355J2+N
- y compris pieds standards

| Dimensions de table | Pieds | Poids | | | |
|---|---|---|---|---|---|
| 1000 x 500 mm | 4 | 126 kg | **1'421 CHF** | 4-160005.X7D | • |
| 1000 x 1000 mm | 4 | 192 kg | **1'882 CHF** | 4-160010.X7D | • |
| 1200 x 800 mm | 4 | 193 kg | **2'011 CHF** | 4-160025.X7D | • |
| 1200 x 1200 mm | 4 | 259 kg | **2'469 CHF** | 4-160015.X7D | • |
| 1500 x 1000 mm | 4 | 279 kg | **2'597 CHF** | 4-160035.X7D | • |
| 1500 x 1500 mm | 4 | 394 kg | **3'458 CHF** | 4-160050.X7D | • |
| 2000 x 1000 mm | 4 | 351 kg | **3'406 CHF** | 4-160020.X7D | • |
| 2000 x 1200 mm | 4 | 412 kg | **4'091 CHF** | 4-160060.X7D | • |
| 2400 x 1200 mm | 6 | 499 kg | **4'797 CHF** | 4-160030.X7D | • |
| 3000 x 1500 mm | 6 | 753 kg | **5'986 CHF** | 4-160040.X7D | • |
| 4000 x 2000 mm | 8 | 1255 kg | **9'850 CHF** | 4-160055.X7D | • |

Poids = Plateau de la table + Palette + Pied standard
Charge statique totale conseillée pour 4 pieds 2000 kg avec une répartition uniforme de la charge. (Données pour pied standard)
Toutes nos tables sont disponibles sur commande sans nitruration plasma: www.siegmund.com/F-tableX716

www.siegmund.com/
F-tableX716

## Pieds de table

| | Equipement standard | Equipement standard | Réglable en hauteur | Sur roulette avec frein de blocage | Sur roulette réglable en hauteur avec frein de blocage | Ancrage au sol |
|---|---|---|---|---|---|---|
| | 160858.X | 160857.X | 4-160877.1.XX | 4-160876.XX | 4-160879.XX | 4-160875.XX |
| Charge par pied | 1000 kg | 1000 kg | 1000 kg | 500 kg | 500 kg | 1000 kg |
| Hauteur des pieds | 750 mm | 850 mm | 550 – 950 mm | 750 mm | 600 – 900 mm | 750 mm |
| Réglage fin | 40 mm | 40 mm | 40 mm | 30 mm | 30 mm | 50 mm |
| Surcoût par pied | inclus | Alternativement | **58 CHF** | **64 CHF** | **97 CHF** | **56 CHF** |

Hauteur de travail = hauteur du pied + bandeau
Les valeurs indiquées se réfèrent à des charges statiques. NB: Les roulettes ne sont pas recommandées pour les tables à 6 ou 8 pieds, ainsi que pour les tables 1000x500 mm et 1200x800 mm à cause du risque de basculement.

## Sets

| | | 160610 | 160630 | 160645.1.N | 160511 | 160410.N | 160420.N | 160108.N |
|---|---|---|---|---|---|---|---|---|
| **1** | 4-163100 | 4x | | | 12x | | 4x | 4x |
| **2** | 4-163200 | 6x | 2x | 4x | 18x | 4x | 6x | 6x |
| **3** | 4-163300 | 8x | 4x | 4x | 24x | 4x | 8x | 8x |
| **4** | 4-163400 | 10x | 4x | 8x | 30x | 8x | 10x | 10x |
| **5** | 4-163500 | 12x | 6x | 8x | 36x | 8x | 12x | 12x |



Nos prix s'entendent hors taxes, transport et emballage en sus. Tous les prix en CHF (francs suisses).

| 160110.N | 160162.N | 160161+63.N | 160134+36.N | 160146+48.N | 160910 | 163999 | | |
|---|---|---|---|---|---|---|---|---|
| 4x | | | | | | 1x | **1'120 CHF** | • |
| 6x | 2x | | | | | 1x | **2'003 CHF** | • |
| 8x | 2x | | 1x | | | 1x | **2'967 CHF** | • |
| 10x | 4x | 1x | 1x | | 1x | 1x | **4'508 CHF** | • |
| 12x | 4x | 1x | 1x | 1x | 1x | 1x | **5'954 CHF** | • |

# Professional Extreme 8.7 PLUS

- Acier pour outillage traité à cœur X8.7, nitruré plasma et revêtu BAR
- Épaisseur env. 11,5 – 13 mm
- Alésages Ø 16 mm, Alésages sur le dessus de la table quadrillage 50x50 mm
- Hauteur des bandeaux 150 mm, Alésages sur les bandeaux sur 3 lignes entraxe 25 mm, 2 lignes entraxe 50 mm
- Bandeaux en acier de haute qualité S355J2+N
- y compris pieds standards

| Dimensions de table | Pieds | Poids | | | |
|---|---|---|---|---|---|
| 1200 x 1200 mm | 4 | 287 kg | **2'742 CHF** | 4-160015.X7PL | • |
| 1500 x 1000 mm | 4 | 313 kg | **2'856 CHF** | 4-160035.X7PL | • |
| 2000 x 1000 mm | 4 | 397 kg | **3'791 CHF** | 4-160020.X7PL | • |
| 2400 x 1200 mm | 6 | 553 kg | **5'328 CHF** | 4-160030.X7PL | • |
| 3000 x 1500 mm | 6 | 850 kg | **6'611 CHF** | 4-160040.X7PL | • |
| 4000 x 2000 mm | 8 | 1457 kg | **10'889 CHF** | 4-160055.X7PL | • |

Poids = Plateau de la table + Palette + Pied standard
Charge statique totale conseillée pour 4 pieds 2000 kg avec une répartition uniforme de la charge. (Données pour pied standard)
Toutes nos tables sont disponibles sur commande sans nitruration plasma: www.siegmund.com/F-tableX716plus

www.siegmund.com/
F-tableX716plus

## Pieds de table

| | Equipement standard | Equipement standard | Réglable en hauteur | Sur roulette avec frein de blocage | Sur roulette réglable en hauteur avec frein de blocage | Ancrage au sol |
|---|---|---|---|---|---|---|
| | 160853.X | 160857.X | 4-160877.1.XX | 4-160860.XX | 4-160879.XX | 4-160872.XX |
| Charge par pied | 1000 kg | 1000 kg | 1000 kg | 500 kg | 500 kg | 1000 kg |
| Hauteur des pieds | 700 mm | 850 mm | 550 – 950 mm | 700 mm | 600 – 900 mm | 700 mm |
| Réglage fin | 40 mm | 40 mm | 40 mm | 30 mm | 30 mm | 50 mm |
| Surcoût par pied | inclus | Alternativement | **58 CHF** | **63 CHF** | **97 CHF** | **56 CHF** |

Hauteur de travail = hauteur du pied + bandeau
Les valeurs indiquées se réfèrent à des charges statiques. NB: Les roulettes ne sont pas recommandées pour des tables de soudure à 6 ou 8 pieds.

## Sets

| | | 160610 | 160630 | 160645.1.N | 160511 | 160410.N | 160420.N | 160108.N |
|---|---|---|---|---|---|---|---|---|
| **1** | 4-163100 | 4x | | | 12x | | 4x | 4x |
| **2** | 4-163200 | 6x | 2x | 4x | 18x | 4x | 6x | 6x |
| **3** | 4-163300 | 8x | 4x | 4x | 24x | 4x | 8x | 8x |
| **4** | 4-163400 | 10x | 4x | 8x | 30x | 8x | 10x | 10x |
| **5** | 4-163500 | 12x | 6x | 8x | 36x | 8x | 12x | 12x |



Nos prix s'entendent hors taxes, transport et emballage en sus. Tous les prix en CHF (francs suisses).

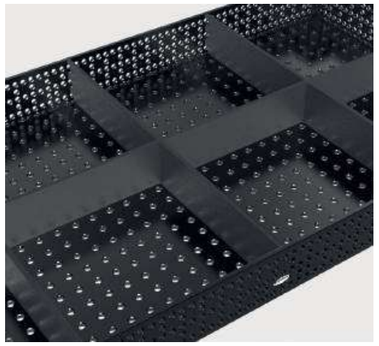

| 160110.N | 160162.N | 160161+63.N | 160134+36.N | 160146+48.N | 160910 | 163999 | | |
|---|---|---|---|---|---|---|---|---|
| 4x | | | | | | 1x | **1'120 CHF** | • |
| 6x | 2x | | | | | 1x | **2'003 CHF** | • |
| 8x | 2x | | 1x | | | 1x | **2'967 CHF** | • |
| 10x | 4x | 1x | 1x | | 1x | 1x | **4'508 CHF** | • |
| 12x | 4x | 1x | 1x | 1x | 1x | 1x | **5'954 CHF** | • |

## Table élévatrice Siegmund

- avec deux vérins de levage
- grande résilience
- utilisation simple
- ciseaux et rouleaux acier robustes
- Bande contact pour protéger du pincement
- Montage possible au-dessus ou dans le sol

**Table élévatrice 2010**
pour table 2000x1000 mm, Hauteur en position basse: 330 mm, Course utile: 1100 mm, Temps de levage en charge: 45~55 Secondes, Puissance 2,2 kW, Tension en fonctionnement 400 V 50 Hz, Charge maximale: Châssis de base (sans table) 4000 kg, panneaux isolants compris

16 22 28

| | L (a) | B (b) | G | | |
|---|---|---|---|---|---|
| 4-HB4020.1 | 1990 mm | 990 mm | 470 kg | **6'870 CHF** | • |

**Table élévatrice 2012**
pour table 2000x1200 mm, Hauteur en position basse: 330 mm, Course utile: 1100 mm, Temps de levage en charge: 45~55 Secondes, Puissance 2,2 kW, Tension en fonctionnement 400 V 50 Hz, Charge maximale: Châssis de base (sans table) 4000 kg, panneaux isolants compris

16 22 28

| | L (a) | B (b) | G | | |
|---|---|---|---|---|---|
| 4-HB4060.1 | 1990 mm | 1190 mm | 490 kg | **7'122 CHF** | • |

**Table élévatrice 2412**
pour table 2400x1200 mm, Hauteur en position basse: 330 mm, Course utile: 1100 mm, Temps de levage en charge: 45~55 Secondes, Puissance 2,2 kW, Tension en fonctionnement 400 V 50 Hz, Charge maximale: Châssis de base (sans table) 4000 kg, panneaux isolants compris

16 22 28

| | L (a) | B (b) | G | | |
|---|---|---|---|---|---|
| 4-HB4030.1 | 2390 mm | 1190 mm | 530 kg | **7'611 CHF** | • |

**Table élévatrice 3015**
pour table 3000x1500 mm, Hauteur en position basse: 430 mm, Course utile: 650 mm, Temps de levage en charge: 35~45 Secondes, Puissance 2,2 kW, Tension en fonctionnement 400 V 50 Hz, Charge maximale: Châssis de base (sans table) 6000 kg, panneaux isolants compris

16 22 28

| | L (a) | B (b) | G | | |
|---|---|---|---|---|---|
| 4-HB4040.1 | 2990 mm | 1490 mm | 865 kg | **11'769 CHF** | • |

## Table élévatrice 2010 avec table de soudure

- table de soudure 2000x1000 mm et plaques d'isolation comprises
- Épaisseur Plateau de la table env. 11,5 – 13 mm
- Dimensions (L x l): env. 1990x990 mm
- Poids (sans table) env. 470 kg
- Hauteur en position basse: 330 mm, Course utile: 1100 mm
- La hauteur de travail correspond à la hauteur de montage plus paroi latérale
- Charge maximale: Châssis de base (sans table) 4000 kg
- Temps de levage en charge: 45~55 Secondes
- Puissance 2,2 kW, Tension en fonctionnement 400 V 50 Hz

| Dimension Plaque de travail | Caractéristiques Plaque de travail | G | | | |
|---|---|---|---|---|---|
| 2000 x 1000 mm | 16 750 N BAR | 800 kg | **9'618 CHF** | 4-HB160020.P | • |
| 2000 x 1000 mm | 16 X8,7 N BAR | 797 kg | **10'012 CHF** | 4-HB160020.X7D | • |
| 2000 x 1000 mm | 16 X8,7 N BAR | 844 kg | **10'397 CHF** | 4-HB160020.X7PL | • |





## Table élévatrice 2012 avec table de soudure

- table de soudure 2000x1200 mm et plaques d'isolation comprises
- Épaisseur Plateau de la table env. 11,5 – 13 mm
- Dimensions (L x l): env. 1990x1190 mm
- Poids (sans table) env. 490 kg
- Hauteur en position basse: 330 mm, Course utile: 1100 mm
- La hauteur de travail correspond à la hauteur de montage plus paroi latérale
- Charge maximale: Châssis de base (sans table) 4000 kg
- Temps de levage en charge: 45~55 Secondes
- Puissance 2,2 kW, Tension en fonctionnement 400 V 50 Hz

| Dimension Plaque de travail | Caractéristiques Plaque de travail | G | | | |
|---|---|---|---|---|---|
| 2000 x 1200 mm | 16 X8,7 N BAR | 878 kg | **10'949 CHF** | 4-HB160060.X7D | • |

## Table élévatrice 2412 avec table de soudure

- table de soudure 2400x1200 mm et plaques d'isolation comprises
- Épaisseur Plateau de la table env. 11,5 – 13 mm
- Dimensions (L x l): env. 2390x1190 mm
- Poids (sans table) env. 530 kg
- Hauteur en position basse: 330 mm, Course utile: 1100 mm
- La hauteur de travail correspond à la hauteur de montage plus paroi latérale
- Charge maximale: Châssis de base (sans table) 4000 kg
- Temps de levage en charge: 45~55 Secondes
- Puissance 2,2 kW, Tension en fonctionnement 400 V 50 Hz

| Dimension Plaque de travail | Caractéristiques Plaque de travail | G | | | |
|---|---|---|---|---|---|
| 2400 x 1200 mm | 16 750 N BAR | 996 kg | **11'342 CHF** | 4-HB160030.P | • |
| 2400 x 1200 mm | 16 X8,7 N BAR | 992 kg | **12'012 CHF** | 4-HB160030.X7D | • |
| 2400 x 1200 mm | 16 X8,7 N BAR | 1048 kg | **12'543 CHF** | 4-HB160030.X7PL | • |

## Table élévatrice 3015 avec table de soudure

- table de soudure 3000x1500 mm et plaques d'isolation comprises
- Épaisseur Plateau de la table env. 11,5 – 13 mm
- Dimensions (L x l): env. 2990x1490 mm
- Poids (sans table) env. 865 kg
- Hauteur en position basse: 430 mm, Course utile: 650 mm
- La hauteur de travail correspond à la hauteur de montage plus paroi latérale
- Charge maximale: Châssis de base (sans table) 6000 kg
- Temps de levage en charge: 34~45 Secondes
- Puissance 2,2 kW, Tension en fonctionnement 400 V 50 Hz

| Dimension Plaque de travail | Caractéristiques Plaque de travail | G | | | |
|---|---|---|---|---|---|
| 3000 x 1500 mm | 16 750 N BAR | 1586 kg | **16'803 CHF** | 4-HB160040.P | • |
| 3000 x 1500 mm | 16 X8,7 N BAR | 1581 kg | **17'360 CHF** | 4-HB160040.X7D | • |
| 3000 x 1500 mm | 16 X8,7 N BAR | 1680 kg | **17'984 CHF** | 4-HB160040.X7PL | • |

**Plus d'informations et d'accessoires pour ces produits online.**

www.siegmund.com/
F-h-lift

L: Longueur, B: Largeur, G: Poids

## Table rotative réglable en hauteur fixe

- Dimensions (L x l): env. 785x785 mm
- Poids (sans plaque): env. 70 kg
- Hauteur de travail de 780 mm à 1100 mm
- Pour des risques de basculement, nous conseillons uniquement certaines dimensions
- Uniquement compatible avec les plaques de travail indiquées (Points de fixation spéciaux sur la plaque)
- Charge maximale: Châssis de base (sans plaque) 1000 kg

| Dimension Plaque de travail | Caractéristiques Plaque de travail | MS (d) | G | | | |
|---|---|---|---|---|---|---|
| 1000 x 1000 mm | 16 750 N BAR | 12 mm | 192 kg | **2'206 CHF** | 2-DS161010.P | • |
| 1200 x 800 mm | 16 750 N BAR | 12 mm | 182 kg | **2'206 CHF** | 2-DS161025.P | • |
| 1200 x 1200 mm | 16 750 N BAR | 12 mm | 238 kg | **2'628 CHF** | 2-DS161015.P | • |
| 1000 x 1000 mm | 16 X8.7 N BAR | 12 mm | 160 kg | **1'780 CHF** | 2-DS164024.X7 | • |
| 1200 x 800 mm | 16 X8.7 N BAR | 12 mm | 158 kg | **1'757 CHF** | 2-DS164004.X7 | • |
| 1200 x 1200 mm | 16 X8.7 N BAR | 12 mm | 201 kg | **2'120 CHF** | 2-DS164034.X7 | • |
| Ø 1000 mm | 16 X8.7 N BAR | 12 mm | 142 kg | **1'826 CHF** | 2-DS164210.X7 | • |

## Table rotative réglable en hauteur mobile

- Dimensions (L x l): env. 795x795 mm
- Poids (sans plaque): env. 70 kg
- Hauteur de travail de 780 mm à 1100 mm
- Pour des risques de basculement, nous conseillons uniquement certaines dimensions
- Uniquement compatible avec les plaques de travail indiquées (Points de fixation spéciaux sur la plaque)
- Charge maximale: Châssis de base (sans plaque) 1000 kg

| Dimension Plaque de travail | Caractéristiques Plaque de travail | MS (d) | G | | | |
|---|---|---|---|---|---|---|
| 1000 x 1000 mm | 16 750 N BAR | 12 mm | 192 kg | **2'342 CHF** | 2-DM161010.P | • |
| 1200 x 800 mm | 16 750 N BAR | 12 mm | 182 kg | **2'342 CHF** | 2-DM161025.P | • |
| 1200 x 1200 mm | 16 750 N BAR | 12 mm | 238 kg | **2'764 CHF** | 2-DM161015.P | • |
| 1000 x 1000 mm | 16 X8.7 N BAR | 12 mm | 160 kg | **1'915 CHF** | 2-DM164024.X7 | • |
| 1200 x 800 mm | 16 X8.7 N BAR | 12 mm | 158 kg | **1'892 CHF** | 2-DM164004.X7 | • |
| 1200 x 1200 mm | 16 X8.7 N BAR | 12 mm | 201 kg | **2'255 CHF** | 2-DM164034.X7 | • |
| Ø 1000 mm | 16 X8.7 N BAR | 12 mm | 142 kg | **1'961 CHF** | 2-DM164210.X7 | • |

## Masse magnétique

Prise de masse magnétique avec jonction tournante pour une fixation solide sur des surfaces propres et lisses. Grâce à une mise à la masse rapide et simplifiée, plus de câbles emmêlés. La connexion du câble peut se faire par coincement ou par fixation définitive. En combinaison avec la plaque d'adaptation et les vis à têtes noyées, c'est une solution parfaite pour un set retrofit de la table rotative.

**Masse magnétique pour table rotative**
prise de masse rapide et simple, pas de câbles emmêlés, fixation solide sur des surfaces propres et lisses, Jusqu'à 500 ampère à un taux de charge de 35%, Contenu de la livraison: Plaque d'adaptation et vis à tête noyée

16 22 28

| | G | | |
|---|---|---|---|
| 2-00003399 | 0,92 kg | **38 CHF** | • |

Plus d'informations et d'accessoires pour ces produits online.
www.siegmund.com/F-rotating





## Table élévatrice mobile 500 kg

- Dimensions (L x l): env. 1115x630 mm
- Poids (sans plaque): env. 65 kg
- Hauteur de travail entre env. 700 et 1000 mm
- Uniquement compatible avec les plaques de travail indiquées (Points de fixation spéciaux sur la plaque)
- Charge maximale: Châssis de base (sans plaque) 500 kg

| Dimension Plaque de travail | Caractéristiques Plaque de travail | MS (d) | G | | | |
|---|---|---|---|---|---|---|
| 1200 x 800 mm | 16 750 N BAR | 12 mm | 177 kg | **2'625 CHF** | 2-HT161025.P | • |
| 1500 x 1000 mm | 16 750 N BAR | 12 mm | 231 kg | **3'174 CHF** | 2-HT161035.P | • |
| 1200 x 800 mm | 16 X8.7 N BAR | 12 mm | 153 kg | **2'176 CHF** | 2-HT164004.X7 | • |
| 1500 x 1000 mm | 16 X8.7 N BAR | 12 mm | 200 kg | **2'618 CHF** | 2-HT164014.X7 | • |

## Table élévatrice mobile 1000 kg

- Dimensions (L x l): env. 1490x990 mm
- Poids (sans plaque): env. 200 kg
- Hauteur de travail entre env. 700 et 1000 mm
- Fixation par les alésages System
- Charge maximale: Châssis de base (sans plaque) 1000 kg

| Dimension Plaque de travail | Caractéristiques Plaque de travail | MS (d) | G | | | |
|---|---|---|---|---|---|---|
| 1500 x 1000 mm | 16 750 N BAR | 12 mm | 366 kg | **3'614 CHF** | 2-HS161035.P | • |
| 1500 x 1000 mm | 16 X8.7 N BAR | 12 mm | 335 kg | **3'058 CHF** | 2-HS164014.X7 | • |
| 2000 x 1000 mm | 16 X8.7 N BAR | 12 mm | 379 kg | **3'444 CHF** | 2-HS164044.X7 | • |
| 1500 x 1000 mm | 16 750 N BAR 100 | 12 mm | 405 kg | **3'931 CHF** | 2-HS160035.P | • |

## Table élévatrice mobile 1200 kg

- Dimensions (L x l): env. 1490x990 mm
- Poids (sans plaque): env. 210 kg
- Hauteur de travail entre env. 700 et 1000 mm
- Charge maximale: Châssis de base (sans plaque) 1200 kg

| Dimension Plaque de travail | Caractéristiques Plaque de travail | MS (d) | G | | | |
|---|---|---|---|---|---|---|
| 1500 x 1000 mm | 16 X8.7 N BAR 100 | 12 mm | 413 kg | **5'073 CHF** | 2-HS160035.X7D | • |

## Conseil produit

**Set de levage pour une capacité de charge de 1700 kg**
Vérin supplémentaire pour charge 1700 kg (poids plaque à trous en moins), Compatible uniquement avec table élévatrice mobile 1200 kg, Livraison: 1x vérin de levage, 1x pédale, fixations

16 22 28

| | G | | |
|---|---|---|---|
| 2-HS009921 | 4 kg | **453 CHF** | • |

Plus d'informations et d'accessoires pour ces produits online.
www.siegmund.com/F-lifting

MS: Épaisseur, G: Poids, Ø: Diamètre

## Siegmund Workstation 0806

- 600 mm disponibles pour les tiroirs
- Plaque à trous comprise 800x600 mm
- Acier pour outillage traité à cœur X8.7, nitruré plasma et revêtu BAR
- Épaisseur 12 mm environ
- Alésages Ø 16 mm
- Alésages sur le dessus de la table quadrillage 50x50 mm
- Charge maximale: Pied 400 kg (sans plaque)

**Siegmund Workstation 0806**
Comme petit poste de travail pour la préparation ou comme rallonge de table pour le Workstation 1208, Contenu de la livraison: 1x 004902 Siegmund Workstation 0806 Châssis de base, 1x 164009.X7 Plaque à trous

| | L (a) | B (b) | H (c) | G | Prix Promo |
|---|---|---|---|---|---|
| 2-164900 | 800 mm | 600 mm | 850 mm | 61,02 kg | **857 CHF** • |
| | | | | | au lieu de 877 CHF |

**Siegmund Workstation 0806 inclus Tiroir**
Comme petit poste de travail pour la préparation ou comme rallonge de table pour le Workstation 1208, Contenu de la livraison: 1x 004902 Siegmund Workstation 0806 Châssis de base, 1x 164009.X7 Plaque à trous, 1x 004225.WS Tiroir 120 mm

| | L (a) | B (b) | H (c) | G | Prix Promo |
|---|---|---|---|---|---|
| 2-164903 | 800 mm | 600 mm | 850 mm | 70,02 kg | **967 CHF** • |
| | | | | | au lieu de 970 CHF |

**Siegmund Workstation 0806 fermé 3 tiroirs compris**
Comme petit poste de travail pour la préparation ou comme rallonge de table pour le Workstation 1208, Contenu de la livraison: 1x 004902 Siegmund Workstation 0806 Châssis de base, 1x 164009.X7 Plaque à trous, 2x 004230 Tiroir 180 mm, 1x 004235 Tiroir 240 mm, 1x 004920 Set parois

| | L (a) | B (b) | H (c) | G | Prix Promo |
|---|---|---|---|---|---|
| 2-164907 | 800 mm | 600 mm | 850 mm | 95,52 kg | **1'267 CHF** • |
| | | | | | au lieu de 1'293 CHF |

Emballage en plus / Transport

## Siegmund Workstation 0806 – Configuration

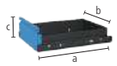


**Tiroir avec glissière et fixation pour Workstation 0806 / 1208**
peinture poudre, peut être rajouté à tout moment, pour Workstation 0806 / 1208 sans paroi, Fixation nécessaire s'il n'y a pas de paroi

| | L (a) | B (b) | H (c) | TF | G | |
|---|---|---|---|---|---|---|
| 2-004220.WS | 590 mm | 400 mm | 60 mm | 50 kg | 7,50 kg | **83 CHF** • |
| 2-004225.WS | 590 mm | 400 mm | 120 mm | 50 kg | 9 kg | **93 CHF** • |
| 2-004230.WS | 590 mm | 400 mm | 180 mm | 50 kg | 9,50 kg | **104 CHF** • |
| 2-004235.WS | 590 mm | 400 mm | 240 mm | 50 kg | 10 kg | **114 CHF** • |

**Plus d'informations et d'accessoires pour ces produits online.**

www.siegmund.com/
F-workstation





## Siegmund Workstation 1208

- à gauche et à droite, 600 mm pour vos tiroirs
- Plaque à trous comprise 1200x800 mm
- Acier pour outillage traité à cœur X8.7, nitruré plasma et revêtu BAR
- Épaisseur 12 mm environ
- Alésages Ø 16 mm
- Alésages sur le dessus de la table quadrillage 50x50 mm
- Charge maximale: Pied 1000 kg (sans plaque) / Roulette 400 kg (sans plaque)

**Siegmund Workstation 1208**
Contenu de la livraison: 1x 004002.1 Siegmund Workstation 1208 Châssis de base, 1x 164004.X7 Plaque à trous

| | L (a) | B (b) | H (c) | G | Prix Promo |
|---|---|---|---|---|---|
| 2-164400 | 1200 mm | 800 mm | 850 mm | 120,16 kg | **1'234 CHF** • |
| | | | | | au lieu de 1'257 CHF |

**Siegmund Workstation 1208 inclus Supports**
Contenu de la livraison: 1x 004002.1 Siegmund Workstation 1208 Châssis de base, 1x 164004.X7 Plaque à trous, 1x 164030 Support pour pinces de bridage, 1x 004620 Étagère, 1x 164635 Support pour boulons, 1x 004025.1 Rangement pour accessoires avec étagère

| | L (a) | B (b) | H (c) | G | Prix Promo |
|---|---|---|---|---|---|
| 2-164401 | 1200 mm | 800 mm | 850 mm | 129,94 kg | **1'363 CHF** • |
| | | | | | au lieu de 1'394 CHF |

**Siegmund Workstation 1208 semi-fermé 3 tiroirs compris**
Contenu de la livraison: 1x 004002.1 Siegmund Workstation 1208 Châssis de base, 1x 164004.X7 Plaque à trous, 2x 004230 Tiroir 180 mm, 1x 004235 Tiroir 240 mm, 1x 004120 Set parois

| | L (a) | B (b) | H (c) | G | Prix Promo |
|---|---|---|---|---|---|
| 2-164407 | 1200 mm | 800 mm | 850 mm | 152,66 kg | **1'645 CHF** • |
| | | | | | au lieu de 1'673 CHF |

**Siegmund Workstation 1208 fermé 6 tiroirs compris**
Contenu de la livraison: 1x 004002.1 Siegmund Workstation 1208 Châssis de base, 1x 164004.X7 Plaque à trous, 4x 004230 Tiroir 180 mm, 2x 004235 Tiroir 240 mm, 2x 004120 Set parois

| | L (a) | B (b) | H (c) | G | Prix Promo |
|---|---|---|---|---|---|
| 2-164409 | 1200 mm | 800 mm | 850 mm | 185,16 kg | **2'056 CHF** • |
| | | | | | au lieu de 2'088 CHF |

Emballage en plus / Transport

## Siegmund Workstation 1208 – Configuration

**Version mobile avec 4 roulettes pour Workstation 1208**
roulettes et support utilisables des deux cotés

| | TF | G | |
|---|---|---|---|
| 2-004100.1 | 400 kg | 5,30 kg | **75 CHF** • |

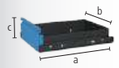


**Tiroir avec glissière et fixation pour Workstation 0806 / 1208**
peinture poudre, peut être rajouté à tout moment, pour Workstation 0806 / 1208 sans paroi, Fixation nécessaire s'il n'y a pas de paroi

| | L (a) | B (b) | H (c) | TF | G | |
|---|---|---|---|---|---|---|
| 2-004220.WS | 590 mm | 400 mm | 60 mm | 50 kg | 7,50 kg | **83 CHF** • |
| 2-004225.WS | 590 mm | 400 mm | 120 mm | 50 kg | 9 kg | **93 CHF** • |
| 2-004230.WS | 590 mm | 400 mm | 180 mm | 50 kg | 9,50 kg | **104 CHF** • |
| 2-004235.WS | 590 mm | 400 mm | 240 mm | 50 kg | 10 kg | **114 CHF** • |

L: Longueur, B: Largeur, H: Hauteur, G: Poids, TF: Capacité de charge

## Siegmund Workstation 1212

- à gauche et à droite, 600 mm pour vos tiroirs
- Plaque à trous comprise 1200x1200 mm
- Acier pour outillage traité à cœur X8.7, nitruré plasma et revêtu BAR
- Épaisseur 12 mm environ
- Alésages Ø 16 mm
- Alésages sur le dessus de la table quadrillage 50x50 mm
- Charge maximale: Pied 1000 kg (sans plaque) / Roulette 400 kg (sans plaque)

### Siegmund Workstation 1212

Contenu de la livraison: 1x 004602 Siegmund Workstation 1212 Châssis de base, 1x 164034.1.X7 Plaque à trous

BAR N X8.7 16

| | L (a) | B (b) | H (c) | G | Prix Promo |
|---|---|---|---|---|---|
| 2-164600 | 1200 mm | 1200 mm | 850 mm | 175 kg | **1'617 CHF** • |
| | | | | | au lieu de 1'637 CHF |

### Siegmund Workstation 1212 inclus Supports

Contenu de la livraison: 1x 004602 Siegmund Workstation 1212 Châssis de base, 1x 164034.1.X7 Plaque à trous, 1x 164630 Support pour pinces de bridage, 1x 004620 Étagère, 1x 164635 Support pour boulons, 1x 004625 Rangement pour accessoires avec étagère

BAR N X8.7 16

| | L (a) | B (b) | H (c) | G | Prix Promo |
|---|---|---|---|---|---|
| 2-164601 | 1200 mm | 1200 mm | 850 mm | 187,75 kg | **1'755 CHF** • |
| | | | | | au lieu de 1'785 CHF |

### Siegmund Workstation 1212 semi-fermé 3 tiroirs compris

Contenu de la livraison: 1x 004602 Siegmund Workstation 1212 Châssis de base, 1x 164034.1.X7 Plaque à trous, 2x 004230 Tiroir 180 mm, 1x 004235 Tiroir 240 mm, 1x 004720 Set parois

BAR N X8.7 16

| | L (a) | B (b) | H (c) | G | Prix Promo |
|---|---|---|---|---|---|
| 2-164607 | 1200 mm | 1200 mm | 850 mm | 209 kg | **2'035 CHF** • |
| | | | | | au lieu de 2'060 CHF |

### Siegmund Workstation 1212 fermé 6 tiroirs compris

Contenu de la livraison: 1x 004602 Siegmund Workstation 1212 Châssis de base, 1x 164034.1.X7 Plaque à trous, 4x 004230 Tiroir 180 mm, 2x 004235 Tiroir 240 mm, 2x 004720 Set parois

BAR N X8.7 16

| | L (a) | B (b) | H (c) | G | Prix Promo |
|---|---|---|---|---|---|
| 2-164609 | 1200 mm | 1200 mm | 850 mm | 243 kg | **2'453 CHF** • |
| | | | | | au lieu de 2'483 CHF |

Emballage en plus / Transport

## Siegmund Workstation 1212 – Configuration

### Version mobile avec 4 roulettes pour Workstation 1212

roulettes et support utilisables des deux cotés

16 22 28

| | TF | G | |
|---|---|---|---|
| 2-004700 | 400 kg | 4,30 kg | **82 CHF** • |

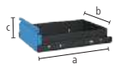


### Tiroir avec glissière et fixation pour Workstation 1212

peinture poudre, peut être rajouté à tout moment, pour Workstation 1212 sans paroi, Fixation nécessaire s'il n'y a pas de paroi

16 22 28

| | L (a) | B (b) | H (c) | TF | G | |
|---|---|---|---|---|---|---|
| 2-004820.WS | 590 mm | 400 mm | 60 mm | 50 kg | 8 kg | **88 CHF** • |
| 2-004825.WS | 590 mm | 400 mm | 120 mm | 50 kg | 9,50 kg | **99 CHF** • |
| 2-004830.WS | 590 mm | 400 mm | 180 mm | 50 kg | 10 kg | **109 CHF** • |
| 2-004835.WS | 590 mm | 400 mm | 240 mm | 50 kg | 10,50 kg | **120 CHF** • |





## Conseil produit

### Set accessoires A

2x 160620 Pince de bridage, 6x 160511 Boulon, 4x 160412 Butée, 1x 160852 Clé à six pans

16

| | G | Prix Promo |
|---|---|---|
| 2-167320 | 2,64 kg | **296 CHF** • |
| | | au lieu de 382 CHF |

### Set accessoires B

4x 160620 Pince de bridage, 8x 160511 Boulon, 6x 160412 Butée, 2x 160108.N Équerre, 1x 160852 Clé à six pans, 1x 164310 Étau inclus Set mors de protection

16

| | G | Prix Promo |
|---|---|---|
| 2-167340.1 | 15,54 kg | **626 CHF** • |
| | | au lieu de 964 CHF |

### Set accessoires C

6x 160620 Pince de bridage, 10x 160511 Boulon, 8x 160412 Butée, 2x 160108.N Équerre, 2x 164050 Rallonge pour plaque à trous, 2x 160528 Boulon au ras de la table, 1x 160852 Clé à six pans, 1x 164310 Étau inclus Set mors de protection

16

| | G | Prix Promo |
|---|---|---|
| 2-167360 | 21,78 kg | **916 CHF** • |
| | | au lieu de 1'308 CHF |

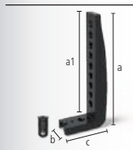


### Set Butée d'arrêt extérieure pour plaque à trous

Composé de: 1x 164051 Butée d'arrêt extérieure pour plaque à trous inclus 2 vis sans tête, 1x 160528 Boulon au ras de la table double

16

| | L (a) | L (a1) | B (b) | H (c) | G | Prix Promo |
|---|---|---|---|---|---|---|
| 2-164051.Set | 282 mm | 250 mm | 49 mm | 112 mm | 2,04 kg | **62 CHF** • |
| | | | | | | au lieu de 81 CHF |

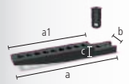


### Set Rallonge pour plaque à trous 1 ligne de trous

Composé de: 1x 164050 Rallonge pour plaque à trous 1 ligne de trous inclus 2 vis sans tête, 1x 160528 Boulon au ras de la table double

BAR N 16

| | L (a) | L (a1) | B (b) | H (c) | G | Prix Promo |
|---|---|---|---|---|---|---|
| 2-164050.Set | 331 mm | 250 mm | 49 mm | 32,50 mm | 2,04 kg | **62 CHF** • |
| | | | | | | au lieu de 81 CHF |

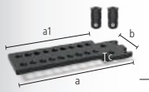


### Set Rallonge pour plaque à trous 2 lignes de trous

Composé de: 1x 164055 Rallonge pour plaque à trous 2 lignes de trous inclus 4 vis sans tête, 2x 160528 Boulon au ras de la table double

BAR N 16

| | L (a) | L (a1) | B (b) | H (c) | G | Prix Promo |
|---|---|---|---|---|---|---|
| 2-164055.Set | 331 mm | 250 mm | 99 mm | 32,50 mm | 3,28 kg | **93 CHF** • |
| | | | | | | au lieu de 138 CHF |

L: Longueur, B: Largeur, H: Hauteur, G: Poids, TF: Capacité de charge

### Table octogonale 100

Fixation grâce à une plaque d'adaptation (plaque non comprise), Plaque d'adaptation spéciale sur demande, Remise: à partir de 2 poutres: 5%, à partir de 5 poutres: 10%

| | L (a) | B (b) | H (c) | MS (d) | Ø | G | | |
|---|---|---|---|---|---|---|---|---|
| 2-920616.P | 249 mm | 600 mm | 100 mm | 12 mm | 650 mm | 98 kg | **2'859 CHF** | ○ |
| 2-920816.P | 331 mm | 800 mm | 100 mm | 12 mm | 866 mm | 131 kg | **4'216 CHF** | ○ |
| 2-921016.P | 414 mm | 1000 mm | 100 mm | 12 mm | 1082 mm | 171 kg | **5'044 CHF** | ○ |
| 2-921216.P | 497 mm | 1200 mm | 100 mm | 12 mm | 1299 mm | 229 kg | **6'348 CHF** | ○ |

### Table octogonale 50

Fixation grâce à une plaque d'adaptation (plaque non comprise), Plaque d'adaptation spéciale sur demande, Remise: à partir de 2 poutres: 5%, à partir de 5 poutres: 10%

| | L (a) | B (b) | H (c) | MS (d) | Ø | G | | |
|---|---|---|---|---|---|---|---|---|
| 2-920616.1.P | 249 mm | 600 mm | 50 mm | 12 mm | 650 mm | 80 kg | **2'574 CHF** | ○ |
| 2-920816.1.P | 331 mm | 800 mm | 50 mm | 12 mm | 866 mm | 104 kg | **3'795 CHF** | ○ |
| 2-921016.1.P | 414 mm | 1000 mm | 50 mm | 12 mm | 1082 mm | 139 kg | **4'539 CHF** | ○ |
| 2-921216.1.P | 497 mm | 1200 mm | 50 mm | 12 mm | 1299 mm | 188 kg | **5'713 CHF** | ○ |

### Plateau de bridage octogonal

Fixation par les alésages grâce à des douilles d'appui (160500), Filetage M8 sur le côté, Remise: à partir de 2 poutres: 5%, à partir de 5 poutres: 10%

| | L (a) | B (b) | H (c) | MS (d) | Ø | G | | |
|---|---|---|---|---|---|---|---|---|
| 2-950500.P | 207 mm | 500 mm | 12 mm | 12 mm | 542 mm | 54 kg | **1'676 CHF** | ○ |
| 2-950600.P | 249 mm | 600 mm | 12 mm | 12 mm | 650 mm | 63 kg | **1'862 CHF** | ○ |
| 2-950800.P | 331 mm | 800 mm | 12 mm | 12 mm | 866 mm | 84 kg | **2'745 CHF** | ○ |
| 2-951000.P | 414 mm | 1000 mm | 12 mm | 12 mm | 1083 mm | 111 kg | **3'282 CHF** | ○ |
| 2-951200.P | 497 mm | 1200 mm | 12 mm | 12 mm | 1299 mm | 157 kg | **4'132 CHF** | ○ |

Poids = Plateau de bridage octogonal + Palette
En raison, des demandes spécifiques client, le poids peut varier.
Plus de dimensions, sur demande.
Plaques de fixation des pieds ou plaques d'adaptation non comprises en standard pour les tables octogonales.

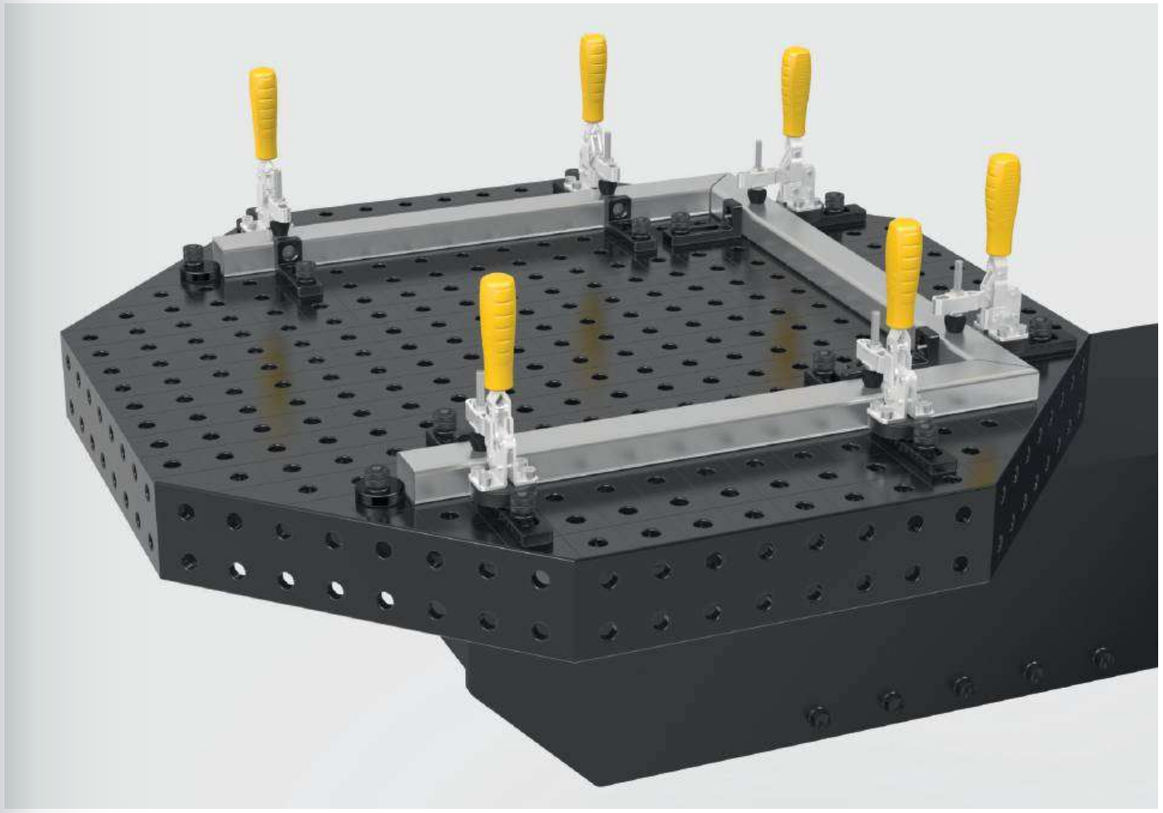

## Plaque d'adaptation spéciale sur demande

Pour fixer une table octogonale sur un positionneur, on utilise comme élément de liaison une plaque d'adaptation.
Sur demande, nous réalisons votre plaque d'adaptation spécifique.

**Surcoût pour réalisation spéciale client de la plaque d'adaptation**
pour tables octogonales avec bandeaux

16 22 28

| | | |
|---|---|---|
| 0-940000 | **687 CHF** | ○ |

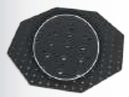

**Surcoût pour réalisation du schéma de perçage selon besoin du client**
pour plaques à trous octogonales

16 22 28

| | | |
|---|---|---|
| 0-940000.1 | **510 CHF** | ○ |

**Plus d'informations et d'accessoires pour ces produits online.**

www.siegmund.com/
F-octagonal16

L: Longueur, B: Largeur, H: Hauteur, MS: Épaisseur, G: Poids, Ø: Diamètre

### Butée excentrique Ø 45 / Ø 75 nitrurée
rotation en continu

| | MS (d) | Ø | G | |
|---|---|---|---|---|
| 2-160401.N | 12 mm | 45 mm | 0,13 kg | **17 CHF** • |
| 2-160403.N | 12 mm | 75 mm | 0,39 kg | **21 CHF** • |

### Butée excentrique Ø 75 avec filetage M10 nitrurée
pour prise de masse, rotation en continu

| | MS (d) | Ø | G | |
|---|---|---|---|---|
| 2-160402.N | 12 mm | 75 mm | 0,38 kg | **22 CHF** • |

### Butée universelle 50 L / 80 L nitrurée
avec alésages System, pas d'oblong, Entraxe 25 mm

| | L (a) | B (b) | MS (d) | G | |
|---|---|---|---|---|---|
| 2-160407.N | 50 mm | 30 mm | 12 mm | 0,08 kg | **22 CHF** • |
| 2-160408.N | 80 mm | 30 mm | 12 mm | 0,16 kg | **24 CHF** • |

### Butée universelle 80 L nitrurée
oblong

| | L (a) | B (b) | VB (f) | MS (d) | G | |
|---|---|---|---|---|---|---|
| 2-160410.N | 80 mm | 30 mm | 50 mm | 12 mm | 0,07 kg | **34 CHF** • |

### Butée Flex 12x83 Aluminium
oblong, Recommandé pour les pièces en inox

| | L (a) | B (b) | VB (f) | MS (d) | WS (d1) | G | |
|---|---|---|---|---|---|---|---|
| 2-160412 | 83 mm | 31 mm | 50 mm | 12 mm | 8 mm | 0,05 kg | **18 CHF** • |

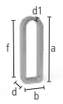


### Butée Flex 12x78 / 12x97 Acier zinguée
oblong

| | L (a) | B (b) | VB (f) | MS (d) | WS (d1) | G | |
|---|---|---|---|---|---|---|---|
| 2-160415 | 78 mm | 28 mm | 50 mm | 12 mm | 6 mm | 0,07 kg | **17 CHF** • |
| 2-160417 | 97 mm | 24 mm | 71 mm | 12 mm | 4 mm | 0,08 kg | **30 CHF** • |

### Butée Flex 24x78 Acier zinguée
boulons longs nécessaires, oblong

| | L (a) | B (b) | VB (f) | MS (d) | WS (d1) | G | |
|---|---|---|---|---|---|---|---|
| 2-160416 | 78 mm | 28 mm | 50 mm | 24 mm | 6 mm | 0,13 kg | **23 CHF** • |

### Butée universelle 115 L / 150 L nitrurée
Combinaison entre alésage et oblong, combinable avec les prismes et adaptateurs

| | L (a) | B (b) | VB (f) | MS (d) | G | |
|---|---|---|---|---|---|---|
| 2-160420.N | 115 mm | 30 mm | 50 mm | 12 mm | 0,20 kg | **40 CHF** • |
| 2-160422.N | 150 mm | 35 mm | 50 mm | 12 mm | 0,33 kg | **45 CHF** • |

**Plus d'informations et d'accessoires pour ces produits online.**

www.siegmund.com/
F-stop16

### Butée d'arrêt 2–8 mm nitrurée
NEW

pour fixer une tôle ou pour supporter les pièces à usiner, contour réduit, Remise de diplômes: 2 mm, 4 mm, 6 mm, 8 mm

| | L (a) | B (b) | VB (f) | MS (d) | G | |
|---|---|---|---|---|---|---|
| 2-160460.N | 115 mm | 25 mm | 50 mm | 12 mm | 0,15 kg | **57 CHF** • |

### Butée universelle 115 L Aluminium
Combinaison entre alésage et oblong, combinable avec les prismes et adaptateurs

| | L (a) | B (b) | VB (f) | MS (d) | G | |
|---|---|---|---|---|---|---|
| 2-160420.A | 115 mm | 30 mm | 50 mm | 12 mm | 0,05 kg | **35 CHF** • |

### Butée universelle / Pont de bridage nitrurée
Combinaison entre alésage et oblong, utilisable comme pont de bridage, se fixe avec une pince de bridage

| | L (a) | B (b) | VB (f) | MS (d) | G | |
|---|---|---|---|---|---|---|
| 2-160450.N | 175 mm | 35 mm | 50 mm | 12 mm | 0,40 kg | **48 CHF** • |

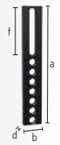


### Butée universelle 300 M / 500 M nitrurée
Combinaison entre alésage et oblong

| | L (a) | B (b) | VB (f) | MS (d) | G | |
|---|---|---|---|---|---|---|
| 2-160425.N | 300 mm | 50 mm | 100 mm | 12 mm | 1,08 kg | **50 CHF** • |
| 2-160432.N | 500 mm | 50 mm | 150 mm | 12 mm | 1,85 kg | **78 CHF** • |

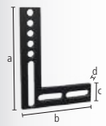


### Équerre à plat 250 nitrurée
Combinaison entre alésage et oblong

| | L (a) | B (b) | H (c) | MS (d) | G | |
|---|---|---|---|---|---|---|
| 2-160444.N | 250 mm | 188 mm | 50 mm | 12 mm | 1,35 kg | **100 CHF** • |

### Équerre angulaire réglable nitrurée
compris 2x entretoise, réglage en continu de 0-90°

| | L (a) | B (b) | MS (d) | G | |
|---|---|---|---|---|---|
| 2-160455.N | 130 mm | 130 mm | 5 mm | 0,40 kg | **43 CHF** • |

MS: Épaisseur, G: Poids, Ø: Diamètre, L: Longueur, B: Largeur, VB: Zone de réglage, WS: Epaisseur, H: Hauteur

### Butée et équerre de bridage 50 L / 90 VL nitrurée
avec alésages System, pas d'oblong

| | L (a) | B (b) | H (c) | MS (d) | G | |
|---|---|---|---|---|---|---|
| 2-160105.N | 50 mm | 30 mm | 50 mm | 12 mm | 0,20 kg | **35 CHF** • |
| 2-160113.N | 90 mm | 30 mm | 90 mm | 12 mm | 0,34 kg | **56 CHF** • |

### Butée et équerre de bridage 90 X nitrurée
oblong

| | L (a) | B (b) | H (c) | MS (d) | G | |
|---|---|---|---|---|---|---|
| 2-160108.N | 90 mm | 30 mm | 25 mm | 12 mm | 0,19 kg | **40 CHF** • |

### Butée et équerre de bridage 90 WL nitrurée
oblong, flexible dans toutes les directions

| | L (a) | B (b) | H (c) | MS (d) | G | |
|---|---|---|---|---|---|---|
| 2-160111.N | 90 mm | 30 mm | 90 mm | 12 mm | 0,27 kg | **58 CHF** • |

### Butée et équerre de bridage 90 SL / 90 L / 140 L nitrurée
Combinaison entre alésage et oblong

| | L (a) | B (b) | H (c) | MS (d) | G | |
|---|---|---|---|---|---|---|
| 2-160109.N | 90 mm | 30 mm | 40 mm | 12 mm | 0,21 kg | **42 CHF** • |
| 2-160110.N | 90 mm | 30 mm | 90 mm | 12 mm | 0,31 kg | **56 CHF** • |
| 2-160112.N | 90 mm | 35 mm | 140 mm | 12 mm | 0,51 kg | **66 CHF** • |

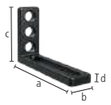

### Butée et équerre de bridage 140 WL nitrurée
Combinaison entre alésage et oblong, oblong 100 mm

| | L (a) | B (b) | H (c) | MS (d) | G | |
|---|---|---|---|---|---|---|
| 2-160115.N | 140 mm | 35 mm | 90 mm | 12 mm | 0,44 kg | **64 CHF** • |

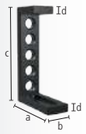

### Butée et équerre de bridage 150 L nitrurée
Combinaison entre alésage et oblong

| | L (a) | B (b) | H (c) | MS (d) | G | |
|---|---|---|---|---|---|---|
| 2-160114.N | 90 mm | 35 mm | 150 mm | 12 mm | 0,65 kg | **69 CHF** • |

### Butée et équerre de bridage 300 G / 500 G nitrurée
adaptée comme rallonge de table, Matériau: GGG40

| | | L (a) | B (b) | H (c) | MS (d) | G | |
|---|---|---|---|---|---|---|---|
| 2-160162.N | gauche | 150 mm | 49 mm | 300 mm | 12 mm | 2,51 kg | **90 CHF** • |
| 2-160164.N | gauche | 195 mm | 49 mm | 500 mm | 12 mm | 4,56 kg | **127 CHF** • |

### Équerre rotative 150 nitrurée
réglage en continu de 0-180°

| | H (c) | MS (d) | Ø | G | |
|---|---|---|---|---|---|
| 2-160101.N | 150 mm | 12 mm | 150 mm | 1,80 kg | **93 CHF** • |

### Butée et équerre de bridage 250 G avec angle de rotation nitrurée
adaptée comme rallonge de table, Matériau: GGG40, nous conseillons de commander par paire

| | | L (a) | B (b) | H (c) | MS (d) | G | |
|---|---|---|---|---|---|---|---|
| 2-160161.N | gauche | 145 mm | 49 mm | 250 mm | 14 mm | 2,16 kg | **126 CHF** • |
| 2-160163.N | droite | 145 mm | 49 mm | 250 mm | 14 mm | 2,16 kg | **126 CHF** • |

L: Longueur, B: Largeur, H: Hauteur, MS: Épaisseur, G: Poids, Ø: Diamètre

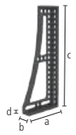

### Butée et équerre de bridage 250 GK / 500 GK / 750 GK nitrurée

adaptée comme rallonge de table, pour pièces lourdes, Matériau: GGG40, nous conseillons de commander par paire

| | | L (a) | B (b) | H (c) | MS (d) | G | |
|---|---|---|---|---|---|---|---|
| 2-160124.N | gauche | 145 mm | 49 mm | 250 mm | 14 mm | 2,10 kg | **123 CHF** • |
| 2-160126.N | droite | 145 mm | 49 mm | 250 mm | 14 mm | 2,10 kg | **123 CHF** • |
| 2-160134.N | gauche | 195 mm | 49 mm | 500 mm | 14 mm | 5,30 kg | **188 CHF** • |
| 2-160136.N | droite | 195 mm | 49 mm | 500 mm | 14 mm | 5,30 kg | **188 CHF** • |
| 2-160146.N | gauche | 200 mm | 100 mm | 750 mm | 14 mm | 8,30 kg | **323 CHF** • |
| 2-160148.N | droite | 200 mm | 100 mm | 750 mm | 14 mm | 8,30 kg | **323 CHF** • |

### Liaison d'angle Fonte nitrurée

rallonge de table en diagonal à 45°, Matériau: GGG40

| | L (a) | B (b) | H (c) | G | |
|---|---|---|---|---|---|
| 2-160190.N | 100 mm | 65 mm | 100 mm | 1,70 kg | **167 CHF** • |

### Équerre universelle à serrage hydromécanique nitrurée

réglage en continu de 0-225°, clé six pans intérieurs de 6 adaptée (280852.1) non compris

| | SL (e) | G | |
|---|---|---|---|
| 2-160171.N | 250 mm | 2,80 kg | **491 CHF** • |

### Équerre universelle à serrage mécanique nitrurée

gabarit de réglage inclus, réglage au degré près de 10° à 150°

| | SL (e) | G | |
|---|---|---|---|
| 2-160170.N | 260 mm | 3,40 kg | **324 CHF** • |

### Cadre support et de bridage petit / grand nitrurée

adaptée comme rallonge de table

| | | L (a) | B (b) | H (c) | G | |
|---|---|---|---|---|---|---|
| 2-160300.N | droite | 150 mm | 100 mm | 50 mm | 2,10 kg | **167 CHF** • |
| 2-160301.N | gauche | 150 mm | 100 mm | 50 mm | 2,10 kg | **167 CHF** • |
| 2-160302.N | | 300 mm | 200 mm | 50 mm | 7,40 kg | **259 CHF** • |

### Prisme de bridage nitrurée plasma

5 faces, pour relier des tables (avec les boulons de liaison 160563), comme rallonge ou montage en vertical

| | L (a) | B (b) | H (c) | MS (d) | G | |
|---|---|---|---|---|---|---|
| 2-160280.P | 300 mm | 300 mm | 100 mm | 12 mm | 16 kg | **423 CHF** • |
| 2-160272.P | 400 mm | 200 mm | 200 mm | 12 mm | 25 kg | **644 CHF** • |
| 2-160290.P | 500 mm | 500 mm | 100 mm | 12 mm | 40 kg | **900 CHF** • |

**Plus d'informations et d'accessoires pour ces produits online.**

www.siegmund.com/
F-square16

### Poutre en U 100x100 nitrurée plasma

pour relier des tables (avec les boulons de liaison 160563), comme rallonge ou montage en vertical, à partir de 500 mm avec filetages de montage des pieds, à partir de 1000 mm, le soutien par un pied est nécessaire

| | L (a) | B (b) | H (c) | MS (d) | G | |
|---|---|---|---|---|---|---|
| 2-160396.P | 100 mm | 100 mm | 100 mm | 12 mm | 4 kg | **307 CHF** • |
| 2-160360.P | 500 mm | 100 mm | 100 mm | 12 mm | 15 kg | **438 CHF** • |
| 2-160370.P | 1000 mm | 100 mm | 100 mm | 12 mm | 27 kg | **704 CHF** • |
| 2-160380.P | 1500 mm | 100 mm | 100 mm | 12 mm | 39 kg | **860 CHF** • |
| 2-160390.P | 2000 mm | 100 mm | 100 mm | 12 mm | 51 kg | **1'269 CHF** • |

### Poutre en U 200x100 nitrurée plasma

pour relier des tables (avec les boulons de liaison 160563), comme rallonge ou montage en vertical, à partir de 500 mm avec filetages de montage des pieds, à partir de 1000 mm, le soutien par un pied est nécessaire

| | L (a) | B (b) | H (c) | MS (d) | G | |
|---|---|---|---|---|---|---|
| 2-160396.1.P | 200 mm | 100 mm | 100 mm | 12 mm | 6 kg | **331 CHF** • |
| 2-160360.1.P | 500 mm | 200 mm | 100 mm | 12 mm | 22 kg | **558 CHF** • |
| 2-160370.1.P | 1000 mm | 200 mm | 100 mm | 12 mm | 38 kg | **961 CHF** • |
| 2-160380.1.P | 1500 mm | 200 mm | 100 mm | 12 mm | 55 kg | **1'273 CHF** • |
| 2-160390.1.P | 2000 mm | 200 mm | 100 mm | 12 mm | 72 kg | **1'705 CHF** • |

L: Longueur, B: Largeur, H: Hauteur, MS: Épaisseur, G: Poids, SL: Longueur des branches

## Profilé Alu-table carré

- Mise en œuvre rapide grâce aux plaques de bridage sur les côtés frontaux
- Possibilités de bridage flexibles grâce à une rainure hexagonale intégrée
- Construction légère pour une manipulation confortable
- Idéal comme rallonge de table ou surface de bridage vertical supplémentaire
- Coûts optimisés grâce aux composants intégrés

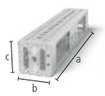


**Profilé Alu-table carré 500x100x100 avec rainure hexagonale**
plaque de bridage sur les deux faces avant, avec rainure hexagonale HX8, comme rallonge de table ou surface de bridage verticale, à partir de 1000 mm, le soutien par un pied est nécessaire, Tolérance de planéité < 0,9 mm / 1000 mm

| | L (a) | B (b) | H (c) | G | |
|---|---|---|---|---|---|
| 4-AQ16HX300 | 300 mm | 100 mm | 100 mm | 1,90 kg | **69 CHF** • |
| 4-AQ16HX500 | 500 mm | 100 mm | 100 mm | 3 kg | **89 CHF** • |
| 4-AQ16HX800 | 800 mm | 100 mm | 100 mm | 4,50 kg | **120 CHF** • |
| 4-AQ16HX1000 | 1000 mm | 100 mm | 100 mm | 5,50 kg | **140 CHF** • |
| 4-AQ16HX1200 | 1200 mm | 100 mm | 100 mm | 6,70 kg | **160 CHF** • |
| 4-AQ16HX1500 | 1500 mm | 100 mm | 100 mm | 8,20 kg | **189 CHF** • |
| 4-AQ16HX2000 | 2000 mm | 100 mm | 100 mm | 10,80 kg | **239 CHF** • |

## Taquets

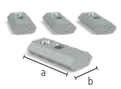


**Set Taquet HX8**
lot de 4, avec filetage, Fixation des accessoires par vis, zinguée, insertion sur les côtés par la rainure, assise anti-glissement grâce à une bille à ressort

| | L (a) | B (b) | H (c) | G | |
|---|---|---|---|---|---|
| 2-000551 | 30 mm | 15 mm | 7 mm | 0,08 kg | **9 CHF** • |

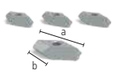


**Set Taquet HX8 rotatif**
lot de 4, avec filetage, Fixation des accessoires par vis, zinguée, permet l'accès dans la rainure par le haut, se fixe dans la rainure en tournant l'anneau de serrage de la vis, Plus de versions disponibles online: avec filetage M5

| | L (a) | B (b) | H (c) | G | |
|---|---|---|---|---|---|
| 2-000552.2 | 20 mm | 15 mm | 7 mm | 0,04 kg | **9 CHF** • |

**Set Taquet HX8 pivotable**
lot de 4, avec filetage, Fixation des accessoires par vis, zinguée, à engager dans la rainure par le haut, assise anti-glissement grâce à une bille à ressort, Plus de versions disponibles online: avec filetage M5

| | L (a) | B (b) | H (c) | G | |
|---|---|---|---|---|---|
| 2-000553.2 | 30 mm | 12 mm | 7 mm | 0,08 kg | **9 CHF** • |

## Butée de profil Alu

**Butée de profil Alu 100x24 mm (Quadrillage 25 mm)**
Version avec quadrillage diagonal complet avec beaucoup plus de possibilités de bridage, Boulons sans rainure triple nécessaire, comme rallonge de table ou surface de bridage verticale, à partir de 1000 mm, le soutien par un pied est nécessaire

| | L (a) | B (b) | H (c) | G | |
|---|---|---|---|---|---|
| 4-AR16014050.V | 500 mm | 100 mm | 24 mm | 0,75 kg | **27 CHF** • |
| 4-AR16014080.V | 800 mm | 100 mm | 24 mm | 1,20 kg | **41 CHF** • |
| 4-AR16014100.V | 1000 mm | 100 mm | 24 mm | 1,50 kg | **48 CHF** • |
| 4-AR16014120.V | 1200 mm | 100 mm | 24 mm | 1,80 kg | **59 CHF** • |
| 4-AR16014150.V | 1500 mm | 100 mm | 24 mm | 2,24 kg | **75 CHF** • |
| 4-AR16014200.V | 2000 mm | 100 mm | 24 mm | 2,93 kg | **97 CHF** • |

**Butée de profil Alu 100x24 mm (Quadrillage 25 mm avec oblong)**
Bridage variable également possible en angle, Boulons sans rainure triple nécessaire, comme rallonge de table ou surface de bridage verticale, à partir de 1000 mm, le soutien par un pied est nécessaire

| | L (a) | B (b) | H (c) | G | |
|---|---|---|---|---|---|
| 4-AR16014050.VL | 500 mm | 100 mm | 24 mm | 0,73 kg | **32 CHF** • |
| 4-AR16014080.VL | 800 mm | 100 mm | 24 mm | 1,16 kg | **47 CHF** • |
| 4-AR16014100.VL | 1000 mm | 100 mm | 24 mm | 1,45 kg | **56 CHF** • |
| 4-AR16014120.VL | 1200 mm | 100 mm | 24 mm | 1,73 kg | **69 CHF** • |
| 4-AR16014150.VL | 1500 mm | 100 mm | 24 mm | 2,16 kg | **86 CHF** • |
| 4-AR16014200.VL | 2000 mm | 100 mm | 24 mm | 2,88 kg | **110 CHF** • |

## Accessoires

**Adaptateur pour pince de bridage nitrurée**
pour l'utilisation des pinces de bridage sur les profilés Alu, pour pinces de bridage: 160610, 160630, 160601, 160604, 160620

| | L (a) | Ø | G | |
|---|---|---|---|---|
| 2-AP160605.N | 48 mm | 26 mm | 0,11 kg | **13 CHF** • |
| 2-AP160602.N | 60 mm | 26 mm | 0,13 kg | **15 CHF** • |

**Adaptateur étroit pour pince de bridage**
pour l'utilisation des pinces de bridage sur les profilés Alu, pour pinces de bridage: 160610, 160630, 160601, 160604, 160620, pour la fixation: Boulons sans rainure

| | L (a) | B (b) | H (c) | G | |
|---|---|---|---|---|---|
| 2-AP160602.X7 | 123 mm | 23 mm | 12 mm | 0,19 kg | **11 CHF** • |

**Adaptateur rond pour pince de bridage**
pour l'utilisation des pinces de bridage sur les profilés Alu, pour pinces de bridage: 160610, 160630, 160601, 160604, 160620, pour la fixation: Boulons sans rainure

| | L (a) | B (b) | H (c) | G | |
|---|---|---|---|---|---|
| 2-AP160603.X7 | 98 mm | 98 mm | 12 mm | 0,60 kg | **14 CHF** • |

**Plus d'informations et d'accessoires pour ces produits online.**

www.siegmund.com/
F-profile

L: Longueur, B: Largeur, H: Hauteur, G: Poids, Ø: Diamètre

### Boulon de bridage de surface brunie

160590: Course de serrage env. 22-26 mm, 160590.3: Course de serrage env. 34-38 mm, 160590.4: Course de serrage env. 46-50 mm, conseillé pour le bridage des profilés Alu, NON compatible avec la liaison de tables ou de poutres en U

B 16

| | | L (a) | SK | ZK1 | ZK | AM1 | AM | G | |
|---|---|---|---|---|---|---|---|---|---|
| 2-160590 | double | 55 mm | 50 kN | 2 kN | 4 kN | 10 Nm | 10 Nm | 0,11 kg | **46 CHF** • |
| 2-160590.3 | triple | 67 mm | 50 kN | 2 kN | 4 kN | 10 Nm | 10 Nm | 0,13 kg | **50 CHF** • |
| 2-160590.4 | quadruple | 79 mm | 50 kN | 2 kN | 4 kN | 10 Nm | 10 Nm | 0,14 kg | **56 CHF** • |

### Boulon de bridage de surface au ras de la table brunie

connexion cachée de composants, 160595: Course de serrage env. 22-26 mm, 160595.3: Course de serrage env. 34-38 mm, 160595.4: Course de serrage env. 46-50 mm, NON utilisable pour les oblongs, NON compatible avec la liaison de tables ou de poutres en U

B 16

| | | L (a) | SK | ZK1 | ZK | AM1 | AM | G | |
|---|---|---|---|---|---|---|---|---|---|
| 2-160595 | double | 33 mm | 45 kN | 2 kN | 3 kN | 10 Nm | 10 Nm | 0,05 kg | **40 CHF** • |
| 2-160595.3 | triple | 45 mm | 45 kN | 2 kN | 3 kN | 10 Nm | 10 Nm | 0,07 kg | **45 CHF** • |
| 2-160595.4 | quadruple | 57 mm | 45 kN | 2 kN | 3 kN | 10 Nm | 10 Nm | 0,08 kg | **49 CHF** • |

### Boulon à billes rapide sans rainure brunie

sans rainure pour circlips pour une surface lisse, NON compatible avec la liaison de tables ou de poutres en U

B 16

| | | L (a) | SK | ZK | AM1 | AM | G | |
|---|---|---|---|---|---|---|---|---|
| 2-160511 | double | 53 mm | 55 kN | 10 kN | 2,50 Nm | 10 Nm | 0,08 kg | **38 CHF** • |
| 2-160513 | triple | 65 mm | 55 kN | 10 kN | 2,50 Nm | 10 Nm | 0,10 kg | **46 CHF** • |
| 2-160515 | quadruple | 77 mm | 55 kN | 10 kN | 2,50 Nm | 10 Nm | 0,12 kg | **54 CHF** • |

## Version: double / triple / quadruple

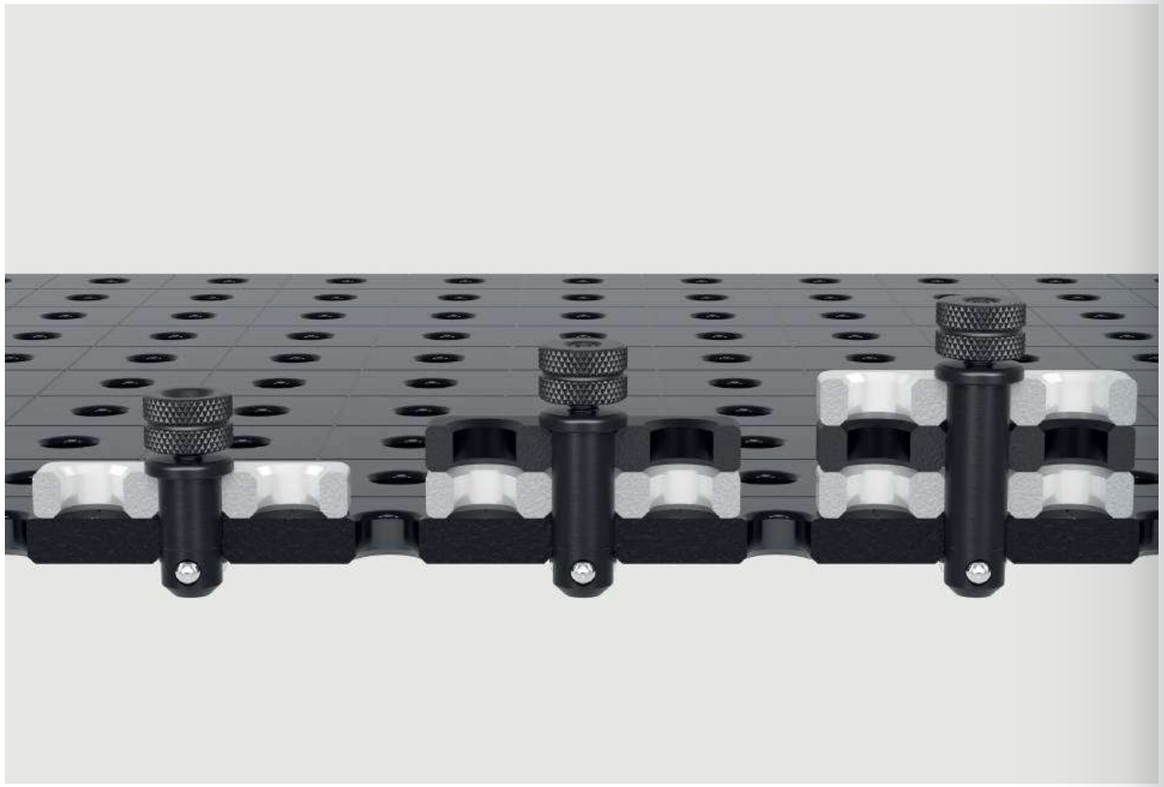

### Boulon au ras de la table sans rainure brunie

connexion cachée de composants, uniquement pour la fixation des profilés Alu, pour les pièces Alu serrer uniquement à la main

B 16

| | | L (a) | SK | ZK | AM1 | AM | G | |
|---|---|---|---|---|---|---|---|---|
| 2-AP160528 | double | 32 mm | 55 kN | 1 kN | 2,50 Nm | 10 Nm | 0,04 kg | **32 CHF** • |
| 2-AP160529 | triple | 44 mm | 55 kN | 1 kN | 2,50 Nm | 10 Nm | 0,06 kg | **38 CHF** • |
| 2-AP160530 | quadruple | 56 mm | 55 kN | 1 kN | 2,50 Nm | 10 Nm | 0,08 kg | **43 CHF** • |

### Boulon au ras de la table brunie

connexion cachée de composants, NON compatible avec la liaison de tables ou de poutres en U, ne convient pas aux profilés Alu, NON utilisable pour les oblongs

B 16

| | | L (a) | SK | ZK | AM | G | |
|---|---|---|---|---|---|---|---|
| 2-160528 | double | 31 mm | 55 kN | 3 kN | 10 Nm | 0,04 kg | **32 CHF** • |
| 2-160529 | triple | 43 mm | 55 kN | 3 kN | 10 Nm | 0,05 kg | **38 CHF** • |

### Boulon de liaison avec épaulement brunie

pour la liaison de tables, poutres en U et profilés Alu, utilisable dans les oblongs, liaison fixe de longue durée

B 16

| | | L (a) | SK | ZK | AM1 | AM | G | |
|---|---|---|---|---|---|---|---|---|
| 2-160583 | double | 39 mm | 55 kN | 3 kN | 12 Nm | 14,40 Nm | 0,07 kg | **23 CHF** • |
| 2-160584 | triple | 51 mm | 55 kN | 3 kN | 12 Nm | 14,40 Nm | 0,09 kg | **27 CHF** • |
| 2-160585 | quadruple | 63 mm | 55 kN | 3 kN | 12 Nm | 14,40 Nm | 0,11 kg | **32 CHF** • |

### Boulon à billes tête plate sans rainure brunie

dépasse très peu, NON compatible avec la liaison de tables ou de poutres en U, adapté au profilés Alu, utilisable dans les oblongs

B 16

| | | L (a) | SK | ZK | AM1 | AM | G | |
|---|---|---|---|---|---|---|---|---|
| 2-160524 | double | 36 mm | 55 kN | 10 kN | 2,50 Nm | 10 Nm | 0,06 kg | **33 CHF** • |
| 2-160525 | triple | 48 mm | 55 kN | 10 kN | 2,50 Nm | 10 Nm | 0,08 kg | **40 CHF** • |

L: Longueur, G: Poids, SK: Force de cisaillement, AM: Couple de serrage Acier, AM1: Couple de serrage Aluminium, couple de serrage en fonction du matériau, ZK: Force de traction Acier, ZK1: Force de traction Aluminium

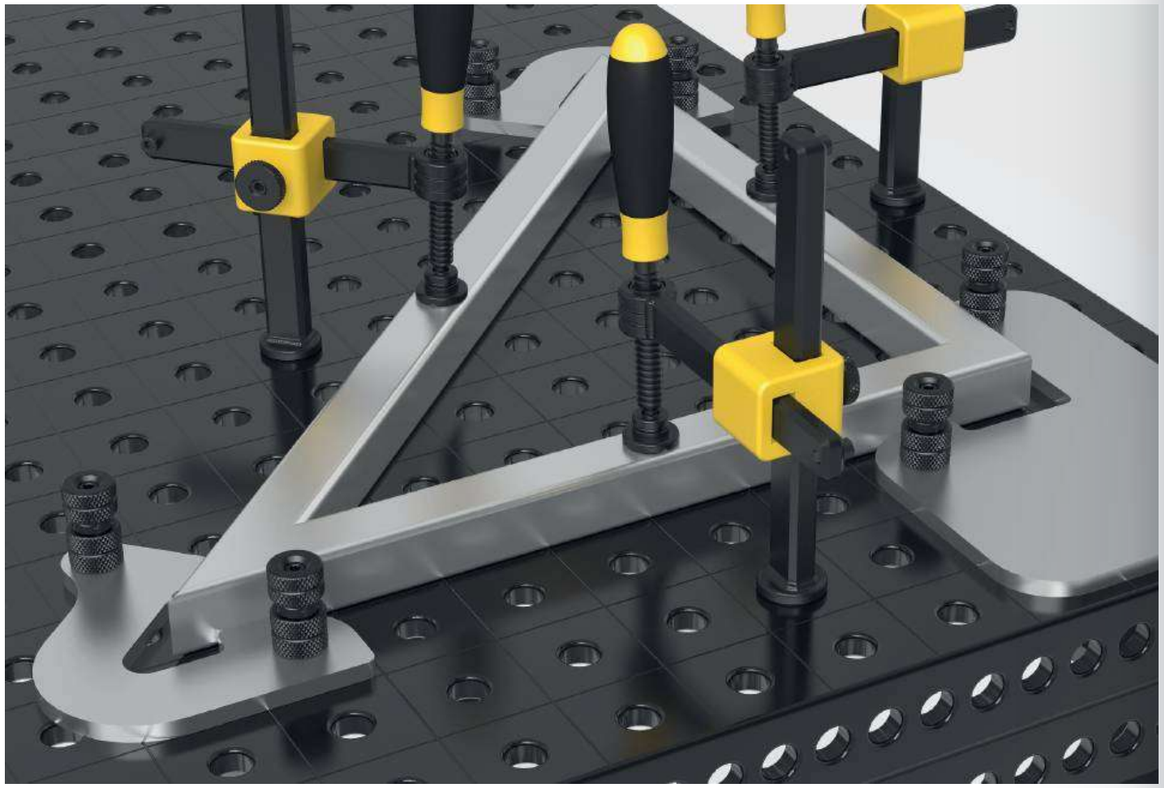

### Boulon à billes rapide réglable sans rainure brunie

160571: Course de serrage env. 12-24 mm, 160573: Course de serrage env. 24-36 mm, bridage de tôles découpées laser et spécifiques client, adapté au profilés Alu, pour les pièces Alu serrer uniquement à la main, NON compatible avec la liaison de tables ou de poutres en U

100 B 16

| | | L (a) | SK | ZK | AM1 | AM | G | |
|---|---|---|---|---|---|---|---|---|
| 2-160571 | double | 78 mm | 55 kN | 10 kN | 2,50 Nm | 10 Nm | 0,13 kg | **42 CHF** • |
| 2-160573 | triple | 90 mm | 55 kN | 10 kN | 2,50 Nm | 10 Nm | 0,15 kg | **50 CHF** • |

### Boulon à billes réglage en hauteur brunie

160532: Course de serrage env. 22-28 mm, 160533: Course de serrage env. 34-40 mm, NON compatible avec la liaison de tables ou de poutres en U

B 16

| | | L (a) | SK | ZK | AM1 | AM | G | |
|---|---|---|---|---|---|---|---|---|
| 2-160532 | double | 59 mm | 50 kN | 10 kN | 2,50 Nm | 10 Nm | 0,11 kg | **39 CHF** • |
| 2-160533 | triple | 71 mm | 50 kN | 10 kN | 2,50 Nm | 10 Nm | 0,12 kg | **48 CHF** • |

### Boulon de bridage magnétique Aluminium

Brider sans outil, conçu pour les pièces fragiles ou si le bridage classique n'est pas possible

AL 16

| | HK | L (a) | SF | G | |
|---|---|---|---|---|---|
| 2-160740 | 0,10 kN | 34 mm | 12 mm | 0,02 kg | **16 CHF** • |
| 2-160740.1 | 0,10 kN | 46 mm | 24 mm | 0,03 kg | **18 CHF** • |
| 2-160740.2 | 0,10 kN | 58 mm | 36 mm | 0,04 kg | **21 CHF** • |

### Entretoise pour boulons magnétiques brunie

Surface entre deux éléments de bridage

B 16

| | L (a) | G | |
|---|---|---|---|
| 2-160539 | 12 mm | 0,02 kg | **2 CHF** • |

### Boulon de liaison au ras de la table XL brunie

pour la liaison entre les tables et les poutres en U, ne convient pas aux profilés Alu, NON utilisable pour les oblongs, liaison fixe de longue durée, trempé

B 16

| | | L (a) | SK | ZK | AM | G | |
|---|---|---|---|---|---|---|---|
| 2-160563 | double | 38 mm | 50 kN | 10 kN | 86 Nm | 0,06 kg | **19 CHF** • |
| 2-160564 | triple | 50 mm | 50 kN | 10 kN | 86 Nm | 0,08 kg | **23 CHF** • |

### Boulon ajusté brunie

remplace à moindre coût un deuxième boulons à billes, NON compatible avec la liaison de tables ou de poutres en U

B 16

| | L (a) | G | |
|---|---|---|---|
| 2-160540 | 38 mm | 0,07 kg | **13 CHF** • |

**Plus d'informations et d'accessoires pour ces produits online.**

www.siegmund.com/
F-bolt16

L: Longueur, G: Poids, SK: Force de cisaillement, AM: Couple de serrage Acier, AM1: Couple de serrage Aluminium, couple de serrage en fonction du matériau, ZK: Force de traction Acier, SF: Arbre longueur, HK: force maxi

**Pince de bridage Professional brunie / nitrurée**
Vé interchangeable, Diamètre de l'embout sphérique 8 mm, Vis à filetage trapézoïdal 12x3 mm, le bras vertical est traité

BAR N B 16

| | SP | B (b) | H (c) | G | |
|---|---|---|---|---|---|
| 2-160610 | 2,50 kN | 163 mm | 200 mm | 1,19 kg | **64 CHF** • |

**Pince de bridage Professional 45°/90° brunie**
Vé interchangeable, Diamètre de l'embout sphérique 8 mm, Vis à filetage trapézoïdal 12x3 mm, rotation continu de 0-360°

B 16

| | SP | H (c) | G | |
|---|---|---|---|---|
| 2-160630 | 2,50 kN | 200 mm | 0,72 kg | **61 CHF** • |

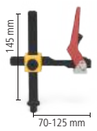


**Pince de bridage rapide Professional brunie / nitrurée**
conseillé uniquement avec les tables de soudure nitrurées plasma, le bras vertical est traité

BAR N B 16

| | SP | B (b) | H (c) | G | |
|---|---|---|---|---|---|
| 2-160606 | 2,50 kN | 132 mm | 150 mm | 1,20 kg | **87 CHF** • |

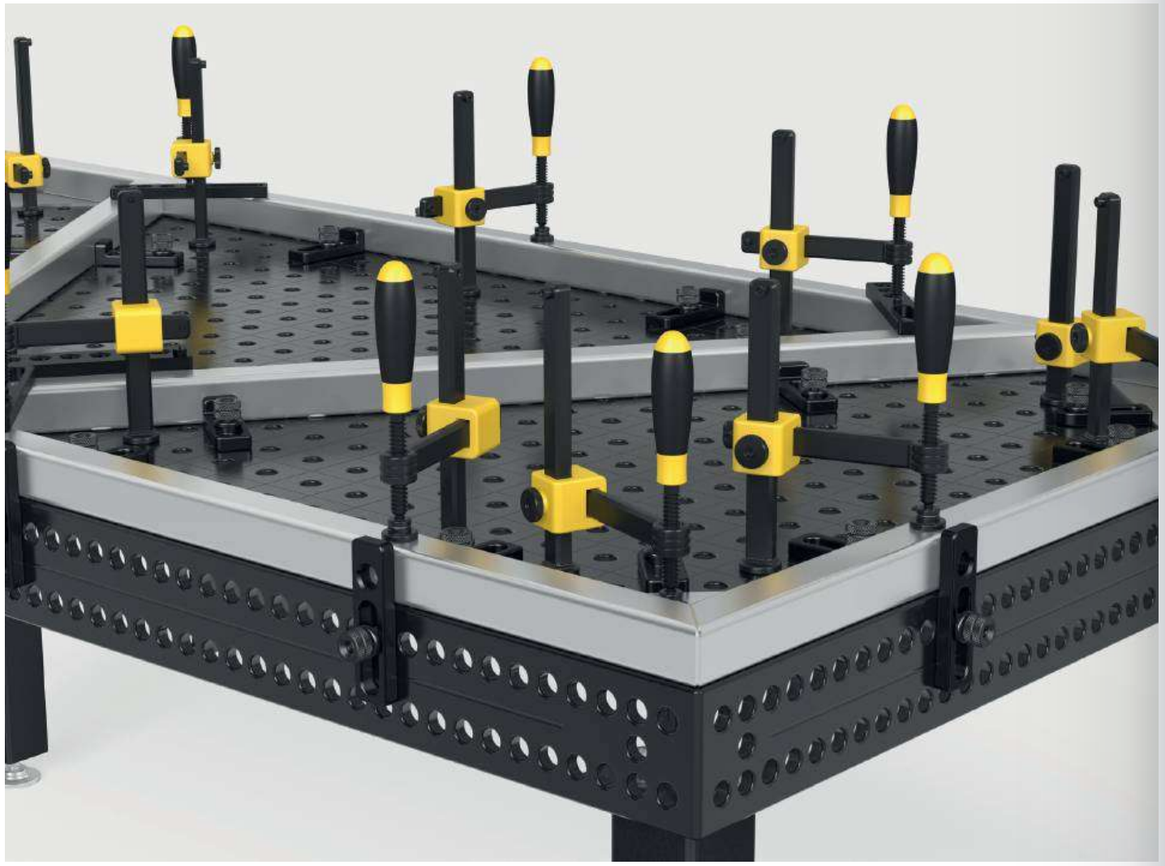

**Plus d'informations et d'accessoires pour ces produits online.**

www.siegmund.com/
F-clamp16

**Pince coudée pour tuyau nitrurée** NEW
Vé interchangeable, Diamètre de l'embout sphérique 8 mm, Vis à filetage trapézoïdal 12x3 mm, Fixation avec bague de hauteur, Conception compacte avec contour minimal, Alternative économique aux pinces conventionnelles

BAR N 16

| | SP | B (b) | H (c) | G | |
|---|---|---|---|---|---|
| 2-160626.N | 1,50 kN | 100 mm | 285 mm | 0,50 kg | **30 CHF** • |

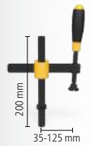


**Pince de bridage avec tube brunie**
Vé interchangeable, Diamètre de l'embout sphérique 8 mm, Vis à filetage trapézoïdal 12x3 mm, adapté pour des applications de bridage légères, Fixation avec bague de hauteur

B 16

| | SP | B (b) | H (c) | G | |
|---|---|---|---|---|---|
| 2-160601 | 1,50 kN | 163 mm | 200 mm | 0,95 kg | **64 CHF** • |

**Pince de bridage tubulaire Universel brunie**
Vé interchangeable, Diamètre de l'embout sphérique 8 mm, Vis à filetage trapézoïdal 12x3 mm, bridage en angle +/- 42°, Fixation avec bague de hauteur

B 16

| | SP | B (b) | H (c) | G | |
|---|---|---|---|---|---|
| 2-160604 | 0,60 kN | 165 mm | 150 mm | 0,70 kg | **65 CHF** • |

**Pince de bridage Basic brunie / nitrurée**
Vé interchangeable, Diamètre de l'embout sphérique 8 mm, Vis à filetage trapézoïdal 12x3 mm, le bras vertical est traité

BAR N B 16

| | SP | B (b) | H (c) | G | |
|---|---|---|---|---|---|
| 2-160620 | 2,50 kN | 128 mm | 200 mm | 0,95 kg | **36 CHF** • |

**Tige filetée courte avec douille et vé brunie**
filetage trapézoïdal 12x3 mm, utilisable dans tous les alésages System

B 16

| | H (c) | G | |
|---|---|---|---|
| 2-160666 | 75 mm | 0,08 kg | **25 CHF** • |

**Douille filetée brunie**
filetage trapézoïdal 12x3 mm, utilisable dans tous les alésages System

B 16

| | H (c) | Ø | G | |
|---|---|---|---|---|
| 2-160618 | 10 mm | 19 mm | 0,01 kg | **14 CHF** • |

B: Largeur, H: Hauteur, G: Poids, SP: force de serrage maxi, Ø: Diamètre

### Vé pour pinces de bridage
pour axe fileté avec un diamètre de l'embout sphérique de 8 mm, compatible avec les alésages 16 et les pinces de bridage

| | | H (c) | Ø | G | |
|---|---|---|---|---|---|
| 2-160656 | 16 B | 14 mm | 25 mm | 0,03 kg | **9 CHF** • |
| 2-160656.E | 16 E | 14 mm | 25 mm | 0,03 kg | **14 CHF** • |
| 2-160656.PA | 16 PA | 14 mm | 25 mm | 0,01 kg | **9 CHF** • |

### Embout de serrage sphérique pour pinces de bridage
pour axe fileté avec un diamètre de l'embout sphérique de 8 mm, uniquement conçu pour pinces de bridage, pour le bridage dans les coins ou les rainures

| | | H (c) | Ø | G | |
|---|---|---|---|---|---|
| 2-160660 | 16 B | 13 mm | 20 mm | 0,02 kg | **9 CHF** • |
| 2-160660.E | 16 E | 13 mm | 20 mm | 0,02 kg | **14 CHF** • |
| 2-160660.PA | 16 PA | 13 mm | 20 mm | 0,01 kg | **11 CHF** • |

### Embout de serrage ébauche pour pinces de bridage brunie
compatible avec les alésages 16 et les pinces de bridage, spécifique client

B 16

| | H (c) | Ø | G | |
|---|---|---|---|---|
| 2-160661 | 25 mm | 25 mm | 0,07 kg | **16 CHF** • |

### Vé Duo Ø 25
pour axe fileté avec un diamètre de l'embout sphérique de 8 mm, uniquement conçu pour pinces de bridage

| | | H (c) | Ø | G | |
|---|---|---|---|---|---|
| 2-160650 | 16 B | 19 mm | 25 mm | 0,04 kg | **14 CHF** • |
| 2-160650.A | 16 AL | 19 mm | 25 mm | 0,02 kg | **16 CHF** • |
| 2-160650.PA | 16 PA | 19 mm | 25 mm | 0,01 kg | **14 CHF** • |

### Pinces de bridage rapide 100
Longueur du bras de serrage 100 mm, Plage de serrage 0 à 100 mm, Fixation dans les alésages System

16

| | L (a) | B (b) | H (c) | G | |
|---|---|---|---|---|---|
| 2-160706 | 340 mm | 30 mm | 150 mm | 0,70 kg | **67 CHF** • |

### Pinces de bridage rapide 160
Longueur du bras de serrage 160 mm, Plage de serrage 0 à 140 mm, Fixation dans les alésages System

16

| | L (a) | B (b) | H (c) | G | |
|---|---|---|---|---|---|
| 2-160707 | 360 mm | 30 mm | 150 mm | 0,90 kg | **67 CHF** • |

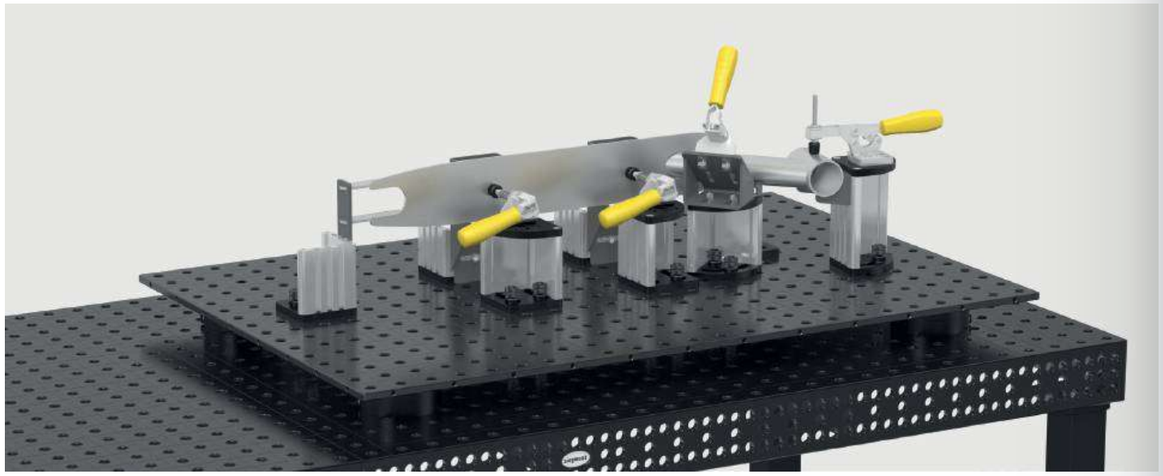

### Pince de bridage verticale 1800 avec adaptateur
adaptateur CS160715.4, pour alésages System 16 mm

16

| | SP | G | Prix Promo |
|---|---|---|---|
| 4-CS160790 | 1,80 kN | 0,79 kg | **50 CHF** • |
| | | | au lieu de 55 CHF |

### Pince de bridage horizontale 1800 avec adaptateur
adaptateur CS160715.4, pour alésages System 16 mm

16

| | SP | G | Prix Promo |
|---|---|---|---|
| 4-CS160794 | 1,80 kN | 0,79 kg | **48 CHF** • |
| | | | au lieu de 51 CHF |

### Pince de bridage horizontale 2500 avec adaptateur
adaptateur CS160715.4, pour alésages System 16 mm

16

| | SP | G | Prix Promo |
|---|---|---|---|
| 4-CS160792 | 2,50 kN | 0,87 kg | **62 CHF** • |
| | | | au lieu de 66 CHF |

### Pince de bridage horizontale 4000 avec adaptateur
adaptateur CS160715.4, pour alésages System 16 mm

16

| | SP | G | Prix Promo |
|---|---|---|---|
| 4-CS160793 | 4 kN | 1,36 kg | **78 CHF** • |
| | | | au lieu de 83 CHF |

## Griffe de serrage

### Griffe de serrage 2-12 / 18-32
Aluminium, CS160212: Course de serrage 2-12 mm, CS161832: Course de serrage 18-32 mm, pour la fixation: Boulon 160532 (non compris dans le prix)

AL 16

| | | L (a) | B (b) | H (c) | G | |
|---|---|---|---|---|---|---|
| 2-CS160212 | 2-12 | 103 mm | 30 mm | 20 mm | 0,06 kg | **13 CHF** • |
| 2-CS161832 | 18-32 | 103 mm | 30 mm | 35 mm | 0,06 kg | **13 CHF** • |

### Set Griffe de serrage
Contenu de la livraison: 4x Griffe de serrage 2-12 CS160212, 4x Griffe de serrage 18-32 CS161832, 4x Boulon 160532

16

| | G | Prix Promo |
|---|---|---|
| 2-CS160212.Set | 0,92 kg | **177 CHF** • |
| | | au lieu de 256 CHF |

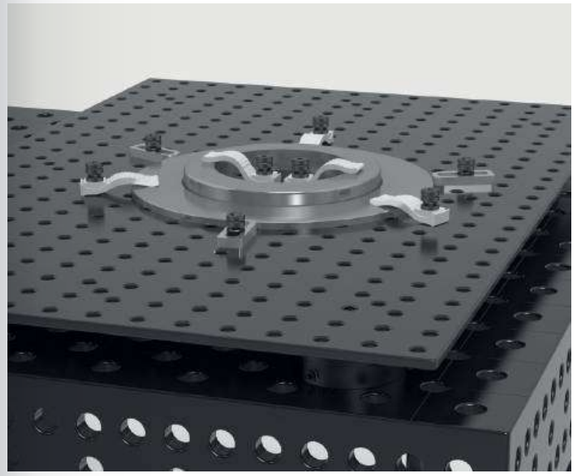

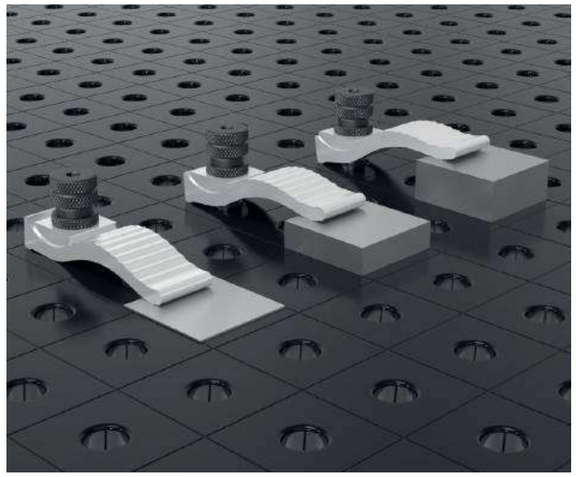

H: Hauteur, G: Poids, Ø: Diamètre, L: Longueur, B: Largeur, SP: force de serrage maxi

### Vé Vario Ø 50 90°/120° avec embout vissé

filetage M10 pour par ex. Embout pour vé Réf. 160649, pour tubes ronds et carrés jusqu'au Ø 80 mm

| | | H (c) | Ø | G | |
|---|---|---|---|---|---|
| 2-160645.1.N | 16 N BAR | 20 mm | 50 mm | 0,21 kg | **40 CHF** • |
| 2-160645.1.A | 16 AL | 20 mm | 50 mm | 0,07 kg | **55 CHF** • |
| 2-160645.1.PA | 16 PA | 20 mm | 50 mm | 0,03 kg | **51 CHF** • |

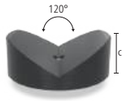


### Vé Ø 80 120° avec embout vissé

filetage M10 pour par ex. Embout pour vé Réf. 160649, pour tubes jusqu'au Ø 120 mm

| | | H (c) | Ø | G | |
|---|---|---|---|---|---|
| 2-160652.1 | 16 B | 30 mm | 80 mm | 0,77 kg | **45 CHF** • |
| 2-160652.1.A | 16 AL | 30 mm | 80 mm | 0,26 kg | **67 CHF** • |
| 2-160652.1.PA | 16 PA | 30 mm | 80 mm | 0,12 kg | **67 CHF** • |

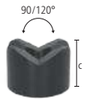


### Vé Vario Ø 50 90°/120° sans embout brunie

se fixe avec un boulon, pour tubes ronds et carrés jusqu'au Ø 80 mm

B 16

| | H (c) | Ø | G | |
|---|---|---|---|---|
| 2-160641 | 35 mm | 50 mm | 0,39 kg | **41 CHF** • |

### Cône de bridage brunie

support pour tubes ronds et carrés jusqu'au Ø 45 mm, à fixer avec un boulon

B 16

| | H (c) | Ø | G | |
|---|---|---|---|---|
| 2-160670 | 40 mm | 45 mm | 0,26 kg | **17 CHF** • |

### Entretoise réglable en hauteur Ø 50 brunie

réglage fin en hauteur de 55-75 mm, combinable avec le set support 160821 et les rallonges de prisme

B 16

| | H (c) | Ø | G | |
|---|---|---|---|---|
| 2-160822 | 55-75 mm | 50 mm | 0,71 kg | **37 CHF** • |

### Support réglable en hauteur avec graduation brunie

inclus Goupille filetée, réglage continu en hauteur entre 20-105 mm, Goupille filetée pour réglage en hauteur de vés de bridage

100 B 16

| | H (c) | Ø | G | |
|---|---|---|---|---|
| 2-160824 | 125 mm | 40 mm | 0,33 kg | **46 CHF** • |

### Set support 7 pièces brunie

mise à hauteur égale pour des différences de 1-60 mm, avec filetage M10

B 16

| | H (c) | Ø | G | |
|---|---|---|---|---|
| 2-160821 | 65 mm | 25 mm | 0,17 kg | **42 CHF** • |

### Tour-Multi-bridage brunie

support à hauteur variable, avec filetage M10

B 16

| | H (c) | Ø | G | |
|---|---|---|---|---|
| 2-160821.1 | 65 mm | 25 mm | 0,09 kg | **21 CHF** • |

### Jeu de rondelles

épaisseur des rondelles: 1 / 2 / 3 / 5 / 10 / 20 mm

16

| | Ø | G | |
|---|---|---|---|
| 2-160821.2 | 25 mm | 0,08 kg | **21 CHF** • |

### Rallonge vé brunie

compatible avec les prismes, le set support 160821 et le support à vis 160822

B 16

| | L (a) | Ø | G | |
|---|---|---|---|---|
| 2-160649.1 | 50 mm | 16 mm | 0,08 kg | **19 CHF** • |
| 2-160649.2 | 100 mm | 16 mm | 0,15 kg | **24 CHF** • |

### Embout à visser brunie

pour la fixation de prismes dans les trous

B 16

| | L (a) | Ø | G | |
|---|---|---|---|---|
| 2-160649 | 10 mm | 16 mm | 0,02 kg | **7 CHF** • |

### Vis spéciale

pour vés System 16

16

| | L (a) | Ø | G | |
|---|---|---|---|---|
| 2-160649.0 | 10 mm | 16 mm | 0,02 kg | **7 CHF** • |

**Plus d'informations et d'accessoires pour ces produits online.**

www.siegmund.com/
F-prism16

H: Hauteur, G: Poids, Ø: Diamètre, L: Longueur

**Chariot pour accessoires peinture poudre**
Poids total admissible 240 kg

16

| | L (a) | B (b) | H (c) | G | |
|---|---|---|---|---|---|
| 2-160910 | 555 mm | 560 mm | 680 mm | 30 kg | **617 CHF** • |

**Console pour accessoires peinture poudre**
fixation à la table de soudage avec boulon réglables 160532 ou avec vis murales

16

| | L (a) | B (b) | H (c) | G | |
|---|---|---|---|---|---|
| 2-160912 | 500 mm | 50 mm | 500 mm | 7,40 kg | **249 CHF** • |

**Cloison de protection soudure**
Fixation avec 2 boulons (16: 000520, 22: 002822, 28: 280511), peut comporter des rayures pour des raisons techniques, peinture couleur sur demande avec surcoût

16 22 28

| | L (a) | B (b) | H (c) | G | |
|---|---|---|---|---|---|
| 2-280980 | 1600 mm | 50 mm | 800 mm | 23 kg | **204 CHF** • |

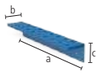

**Module pour console accessoires avec douilles peinture poudre**
pour Pinces de bridage / Vés / Boulons, Plaque murale arrière non comprise

16

| | L (a) | B (b) | H (c) | Ø | G | |
|---|---|---|---|---|---|---|
| 2-160930 | 500 mm | 80 mm | 90 mm | 16 mm | 1,90 kg | **72 CHF** • |

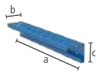

**Module pour console accessoires sans douilles peinture poudre**
pour Vés / Boulons, Plaque murale arrière non comprise

16

| | L (a) | B (b) | H (c) | Ø | G | |
|---|---|---|---|---|---|---|
| 2-160931 | 500 mm | 80 mm | 90 mm | 16 mm | 1,60 kg | **51 CHF** • |

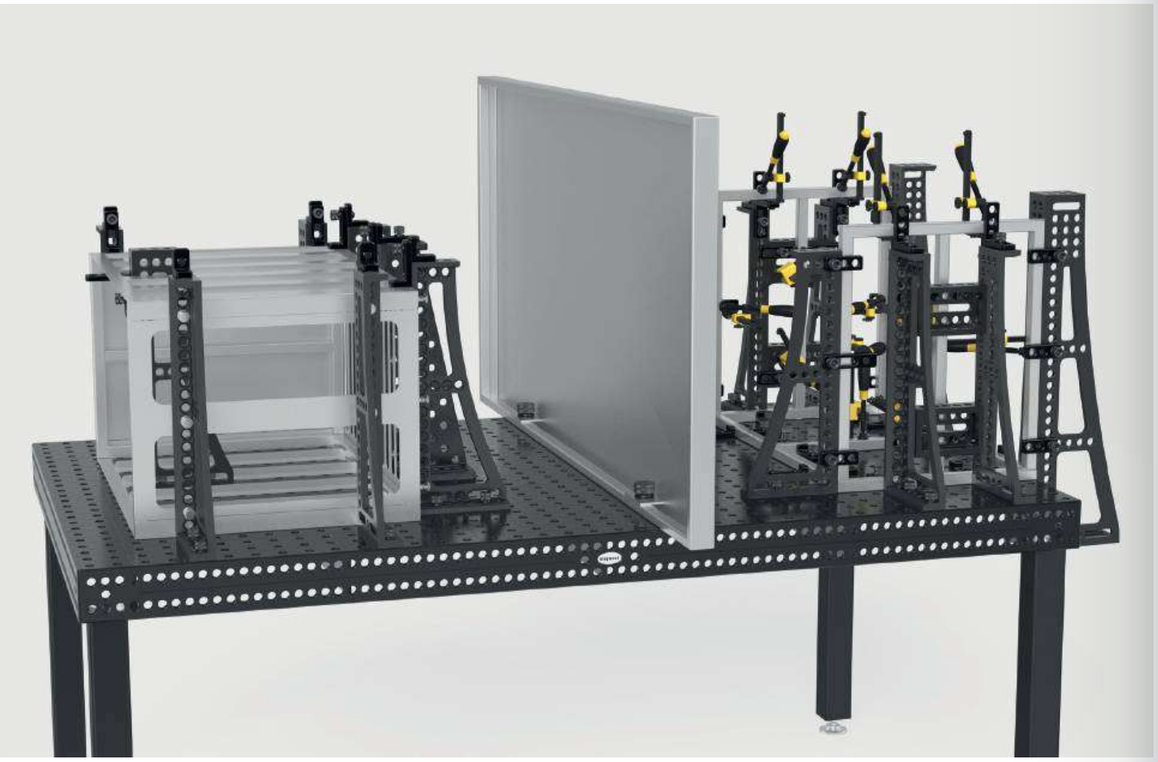







**Crochet pour console accessoires brunie**
lot de 10

B 16

| | L (a) | Ø | G | |
|---|---|---|---|---|
| 2-160936.10 | 22 mm | 16 mm | 0,01 kg | **15 CHF** • |

**Clé à six pans Dimension 4**
jaune

16

| | G | |
|---|---|---|
| 2-160852 | 0,06 kg | **13 CHF** • |

**Brosse Ø 17 avec protection**
pour le nettoyage des alésages System

16

| | Ø | G | |
|---|---|---|---|
| 2-160820 | 17 mm | 0,05 kg | **17 CHF** • |



**Brosse Ø 17 pour perceuse / Pack de 10**
pour le nettoyage des alésages System

16

| | Ø | G | |
|---|---|---|---|
| 2-160820.10 | 17 mm | 0,05 kg | **62 CHF** • |

**Support de torche de soudure brunie**
s'emboîte dans les alésages System

B 16

| | H (c) | G | |
|---|---|---|---|
| 2-160920 | 200 mm | 0,27 kg | **23 CHF** • |

**Prise de masse Confort**
garantit un contact à 100% avec la table de soudure, Fixation dans les alésages System, Charge jusqu'à 500 ampères, Section de câble 70-95 mm²

16 22 28

| | G | |
|---|---|---|
| 2-000810 | 0,66 kg | **48 CHF** • |

**Anneau de levage**
pour le transport sécurisé des tables de soudage et des poutres en U, Pour la fixation: Systeme 16: 4x 160511, Capacité de charge: 1500 kg (charge axiale)

16

| | L (a) | B (b) | H (c) | G | |
|---|---|---|---|---|---|
| 2-160836 | 141 mm | 141 mm | 120 mm | 3,10 kg | **63 CHF** • |

**Plus d'informations et d'accessoires pour ces produits online.**

www.siegmund.com/
F-accessories16

L: Longueur, B: Largeur, H: Hauteur, G: Poids, Ø: Diamètre

## Basic

**Sub Table Box verrouillable pour Basic**
peinture poudre, Espace de rangement sous votre table de soudure, 360 mm disponibles pour les tiroirs, verrouillable, deux clés inclus

16

| | L (a) | B (b) | H (c) | TF | G | |
|---|---|---|---|---|---|---|
| 2-161990 | 630 mm | 485 mm | 430 mm | 100 kg | 28,50 kg | **369 CHF** • |

**Set Sub Table Box verrouillable pour Basic 2 tiroirs compris**
Tiroirs inclus (2x 004230), peinture poudre, Espace de rangement sous votre table de soudure, verrouillable, deux clés inclus, livré monté, Dimension tiroir 500 mm

16

| | L (a) | B (b) | H (c) | TF | G | Prix Promo |
|---|---|---|---|---|---|---|
| 2-161990.1 | 630 mm | 485 mm | 430 mm | 100 kg | 42,50 kg | **523 CHF** • |
| | | | | | | au lieu de 529 CHF |

**Set Sub Table Box verrouillable pour Basic 3 tiroirs compris**
Tiroirs inclus (1x 004220, 1x 004225, 1x 004230), peinture poudre, Espace de rangement sous votre table de soudure, verrouillable, deux clés inclus, livré monté, Dimension tiroir 500 mm

16

| | L (a) | B (b) | H (c) | TF | G | Prix Promo |
|---|---|---|---|---|---|---|
| 2-161990.2 | 630 mm | 485 mm | 430 mm | 100 kg | 47,50 kg | **573 CHF** • |
| | | | | | | au lieu de 588 CHF |

## Professional 750 / Extreme 8.7

**Sub Table Box verrouillable**
peinture poudre, Espace de rangement sous votre table de soudure, 360 mm disponibles pour les tiroirs, Dimensions de table 1000x500 mm non compatibles, verrouillable, deux clés inclus

16

| | L (a) | B (b) | H (c) | TF | G | |
|---|---|---|---|---|---|---|
| 2-160990 | 630 mm | 485 mm | 430 mm | 100 kg | 28,50 kg | **369 CHF** • |

**Set Sub Table Box verrouillable 2 tiroirs compris**
Tiroirs inclus (2x 004230), peinture poudre, Espace de rangement sous votre table de soudure, Dimensions de table 1000x500 mm non compatibles, verrouillable, deux clés inclus, livré monté, Dimension tiroir 500 mm

16

| | L (a) | B (b) | H (c) | TF | G | Prix Promo |
|---|---|---|---|---|---|---|
| 2-160990.1 | 630 mm | 485 mm | 430 mm | 100 kg | 42,50 kg | **523 CHF** • |
| | | | | | | au lieu de 529 CHF |

**Set Sub Table Box verrouillable 3 tiroirs compris**
Tiroirs inclus (1x 004220, 1x 004225, 1x 004230), peinture poudre, Espace de rangement sous votre table de soudure, Dimensions de table 1000x500 mm non compatibles, verrouillable, deux clés inclus, livré monté, Dimension tiroir 500 mm

16

| | L (a) | B (b) | H (c) | TF | G | Prix Promo |
|---|---|---|---|---|---|---|
| 2-160990.2 | 630 mm | 485 mm | 430 mm | 100 kg | 47,50 kg | **573 CHF** • |
| | | | | | | au lieu de 588 CHF |

**Plus d'informations et d'accessoires pour ces produits online.**

www.siegmund.com/
F-stbox





## Extreme 8.7 PLUS

**Sub Table Box verrouillable pour table PLUS**
peinture poudre, Espace de rangement sous votre table de soudure, 360 mm disponibles pour les tiroirs, verrouillable, deux clés inclus

16

| | L (a) | B (b) | H (c) | TF | G | |
|---|---|---|---|---|---|---|
| 2-162990 | 630 mm | 485 mm | 430 mm | 100 kg | 28 kg | **369 CHF** • |

**Set Sub Table Box verrouillable pour table PLUS 2 tiroirs compris**
Tiroirs inclus (2x 004230), peinture poudre, Espace de rangement sous votre table de soudure, verrouillable, deux clés inclus, livré monté, Dimension tiroir 500 mm

16

| | L (a) | B (b) | H (c) | TF | G | Prix Promo |
|---|---|---|---|---|---|---|
| 2-162990.1 | 630 mm | 485 mm | 430 mm | 100 kg | 42 kg | **523 CHF** • |
| | | | | | | au lieu de 529 CHF |

**Set Sub Table Box verrouillable pour table PLUS 3 tiroirs compris**
Tiroirs inclus (1x 004220, 1x 004225, 1x 004230), peinture poudre, Espace de rangement sous votre table de soudure, verrouillable, deux clés inclus, livré monté, Dimension tiroir 500 mm

16

| | L (a) | B (b) | H (c) | TF | G | Prix Promo |
|---|---|---|---|---|---|---|
| 2-162990.2 | 630 mm | 485 mm | 430 mm | 100 kg | 47 kg | **573 CHF** • |
| | | | | | | au lieu de 588 CHF |

## Configuration

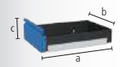


**Tiroir avec glissière à clipser**
peinture poudre, peut être rajouté à tout moment, pour Sub Table Box, pour Workstation 0806 / 1208 / 1212 avec parois

16 22 28

| | L (a) | B (b) | H (c) | TF | G | |
|---|---|---|---|---|---|---|
| 2-004220 | 590 mm | 400 mm | 60 mm | 50 kg | 5,50 kg | **66 CHF** • |
| 2-004225 | 590 mm | 400 mm | 120 mm | 50 kg | 6,50 kg | **74 CHF** • |
| 2-004230 | 590 mm | 400 mm | 180 mm | 50 kg | 7 kg | **81 CHF** • |
| 2-004235 | 590 mm | 400 mm | 240 mm | 50 kg | 7,50 kg | **88 CHF** • |

L: Longueur, B: Largeur, H: Hauteur, G: Poids, TF: Capacité de charge

## Étau 100

**Étau Siegmund 100**
Bridage à 45° ou 90° degré, Largeur des mors 100 mm, Ouverture 100 mm, Fixation Table de soudure et de bridage: Systeme 16: 2x 160511, Systeme 22: 2x 160513 + 2x 000541, Systeme 28: 2x 160511 + 2x 000545

16 22 28

| | SP | G | |
|---|---|---|---|
| 2-004310 | 20 kN | 9,50 kg | **216 CHF** • |

**Set mors de protection 100 sac inclus**
Contenu de la livraison: 2x Fibre, 2x Caoutchouc, 2x Alu neutre, 2x Prismes Alu

16 22 28

| | | G | |
|---|---|---|---|
| 2-004315 | | 0,70 kg | **51 CHF** • |

**Set Étau Siegmund 100 Systeme 16**
Bridage à 45° ou 90° degré, Largeur des mors 100 mm, Ouverture 100 mm, Contenu de la livraison: 1x Étau 004310, 2x Boulon 160511, 1x Set mors de protection 004315

16

| | SP | G | |
|---|---|---|---|
| 2-164310 | 20 kN | 10,36 kg | **319 CHF** • |

## Étau 125

**Étau Siegmund 125**
Bridage à 45° ou 90° degré, Largeur des mors 125 mm, Ouverture 125 mm, Fixation: Systeme 16: 2x 160511 + 2x 000546, Systeme 22: 2x 220513 + 2x 000544, Systeme 28: 2x 280511

16 22 28

| | SP | G | |
|---|---|---|---|
| 2-004320 | 30 kN | 17,50 kg | **254 CHF** • |

**Set mors de protection 125 sac inclus**
Contenu de la livraison: 2x Fibre, 2x Caoutchouc, 2x Alu neutre, 2x Prismes Alu

16 22 28

| | | G | |
|---|---|---|---|
| 2-004325 | | 0,85 kg | **57 CHF** • |

**Set Étau Siegmund 125 Systeme 16**
Bridage à 45° ou 90° degré, Largeur des mors 125 mm, Ouverture 125 mm, Contenu de la livraison: 1x Étau 004320, 2x Boulon 160511, 2x Douille de réduction 000546, 1x Set mors de protection 004325

16

| | SP | G | |
|---|---|---|---|
| 2-164320 | 30 kN | 18,65 kg | **386 CHF** • |

**Plus d'informations et d'accessoires pour ces produits online.**

www.siegmund.com/
F-benchvice





## Étau 150

**Étau Siegmund 150**
Bridage à 45° ou 90° degré, Largeur des mors 150 mm, Ouverture 150 mm, Fixation: Systeme 16: 2x 160511 + 2x 000546, Systeme 22: 2x 220513 + 2x 000544, Systeme 28: 2x 280511

16 22 28

| | SP | G | |
|---|---|---|---|
| 2-004330 | 40 kN | 24 kg | **330 CHF** • |

**Set mors de protection 150 sac inclus**
Contenu de la livraison: 2x Fibre, 2x Caoutchouc, 2x Alu neutre, 2x Prismes Alu

16 22 28

| | | G | |
|---|---|---|---|
| 2-004335 | | 1 kg | **64 CHF** • |

**Set Étau Siegmund 150 Systeme 16**
Bridage à 45° ou 90° degré, Largeur des mors 150 mm, Ouverture 150 mm, Contenu de la livraison: 1x Étau 004330, 2x Boulon 160511, 2x Douille de réduction 000546, 1x Set mors de protection 004335

16

| | SP | G | |
|---|---|---|---|
| 2-164330 | 40 kN | 25,30 kg | **464 CHF** • |

## Mors de protection

Le corps des mors de protection est composé de profilés aluminium solides. Les aimants intégrés dans les profilés maintiennent solidement les mors sur l'étau et permettent un échange de mors facile et rapide selon la pièce et l'étape de travail. Malgré le fort magnétisme, les pièces ne sont pas magnétisées. Les mors de protection sont perpendiculaires et parallèles et permettent ainsi d'assurer la précision des étaux Siegmund.

## Set mors de protection

2x Fibre: convient pour des surfaces fraisées fin, rabotées fin, rectifiées ou polies, 2x Caoutchouc: conseillé pour le bois et les pièces plastiques, 2x Alu neutre: bridage sûr des pièces usinées de l'ébauche à une finition moyenne grâce aux rainures, 2x Prismes Alu: Bridage de pièces rondes ou ovales grâce aux prismes

G: Poids, SP: force de serrage maxi

### Presse sur table Systeme 16

Force de 2,5 tonnes, Course totale 60 mm, Force d'utilisation 330 N, Course par coup de pompe 4,6 mm, Avec soupape de décharge, Fixation en deux points toujours nécessaire

16

| | G | |
|---|---|---|
| 2-160780 | 6,50 kg | **1'127 CHF** • |

### Équerres spéciales Systeme 16

comme rallonge ou fixation verticale de la presse de table

16

| | L (a) | B (b) | H (c) | G | |
|---|---|---|---|---|---|
| 2-160702 | 195 mm | 60 mm | 60 mm | 1,41 kg | **56 CHF** • |

### Pièce de pression

000701.AL: recommandé pour des applications acier, 000701.PA: recommandé pour des applications inox

| | | H (c) | Ø | G | |
|---|---|---|---|---|---|
| 2-000701.AL | 28 22 16 AL | 15 mm | 55 mm | 0,08 kg | **23 CHF** • |
| 2-000701.PA | 28 22 16 PA | 15 mm | 55 mm | 0,03 kg | **19 CHF** • |

### Poinçon 90° avec rallonge

pour le serrage en angles sans abimer le cordon de soudure

16 22 28

| | L (a) | B (b) | H (c) | G | |
|---|---|---|---|---|---|
| 2-000706 | 168 mm | 50 mm | 50 mm | 0,82 kg | **99 CHF** • |

### Mandrin pour tube POM-C

pour redresser des tubes, pour tubes Ø 21,4 mm: 000703.1, pour tubes Ø 26,9 mm: 000703.4, pour tubes Ø 33,7 mm: 000703.2, pour tubes Ø 42,4 mm: 000703.3, pour tubes Ø 48,3 mm: 000703.5

16 22 28

| | L (a) | Ø | G | |
|---|---|---|---|---|
| 2-000703.1 | 35 mm | 55 mm | 0,08 kg | **22 CHF** • |
| 2-000703.4 | 35 mm | 55 mm | 0,08 kg | **22 CHF** • |
| 2-000703.2 | 35 mm | 55 mm | 0,08 kg | **22 CHF** • |
| 2-000703.3 | 35 mm | 55 mm | 0,07 kg | **22 CHF** • |
| 2-000703.5 | 35 mm | 55 mm | 0,06 kg | **22 CHF** • |

### Outil de cintrage POM-C

pour le cintrage et le redressage de tubes, pour tubes Ø 21,4 mm: 000704.1, pour tubes Ø 26,9 mm: 000704.4, pour tubes Ø 33,7 mm: 000704.2, pour tubes Ø 42,4 mm: 000704.3, pour tubes Ø 48,3 mm: 000704.5

16 22 28

| | L (a) | B (b) | H (c) | G | |
|---|---|---|---|---|---|
| 2-000704.1 | 120 mm | 35 mm | 60 mm | 0,25 kg | **40 CHF** • |
| 2-000704.4 | 120 mm | 35 mm | 60 mm | 0,26 kg | **40 CHF** • |
| 2-000704.2 | 120 mm | 35 mm | 60 mm | 0,25 kg | **40 CHF** • |
| 2-000704.3 | 120 mm | 35 mm | 60 mm | 0,23 kg | **40 CHF** • |
| 2-000704.5 | 120 mm | 35 mm | 60 mm | 0,21 kg | **40 CHF** • |

**Plus d'informations et d'accessoires pour ces produits online.**

www.siegmund.com/
F-tablepress

### Appui POM-C

coussinet nécessaire pour la fixation, fixation avec boulon 160515 / 220515 / 280513 (non compris dans le prix), pour tubes Ø 21,4 mm: 000705.1, pour tubes Ø 26,9 mm: 000705.4, pour tubes Ø 33,7 mm: 000705.2, pour tubes Ø 42,4 mm: 000705.3, pour tubes Ø 48,3 mm: 000705.5

16 22 28

| | L (a) | B (b) | H (c) | G | |
|---|---|---|---|---|---|
| 2-000705.1 | 60 mm | 114 mm | 55 mm | 0,37 kg | **51 CHF** • |
| 2-000705.4 | 60 mm | 111 mm | 55 mm | 0,35 kg | **50 CHF** • |
| 2-000705.2 | 60 mm | 102 mm | 55 mm | 0,31 kg | **49 CHF** • |
| 2-000705.3 | 60 mm | 93 mm | 55 mm | 0,27 kg | **46 CHF** • |
| 2-000705.5 | 60 mm | 93 mm | 55 mm | 0,26 kg | **44 CHF** • |

### Coussinet

pour une fixation libre en rotation de l'appui dans les alésages System, pour la fixation: 160515

16

| | L (a) | Ø | G | |
|---|---|---|---|---|
| 2-160701 | 48 mm | 40 mm | 0,26 kg | **18 CHF** • |

## Conseil produit

### Basic-Set

Compris dans le Set: 1x 000701.PA, 1x 000701.AL, 1x 160702

16

| | G | Prix Promo |
|---|---|---|
| 2-160783 | 1,52 kg | **79 CHF** • |
| | | au lieu de 98 CHF |

### Set de redressage tubes pour Ø 21,4

Compris dans le Set: 1x 000703.1, 1x 000704.1, 2x 000705.1, 2x 160701, fixation avec boulon 160515 (non compris dans le prix)

16

| | G | Prix Promo |
|---|---|---|
| 2-160782.1 | 1,59 kg | **162 CHF** • |
| | | au lieu de 201 CHF |

### Set de redressage tubes pour Ø 26,9

Compris dans le Set: 1x 000703.4, 1x 000704.4, 2x 000705.4, 2x 160701, fixation avec boulon 160515 (non compris dans le prix)

16

| | G | Prix Promo |
|---|---|---|
| 2-160782.4 | 1,56 kg | **159 CHF** • |
| | | au lieu de 198 CHF |

### Set de redressage tubes pour Ø 33,7

Compris dans le Set: 1x 000703.2, 1x 000704.2, 2x 000705.2, 2x 160701, fixation avec boulon 160515 (non compris dans le prix)

16

| | G | Prix Promo |
|---|---|---|
| 2-160782.2 | 1,47 kg | **158 CHF** • |
| | | au lieu de 196 CHF |

### Set de redressage tubes pour Ø 42,4

Compris dans le Set: 1x 000703.3, 1x 000704.3, 2x 000705.3, 2x 160701, fixation avec boulon 160515 (non compris dans le prix)

16

| | G | Prix Promo |
|---|---|---|
| 2-160782.3 | 1,36 kg | **152 CHF** • |
| | | au lieu de 190 CHF |

### Set de redressage tubes pour Ø 48,3

Compris dans le Set: 1x 000703.5, 1x 000704.5, 2x 000705.5, 2x 160701, fixation avec boulon 160515 (non compris dans le prix)

16

| | G | Prix Promo |
|---|---|---|
| 2-160782.5 | 1,31 kg | **148 CHF** • |
| | | au lieu de 186 CHF |

G: Poids, L: Longueur, B: Largeur, H: Hauteur, Ø: Diamètre

# SOLUTIONS INTER-SYSTEM

Le système modulaire Siegmund est basé sur les différents diamètres. Le diamètre de l'alésage définit le System. Dans un System, les outils et sets sont compatibles avec toutes les séries de tables. Si vous voulez travailler avec plusieurs Systems, nous proposons un assortiment important d'éléments de liaison.

## Prismes de bridage magnétique

### Prismes de bridage magnétique Duo 5 / 7 / 10

000780: Force de bridage système 5 kN, Surface de bridage (s1) 120x57 mm / (s2) 136x64 mm, 000781: Force de bridage système 7 kN, Surface de bridage (s1) 156x57 mm / (s2) 172x64 mm, 000782: Force de bridage système 10 kN, Surface de bridage (s1) 162x76 mm / (s2) 178x87 mm

16 22 28

| | L (a) | B (b) | H (c) | G | |
|---|---|---|---|---|---|
| 2-000780 | 143 mm | 64 mm | 71 mm | 3,90 kg | **290 CHF** • |
| 2-000781 | 178 mm | 64 mm | 71 mm | 4,90 kg | **362 CHF** • |
| 2-000782 | 184 mm | 87 mm | 88 mm | 8,80 kg | **480 CHF** • |

### Promo exceptionnelle Prismes de bridage magnétique Duo 5

Surface de bridage (s1): 120x57 mm, Surface de bridage (s2): 136x64 mm, Contenu de la livraison: 2x Prismes de bridage magnétique Duo + 1x Clé à six pans

16 22 28

| | L (a) | B (b) | H (c) | G | Prix Promo |
|---|---|---|---|---|---|
| 2-000780.Set | 143 mm | 64 mm | 71 mm | 7,80 kg | **520 CHF** • |
| | | | | | au lieu de 580 CHF |

### Promo exceptionnelle Prismes de bridage magnétique Duo 7

Surface de bridage (s1): 156x57 mm, Surface de bridage (s2): 172x64 mm, Contenu de la livraison: 2x Prismes de bridage magnétique Duo + 1x Clé à six pans

16 22 28

| | L (a) | B (b) | H (c) | G | Prix Promo |
|---|---|---|---|---|---|
| 2-000781.Set | 178 mm | 64 mm | 71 mm | 9,80 kg | **651 CHF** • |
| | | | | | au lieu de 723 CHF |

### Promo exceptionnelle Prismes de bridage magnétique Duo 10

Surface de bridage (s1): 162x76 mm, Surface de bridage (s2): 178x87 mm, Contenu de la livraison: 2x Prismes de bridage magnétique Duo + 1x Clé à six pans

16 22 28

| | L (a) | B (b) | H (c) | G | Prix Promo |
|---|---|---|---|---|---|
| 2-000782.Set | 184 mm | 87 mm | 88 mm | 17,60 kg | **862 CHF** • |
| | | | | | au lieu de 960 CHF |

Plus d'informations et d'accessoires pour ces produits online.
www.siegmund.com/F-magnetic

## Eléments de liaison

### Boulon à billes étagé double brunie

pour le bridage d'éléments issus des gros System sur des System plus petits, NON compatible avec la liaison de tables ou de poutres en U

B 16 28

| | | L (a) | Ø | SK | ZK | AM | G | |
|---|---|---|---|---|---|---|---|---|
| 2-000520 | 28 -> 16 | 75 mm | 40 mm | 55 kN | 10 kN | 10 Nm | 0,32 kg | **55 CHF** • |
| 2-002822 | 28 -> 22 | 88 mm | 40 mm | 130 kN | 15 kN | 15 Nm | 0,45 kg | **55 CHF** • |
| 2-002216 | 22 -> 16 | 71 mm | 35 mm | 55 kN | 10 kN | 10 Nm | 0,28 kg | **50 CHF** • |

### Boulon de liaison au ras de la table brunie

pour relier des tables de System différents, pour le bridage d'éléments dans des alésages System différents, ne convient pas aux profilés Alu

B 16 28

| | | L (a) | Ø | SK | ZK | AM | G | |
|---|---|---|---|---|---|---|---|---|
| 2-000562 | 28 <-> 16 | 34 mm | 32 mm | 50 kN | 4 kN | 15 Nm | 0,12 kg | **25 CHF** • |
| 2-028022 | 28 <-> 22 | 36 mm | 32 mm | 120 kN | 6 kN | 15 Nm | 0,11 kg | **25 CHF** • |
| 2-022016 | 22 <-> 16 | 27 mm | 27 mm | 20 kN | 4 kN | 15 Nm | 0,06 kg | **23 CHF** • |





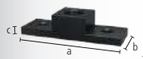


### Plaque pour adaptateur brunie

pièce pour pinces de bridage des différents System, pour le bridage d'éléments issus de grands System sur des System plus petits, à fixer avec des boulons à billes

B 16 28

| | | L (a) | B (b) | H (c) | G | |
|---|---|---|---|---|---|---|
| 2-000570 | 28 -> 16 | 150 mm | 50 mm | 35 mm | 0,94 kg | **47 CHF** • |

### Plaque pour adaptateur nitrurée

pièce pour pinces de bridage des différents System, pour le bridage d'éléments issus de grands System sur des System plus petits, à fixer avec des boulons à billes

BAR N 22 28

| | | L (a) | B (b) | H (c) | G | |
|---|---|---|---|---|---|---|
| 2-000571.N | 28 -> 22 | 150 mm | 50 mm | 35 mm | 1,09 kg | **47 CHF** • |
| 2-000572.N | 22 -> 16 | 150 mm | 50 mm | 25 mm | 0,83 kg | **47 CHF** • |

### Douille de réduction (petit trop grand) brunie

pour le bridage d'éléments issus des petits System sur des System plus grands, NON utilisable pour les oblongs

B 16 28

| | | L (a) | Ø | G | |
|---|---|---|---|---|---|
| 2-000545 | 16 -> 28 | 24 mm | 32 mm | 0,05 kg | **15 CHF** • |

### Douille de réduction (petit trop grand) brunie

boulons longs nécessaires, pour le bridage d'éléments issus des petits System sur des System plus grands, NON utilisable pour les oblongs

B 16 22

| | | L (a) | Ø | G | |
|---|---|---|---|---|---|
| 2-000541 | 16 -> 22 | 24 mm | 27 mm | 0,04 kg | **15 CHF** • |
| 2-000543 | 22 -> 28 | 36 mm | 32 mm | 0,08 kg | **15 CHF** • |

### Douille de réduction (grand trop petit) brunie

pour le bridage d'éléments issus de grands System sur des System plus petits, fixer dans l'élément, utilisable dans les oblongs

B 16 28

| | | L (a) | Ø | G | |
|---|---|---|---|---|---|
| 2-000546 | 28 -> 16 | 29 mm | 36 mm | 0,07 kg | **15 CHF** • |

### Douille de réduction (grand trop petit) brunie

boulons longs nécessaires, pour le bridage d'éléments issus de grands System sur des System plus petits, fixer dans l'élément, utilisable dans les oblongs

B 22 28

| | | L (a) | Ø | G | |
|---|---|---|---|---|---|
| 2-000544 | 28 -> 22 | 35 mm | 36 mm | 0,10 kg | **15 CHF** • |
| 2-000542 | 22 -> 16 | 23 mm | 31 mm | 0,05 kg | **15 CHF** • |

### Douille d'adaptateur brunie

Douille pour éléments à fixer dans des plus gros System, ne pas utiliser pour le bridage avec des boulons à billes

B 16 28

| | | L (a) | Ø | G | |
|---|---|---|---|---|---|
| 2-000547 | 16 -> 28 | 40 mm | 30 mm | 0,12 kg | **16 CHF** • |
| 2-000549 | 22 -> 28 | 25 mm | 30 mm | 0,04 kg | **16 CHF** • |
| 2-000548 | 16 -> 22 | 18 mm | 24 mm | 0,02 kg | **16 CHF** • |

Plus d'informations et d'accessoires pour ces produits online.
www.siegmund.com/F-connecting

L: Longueur, B: Largeur, H: Hauteur, G: Poids, Ø: Diamètre, SK: Force de cisaillement, AM: Couple de serrage Acier, couple de serrage en fonction du matériau, ZK: Force de traction Acier

## Brides

### Plaque de bridage 150 lbs avec boulons de fixation nitrurée

pour brides norme US, ANSI / ASME B 16,5 150 lbs, de 1/2" à 8", Contenu de la livraison: 2x 280255, 2x 280256, 2x 280257, nécessaire pour le système 16: 000562/000520/000546, nécessaire pour le système 22: 028022/002822/000544

BAR N 16 22 28

| | L (a) | B (b) | MS (d) | G | |
|---|---|---|---|---|---|
| 2-280250.P | 350 mm | 250 mm | 25 mm | 14 kg | **604 CHF** • |

### Plaque de bridage 300 lbs avec boulons de fixation nitrurée

pour brides norme US, ANSI / ASME B 16,5 300 lbs, de 1/2" à 8", Contenu de la livraison: 2x 280255, 2x 280256, 2x 280257, 2x 280258, nécessaire pour le système 16: 000562/000520/000546, nécessaire pour le système 22: 028022/002822/000544

BAR N 16 22 28

| | L (a) | B (b) | MS (d) | G | |
|---|---|---|---|---|---|
| 2-280251.P | 350 mm | 250 mm | 25 mm | 14 kg | **687 CHF** • |

### Plaque de bridage 400-600 lbs avec boulons de fixation nitrurée

pour brides norme US, ANSI / ASME B 16,5 400-600 lbs, de 1/2" à 6", Contenu de la livraison: 2x 280255, 2x 280256, 2x 280257, 2x 280258, 2x 280259, nécessaire pour le système 16: 000562/000520/000546, nécessaire pour le système 22: 028022/002822/000544

BAR N 16 22 28

| | L (a) | B (b) | MS (d) | G | |
|---|---|---|---|---|---|
| 2-280252.P | 350 mm | 250 mm | 25 mm | 14 kg | **715 CHF** • |



### Boulon de fixation brunie

pour plaque de bridage 280250.P / 280251.P / 280252.P

B 16 22 28

| | L (a) | Ø | G | |
|---|---|---|---|---|
| 2-280255 | 39 mm | 15,50 mm | 0,03 kg | **16 CHF** • |
| 2-280256 | 41 mm | 18,90 mm | 0,05 kg | **16 CHF** • |
| 2-280257 | 45 mm | 22,20 mm | 0,10 kg | **17 CHF** • |

### Boulon de fixation brunie

pour plaque de bridage 280251.P / 280252.P

B 16 22 28

| | L (a) | Ø | G | |
|---|---|---|---|---|
| 2-280258 | 50 mm | 25,20 mm | 0,14 kg | **24 CHF** • |

### Boulon de fixation brunie

pour plaque de bridage 280252.P

B 16 22 28

| | L (a) | Ø | G | |
|---|---|---|---|---|
| 2-280259 | 50 mm | 28,20 mm | 0,16 kg | **26 CHF** • |

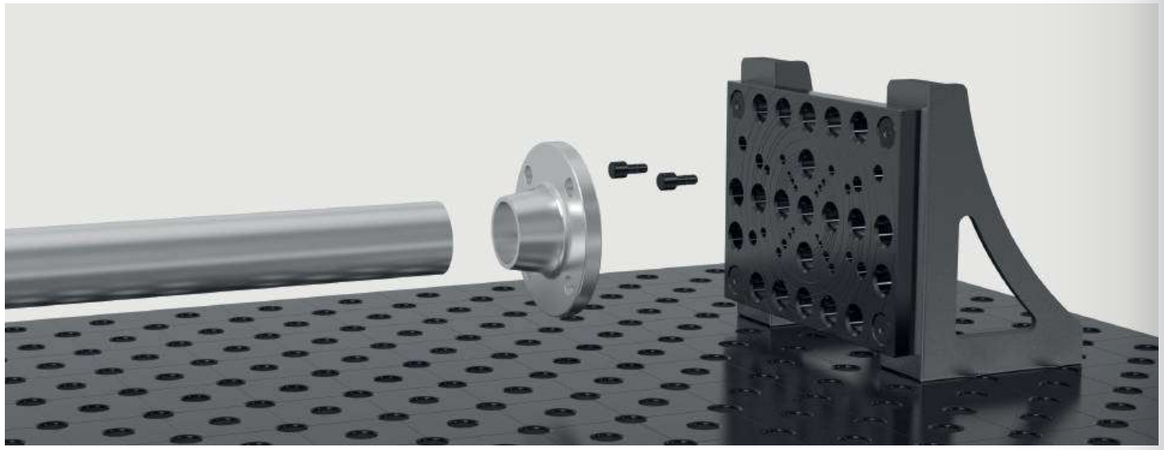





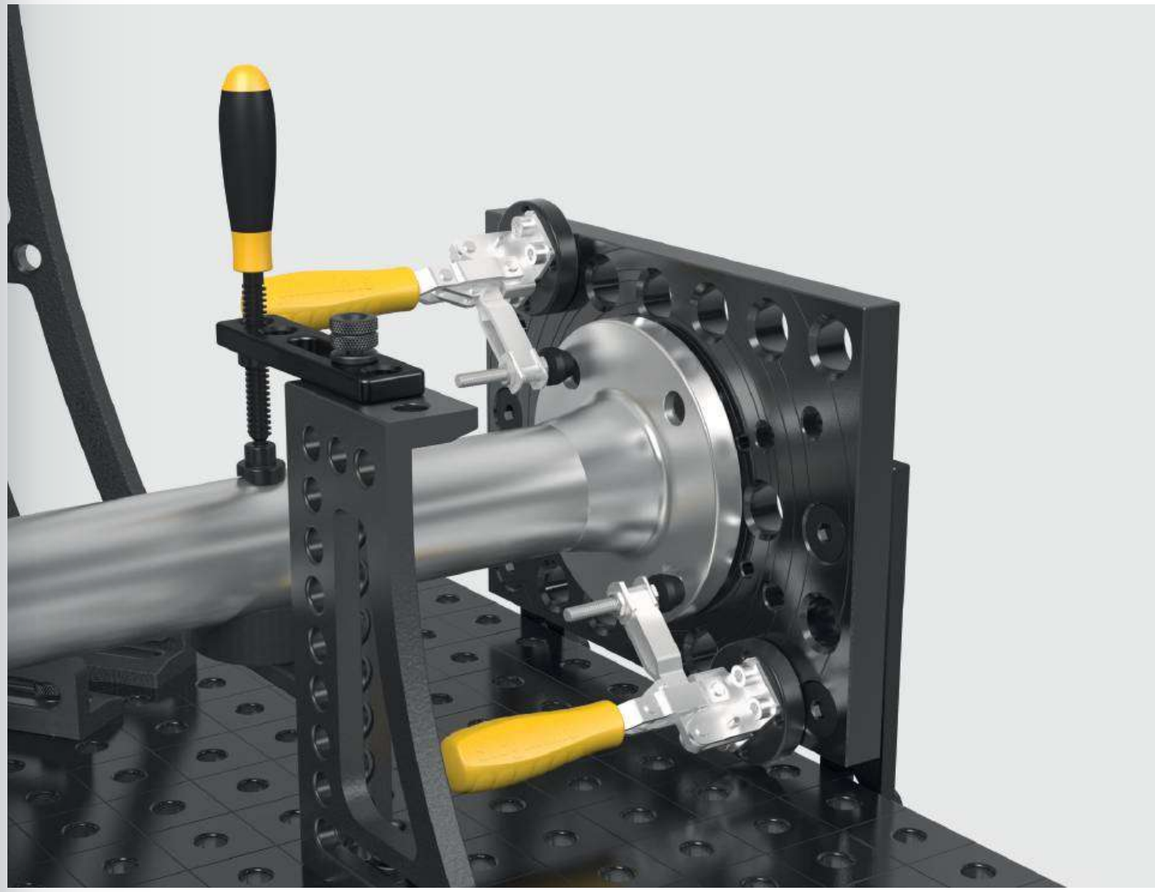

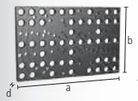

### Plaque de bridage 550 pour bride DIN avec boulons de fixation nitrurée

Contenu de la livraison: 2x 280222, 2x 280223, 2x 280224, 2x 280225, 2x 280226, 2x 280227, pour Système 16: 000562/000520/000546, pour Système 22: 028022/002822/000544

BAR N 16 22 28

| | L (a) | B (b) | MS (d) | G | |
|---|---|---|---|---|---|
| 2-280220.P | 550 mm | 350 mm | 25 mm | 30 kg | **655 CHF** • |

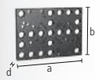

### Plaque de bridage 350 pour bride DIN avec boulons de fixation nitrurée

pour bride DIN 2633, Cote nominale DN 15 - DN 200, Contenu de la livraison: 2x 280222, 2x 280223, 2x 280224, nécessaire pour le système 16: 000562/000520/000546, nécessaire pour le système 22: 028022/002822/000544

BAR N 16 22 28

| | L (a) | B (b) | MS (d) | G | |
|---|---|---|---|---|---|
| 2-280221.P | 350 mm | 250 mm | 25 mm | 14 kg | **557 CHF** • |



### Boulon de fixation brunie

pour plaque de bridage 280220.P / 280221.P

B 16 22 28

| | L (a) | Ø | G | |
|---|---|---|---|---|
| 2-280222 | 39 mm | 13,80 mm | 0,03 kg | **14 CHF** • |
| 2-280223 | 41 mm | 17,80 mm | 0,05 kg | **14 CHF** • |
| 2-280224 | 47 mm | 21,80 mm | 0,10 kg | **14 CHF** • |
| 2-280225 | 50 mm | 25,80 mm | 0,14 kg | **21 CHF** • |
| 2-280226 | 55 mm | 29,80 mm | 0,20 kg | **21 CHF** • |
| 2-280227 | 60 mm | 32,80 mm | 0,27 kg | **21 CHF** • |

Plus d'informations et d'accessoires pour ces produits online.
www.siegmund.com/F-flanges

L: Longueur, B: Largeur, MS: Épaisseur, G: Poids, Ø: Diamètre

## Pinces de bridage pneumatiques

**Vérin pneumatique version courte adaptateur Système 16 inclus**
pour un bridage automatisé, Force = 650 N pour 8 bar, montage dans les alésages System possible avec adaptateurs, course suivant vérin de 25 mm ou 50 mm

16

| | G | |
|---|---|---|
| 0-000850 | 0,90 kg | **322 CHF** ○ |

**Vérin pneumatique version courte adaptateur Système 28 inclus**
pour un bridage automatisé, Force = 650 N pour 8 bar, montage dans les alésages System possible avec adaptateurs, course suivant vérin de 25 mm ou 50 mm

28

| | G | |
|---|---|---|
| 0-000851 | 0,93 kg | **309 CHF** ○ |

**Vérin pneumatique version longue pour Système 28**
pour un bridage automatisé, Force = 350 N pour 8 bar, à fixer dans les filetages avec les douilles filetées System 28, course suivant vérin de 25 mm ou 50 mm

28

| | G | |
|---|---|---|
| 0-000855 | 0,80 kg | **271 CHF** ○ |

**Distributeur pour 8 récepteurs**
pour un bridage automatisé, liaison entre vérin pneumatique et compresseur, pression de service 1-10 bar

16 28

| | G | |
|---|---|---|
| 0-000860 | 0,14 kg | **296 CHF** ○ |

Plus d'informations et d'accessoires pour ces produits online.
www.siegmund.com/F-pneumatic

## Produits d'entretien

**Pierre à surfacer**
pour l'entretien et le planage de défaut de planéité en surface de table, à utiliser uniquement sur les tables et accessoires non nitrurées

16 22 28

| | L (a) | B (b) | H (c) | G | |
|---|---|---|---|---|---|
| 2-000942 | 150 mm | 50 mm | 25 mm | 0,42 kg | **17 CHF** • |
| 2-000940 | 200 mm | 50 mm | 25 mm | 0,56 kg | **21 CHF** • |

**CleanBasic 1 litres en aérosol**
Nettoyant à base d'eau, pour le nettoyage quotidien des tables, évite la corrosion, Données de sécurité disponible en ligne

16 22 28

| | G | |
|---|---|---|
| 2-000914 | 1,10 kg | **15 CHF** • |

**Promo exceptionnelle CleanBasic 8x 1 litres en aérosol**
Nettoyant à base d'eau, pour le nettoyage quotidien des tables, évite la corrosion, Données de sécurité disponible en ligne

16 22 28

| | G | Prix Promo |
|---|---|---|
| 2-000914.8 | 8,80 kg | **109 CHF** • |
| | | **au lieu de 120 CHF** |

**CleanBasic 5 litres**
Nettoyant à base d'eau, pour le nettoyage quotidien des tables, évite la corrosion, Données de sécurité disponible en ligne

16 22 28

| | G | |
|---|---|---|
| 2-000915 | 5,20 kg | **47 CHF** • |

**Promo exceptionnelle CleanBasic 6x 5 litres**
Nettoyant à base d'eau, pour le nettoyage quotidien des tables, évite la corrosion, Données de sécurité disponible en ligne

16 22 28

| | G | Prix Promo |
|---|---|---|
| 2-000915.6 | 31,20 kg | **252 CHF** • |
| | | **au lieu de 280 CHF** |

**Anti-collage 1 litres en aérosol**
Protection contre la corrosion, anti-collage non inflammable, qui peut se diluer à l'eau, empêche l'adhérence des projections de soudure sur les tables de soudure, Données de sécurité disponible en ligne

16 22 28

| | G | |
|---|---|---|
| 2-000924 | 1,10 kg | **18 CHF** • |

**Promo exceptionnelle Anti-collage 8x 1 litres en aérosol**
Protection contre la corrosion, anti-collage non inflammable, qui peut se diluer à l'eau, empêche l'adhérence des projections de soudure sur les tables de soudure, Données de sécurité disponible en ligne

16 22 28

| | G | Prix Promo |
|---|---|---|
| 2-000924.8 | 8,80 kg | **128 CHF** • |
| | | **au lieu de 142 CHF** |

**Anti-collage 1 litres en vaporisateur**
Protection contre la corrosion, anti-collage non inflammable, qui peut se diluer à l'eau, empêche l'adhérence des projections de soudure sur les tables de soudure, Données de sécurité disponible en ligne

16 22 28

| | G | |
|---|---|---|
| 2-000929 | 1,10 kg | **39 CHF** • |

**Anti-collage 5 litres**
Protection contre la corrosion, anti-collage non inflammable, qui peut se diluer à l'eau, empêche l'adhérence des projections de soudure sur les tables de soudure, Données de sécurité disponible en ligne

16 22 28

| | G | |
|---|---|---|
| 2-000926 | 5,20 kg | **55 CHF** • |

**Promo exceptionnelle Anti-collage 6x 5 litres**
Protection contre la corrosion, anti-collage non inflammable, qui peut se diluer à l'eau, empêche l'adhérence des projections de soudure sur les tables de soudure, Données de sécurité disponible en ligne

16 22 28

| | G | Prix Promo |
|---|---|---|
| 2-000926.6 | 31,20 kg | **295 CHF** • |
| | | **au lieu de 328 CHF** |

Plus d'informations et d'accessoires pour ces produits online.
www.siegmund.com/F-maintenance

G: Poids, L: Longueur, B: Largeur, H: Hauteur

## Siegmund Roto-Positionneur

- Rotation hydraulique de la plaque de bridage, électrique en option
- Réglage hydraulique de la hauteur et de l'inclinaison
- Grande surface de travail, hauteur faible
- masse rotative comprise: liaison optimale au plateau de la table, pas de câbles emmêlés
- sans table / plaque octogonale
- 6R300M16 / 6R450M16: Conseil: Table octogonale à partir de 1200 mm mini

**Siegmund Roto-Positionneur RP 1250**
Rotation table T/min: hydraulique: 2 / électrique: 0-2, Tension en fonctionnement 400 V 50 Hz, Angle d'inclinaison: 95°, Course utile verticale (A): 540-1120 mm, Course utile horizontale (B): 700-1280 mm, Longueur (C): 1760 mm, Largeur (D): 1630 mm, Diamètre de la plaque de bridage (F): Ø 800 mm

| | DM | KM | BG (E) | TF | G | |
|---|---|---|---|---|---|---|
| 6R120M16 | 490 Nm | 4900 Nm | 750 mm | 1250 kg | 757 kg | ○ |

**Siegmund Roto-Positionneur RP 2000**
Rotation table T/min: hydraulique: 2 / électrique: 0-2, Tension en fonctionnement 400 V 50 Hz, Angle d'inclinaison: 95° (Alternativement 140°), Course utile verticale (A): 550-1300 mm, Course utile horizontale (B): 650-1400 mm, Longueur (C): 1850 mm, Largeur (D): 1660 mm, Diamètre de la plaque de bridage (F): Ø 800 mm

| | DM | KM | BG (E) | TF | G | |
|---|---|---|---|---|---|---|
| 6R200M16 | 1570 Nm | 7850 Nm | 750 mm | 2000 kg | 930 kg | ○ |

**Siegmund Roto-Positionneur RP 3000**
Rotation table T/min: hydraulique: 2 / électrique: 0-2, Tension en fonctionnement 400 V 50 Hz, Angle d'inclinaison: 95° (Alternativement 140°), Course utile verticale (A): 740-1590 mm, Course utile horizontale (B): 720-1570 mm, Longueur (C): 2400 mm, Largeur (D): 1825 mm, Diamètre de la plaque de bridage (F): 1100x1100 mm

| | DM | KM | BG (E) | TF | G | |
|---|---|---|---|---|---|---|
| 6R300M16 | 2350 Nm | 11750 Nm | 930 mm | 3000 kg | 1477 kg | ○ |

**Siegmund Roto-Positionneur RP 4500**
Rotation table T/min (électrique): 0-1,5, Tension en fonctionnement 400 V 50 Hz, Angle d'inclinaison: 95° (Alternativement 140°), Course utile verticale (A): 830-2080 mm, Course utile horizontale (B): 880-2130 mm, Longueur (C): 2590 mm, Largeur (D): 2270 mm, Diamètre de la plaque de bridage (F): 1500x1500 mm

| | DM | KM | BG (E) | TF | G | |
|---|---|---|---|---|---|---|
| 6R450M16 | 5300 Nm | 21200 Nm | 1250 mm | 4500 kg | 2500 kg | ○ |

NB: Charge admissible, poids de la table à déduire.

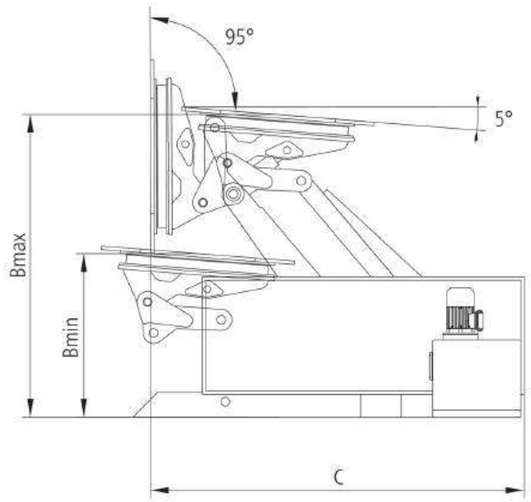


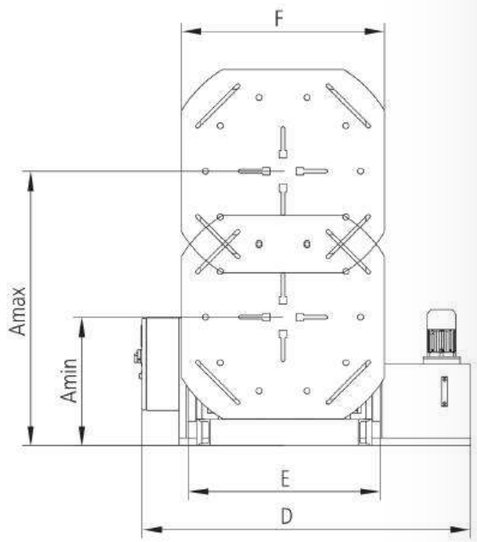






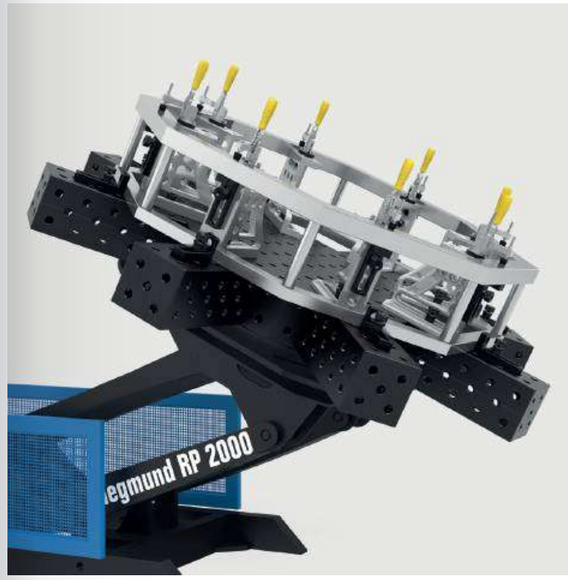


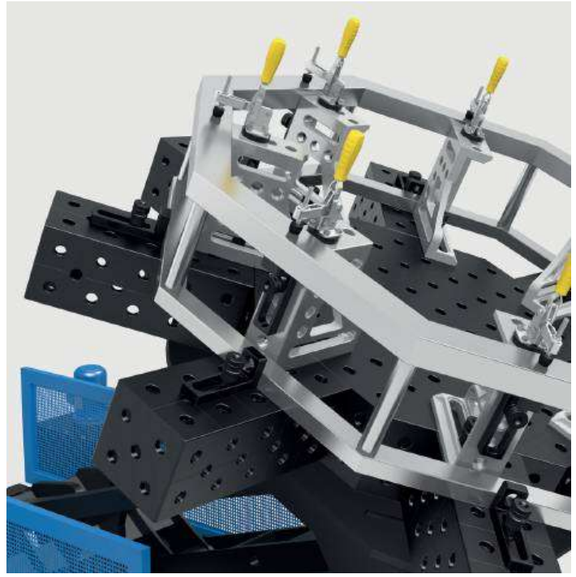

## Conseil produit

**Commande manuelle (raccordée)**
pour RP 1250, RP 2000, RP 3000, RP 4500, compris dans le prix de base (sauf commande avec fonction par apprentissage), Boutons de commande pour réglage manuel, Support compris, installation ultérieure NON possible

| | G | |
|---|---|---|
| 6R000150 | 5 kg | ○ |

**Commande manuelle (raccordée) pour fonction d'apprentissage**
conçu pour Roto-Positionneur avec fonction apprentissage, Installation à postériori possible, non compris dans le prix de base pour un positionneur avec fonction Teach

| | G | |
|---|---|---|
| 6R000151 | 3,50 kg | ○ |

**Commande au pied**
pour RP 1250, RP 2000, RP 3000, RP 4500, fonction Start and Stop intégrée pour la rotation de la plaque de bridage, Installation à postériori possible

| | G | |
|---|---|---|
| 6R000250 | 5 kg | ○ |

**Boîtier de commande avec fonction apprentissage pour RP 1250, RP 2000, RP 3000**
Programmer, positionner et répéter vos positions, Commande manuelle reliée par câble avec un surcoût, entraînement électrique nécessaire (6R000450, 6R000460, 6R000470), installation ultérieure NON possible

| | G | |
|---|---|---|
| 6R000550 | 20 kg | ○ |

**Boîtier de commande avec fonction apprentissage pour RP 4500**
Programmer, positionner et répéter vos positions, Commande manuelle reliée par câble avec un surcoût, installation ultérieure NON possible

| | G | |
|---|---|---|
| 6R000560 | 20 kg | ○ |

G: Poids, TF: Capacité de charge, DM: Couple maxi table, KM: Couple d'inclinaison, BG: Largeur du châssis

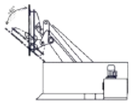

**Option angle d'inclinaison 140°**
Incliner la plaque de bridage de 140°, Rotation complète avec une table octogonale à partir de 1200 mm en position périphérique maxi impossible, installation ultérieure NON possible

| | | |
|---|---|---|
| 6R000350 | RP 2000 | ○ |
| 6R000360 | RP 3000 | ○ |

**Rotation électrique**
Vitesse de rotation réglable en continu, Lever et incliner par entraînement hydraulique, installation ultérieure NON possible

| | | |
|---|---|---|
| 6R000450 | RP 1250 | ○ |
| 6R000460 | RP 2000 | ○ |
| 6R000470 | RP 3000 | ○ |

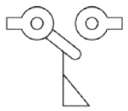

**Fin de course pour RP 1250, RP 2000, RP 3000**
arrête la plaque pendant la descente afin d'éviter les collisions avec le sol, Installation à postériori possible

| | | |
|---|---|---|
| 6R000660 | | ○ |

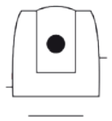

**Scanner laser type S300 pour Roto Positionneur et Synchrolift**
zone de sécurité 3 m, angle de vue: 270°, résolution du scanner: 0,5°, Dispositif de sécurité avec zone de sécurité, sans programmation, Montage et raccordement à la charge du client, installation ultérieure NON possible

| | | |
|---|---|---|
| 6RS00000 | | ○ |

**Plus d'informations et d'accessoires pour ces produits online.**

www.siegmund.com/
F-pos-r





## Siegmund M-Positionneur

- Rotation manuelle grâce à un volant
- Transmission de puissance par un roulement avec réducteur intégré
- Plateau universel pour le bridage des poutres en U-Siegmund
- Bridage des pièces sur poutre en U-Siegmund
- Grande stabilité grâce au pied avec ancrage au sol
- sans poutre en U

**Siegmund M-Positionneur MP 500 pour Système 16**
Volant avec poignée Ø 200 mm, Rapport de réduction: 1:73, Axe de rotation: horizontal, Longueur max poutre en U: 1500 mm, Hauteur de travail (A): 850 mm, Hauteur des montants (B): 955 mm, Hauteur totale (C): 1083 mm, Largeur de la plaque au sol (D): 500 mm, Longueur de la plaque au sol (E): 400 mm

| | DM | TF | G | | |
|---|---|---|---|---|---|
| 6M050016 | 100 Nm | 500 kg | 110 kg | **6'279 CHF** | ○ |

**Siegmund M-Positionneur MP 1500 pour Système 28**
Volant avec poignée Ø 315 mm, Rapport de réduction: 1:73, Axe de rotation: horizontal, Longueur max poutre en U: 3000 mm, Hauteur de travail (A): 850 mm, Hauteur des montants (B): 955 mm, Hauteur totale (C): 1140 mm, Largeur de la plaque au sol (D): 600 mm, Longueur de la plaque au sol (E): 600 mm

| | DM | TF | G | | |
|---|---|---|---|---|---|
| 6M150016.28 | 900 Nm | 1500 kg | 180 kg | **6'641 CHF** | ○ |

NB: Charge admissible, poids de la poutre en U à déduire.

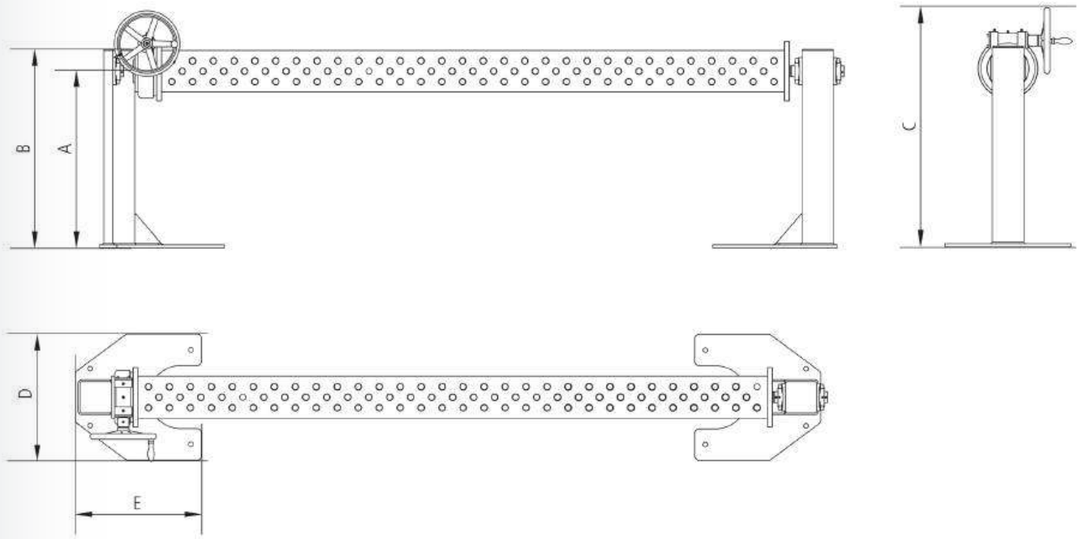


**Plus d'informations et d'accessoires pour ces produits online.**

www.siegmund.com/
F-pos-m

G: Poids, TF: Capacité de charge, DM: Couple

## Siegmund Synchrolift

- Rotation en continu des plateaux de bridage
- Grande précision de répétition
- Système „transpalette" pour le déplacement du positionneur
- Commande avec visualisation
- masse rotative comprise: liaison optimale au plateau de la table, pas de câbles emmêlés
- sans table / plaque octogonale

**Siegmund Synchrolift SL 2500**
Rotation table T/min (électrique): 1, Tension en fonctionnement 400 V 50 Hz, Vitesse montée / descente: 56 cm/min, Puissance moteur en rotation: 0,75 kW, Puissance moteur montée / descente: 2 kW, Hauteur des montants: 2505 mm, Course totale (B): 1500 mm, Course (C): 350-1850 mm, Diamètre de la plaque de bridage: Ø 600 mm

| | DM | TF | G | |
|---|---|---|---|---|
| 6S250M16 | 3000 Nm | 2500 kg | 1200 kg | ○ |

**Siegmund Synchrolift SL 4500**
Rotation table T/min (électrique): 1, Tension en fonctionnement 400 V 50 Hz, Vitesse montée / descente: 56 cm/min, Puissance moteur en rotation: 0,55 kW, Puissance moteur montée / descente: 2 kW, Hauteur des montants: 2505 mm, Course totale (B): 1500 mm, Course (C): 450-1950 mm, Diamètre de la plaque de bridage: Ø 600 mm

| | DM | TF | G | |
|---|---|---|---|---|
| 6S450M16 | 3750 Nm | 4500 kg | 1150 kg | ○ |

**Siegmund Synchrolift SL 7000**
Rotation table T/min (électrique): 0,75, Tension en fonctionnement 400 V 50 Hz, Vitesse montée / descente: 56 cm/min, Puissance moteur en rotation: 0,55 kW, Puissance moteur montée / descente: 2 kW, Hauteur des montants: 2505 mm, Course totale (B): 1450 mm, Course (C): 500-1950 mm, Diamètre de la plaque de bridage: Ø 800 mm

| | DM | TF | G | |
|---|---|---|---|---|
| 6S700M16 | 6500 Nm | 7000 kg | 1300 kg | ○ |

NB: Charge admissible, poids de la table à déduire.

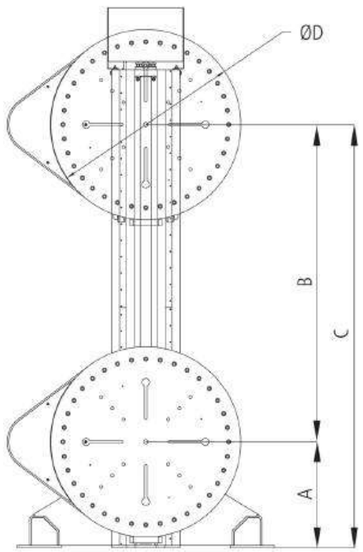


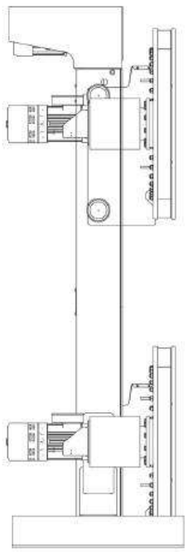

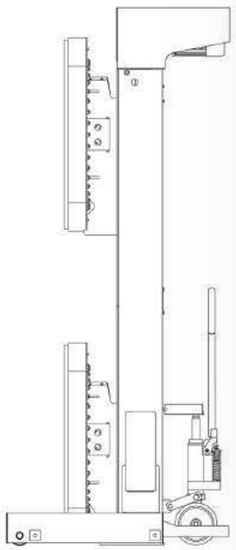

**Plus d'informations et d'accessoires pour ces produits online.**

www.siegmund.com/
F-pos-s





## Conseil produit

**Commande manuelle (raccordée)**
compris dans le prix de base, Boutons de commande pour réglage manuel, Support compris, installation ultérieure NON possible

| | | |
|---|---|---|
| 6S000150 | | ○ |

**Commande manuelle (raccordée) pour fonction d'apprentissage**
conçu pour Synchrolift avec fonction apprentissage, Installation à postériori possible, non compris dans le prix de base pour un positionneur avec fonction Teach

| | G | |
|---|---|---|
| 6S000151 | 2,80 kg | ○ |

**Commande au pied**
fonction Start and Stop intégrée pour la rotation de la plaque de bridage, Installation à postériori possible

| | | |
|---|---|---|
| 6S000250 | | ○ |

**Boîtier de commande avec fonction apprentissage**
Programmer, positionner et répéter vos positions, installation ultérieure NON possible

| | G | |
|---|---|---|
| 6S000550 | 20 kg | ○ |

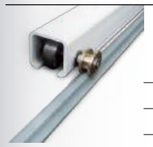

**Rail au sol Rail unitaire 2 m**
les colonnes mobiles se déplacent en parallèle l'une par rapport à l'autre, Installation à postériori possible

| | G | |
|---|---|---|
| 6S000640 | 10 kg | ○ |

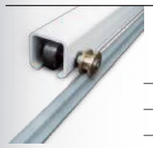

**Rail au sol Rallonge Rail unitaire 2 m**
les colonnes mobiles se déplacent en parallèle l'une par rapport à l'autre, Installation à postériori possible

| | | |
|---|---|---|
| 6S000641 | | ○ |

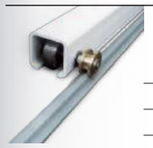

**Rail au sol Rail Double 2 m**
les colonnes mobiles se déplacent en parallèle l'une par rapport à l'autre, Installation à postériori possible

| | G | |
|---|---|---|
| 6S000650 | 20 kg | ○ |

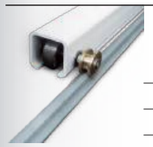

**Rail au sol Rallonge Rail Double 2 m**
les colonnes mobiles se déplacent en parallèle l'une par rapport à l'autre, Installation à postériori possible

| | | |
|---|---|---|
| 6S000651 | | ○ |

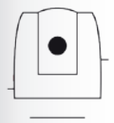

**Scanner laser type S300 pour Roto Positionneur et Synchrolift**
zone de sécurité 3 m, angle de vue: 270°, résolution du scanner: 0,5°, Dispositif de sécurité avec zone de sécurité, sans programmation, Montage et raccordement à la charge du client, installation ultérieure NON possible

| | | |
|---|---|---|
| 6RS00000 | | ○ |

G: Poids, TF: Capacité de charge, DM: Couple maxi table

# SIEGMUND CONFIGURATOR: BUILT TO BUILD

**konfigurator.siegmund.com**

## Configurez vos projets

Découvrez les possibilités sans limite du monde Siegmund et configurez vos modèles-3D sur nos dispositifs de soudage et de bridage. Planifiez vos projets futurs rapidement, simplement et d'une manière intuitive en utilisant notre gamme complète de produits pour visualiser vos conceptions de manière optimale.

- Produits Siegmund
- Vos modèles 3D
- Sauvegarder & partager
- Réalité augmentée

Browser

Laden im App Store

## START NOW!

| | |
|---|---|
| 1500+ | Variantes de tables |
| 1900+ | Accessoires |
| 400+ | Projets terminés |

Nos prix s'entendent hors taxes, transport et emballage en sus. Tous les prix en CHF (francs suisses). Paiement 30 jours net. Sous réserve de modifications techniques. Franco notre dépôt. Réservé à la revente. Nos conditions générales de vente s'appliquent. Sous réserve de modifications de prix et d'erreurs d'impression. numéro d'enregistrement DEEE: DE 33615509

Tous les textes, images et éléments de design sont sujets au copyright de Bernd Siegmund GmbH. Aucune partie de ce support ne peut être modifiée, reproduite ou publiée en dehors de celui-ci, sous forme analogique, numérique ou sous toute autre forme, sans l'autorisation écrite du titulaire des droits. © 2026 Bernd Siegmund GmbH

● Article produit en stock ○ Article produit sur commande

K1-2026 | CF

SCAN ME!

**Vos correspondants:**

**Bernd Siegmund GmbH**

Landsberger Straße 180
86507 Oberottmarshausen
Germany
+49 8203 96 07-0
info@siegmund.com
www.siegmund.com